LE FABLIER

VALORI PER SEMPRE

CUCINE

LE FABLIER

VALORI PER SEMPRE

MELOGRANO

09

CILIEGI

51

GEMME

81

CUCINE LE FABLIER, NATE DALL'AMORE PER LA CASA, CAPACI DI RENDERLA UNICA ED ACCOGLIENTE, ARMONIOSA NEGLI AMBIENTI COME L'ANIMA DI CHI LA VIVE. DOVE IL CALORE DEL LEGNO SPOSA L'INNOVAZIONE. SOLUZIONI ALL'AVANGUARDIA ED ARTIGIANALITÀ DANNO VITA AL CUORE PULSANTE DELLA CASA, ALL'AMBIENTE PIÙ CONVIVIALE, DOVE SI ACCOLGONO GLI AMICI VERI E DOVE NASCONO I GRANDI AMORI.

L’eleganza e l’attualità
del frassino spazzolato
danno vita ad una cucina
moderna ed accogliente,
in cui traspare la naturalità
dei materiali e la raffinatezza
dei dettagli

k Tablier

collezione
MELOGRANO

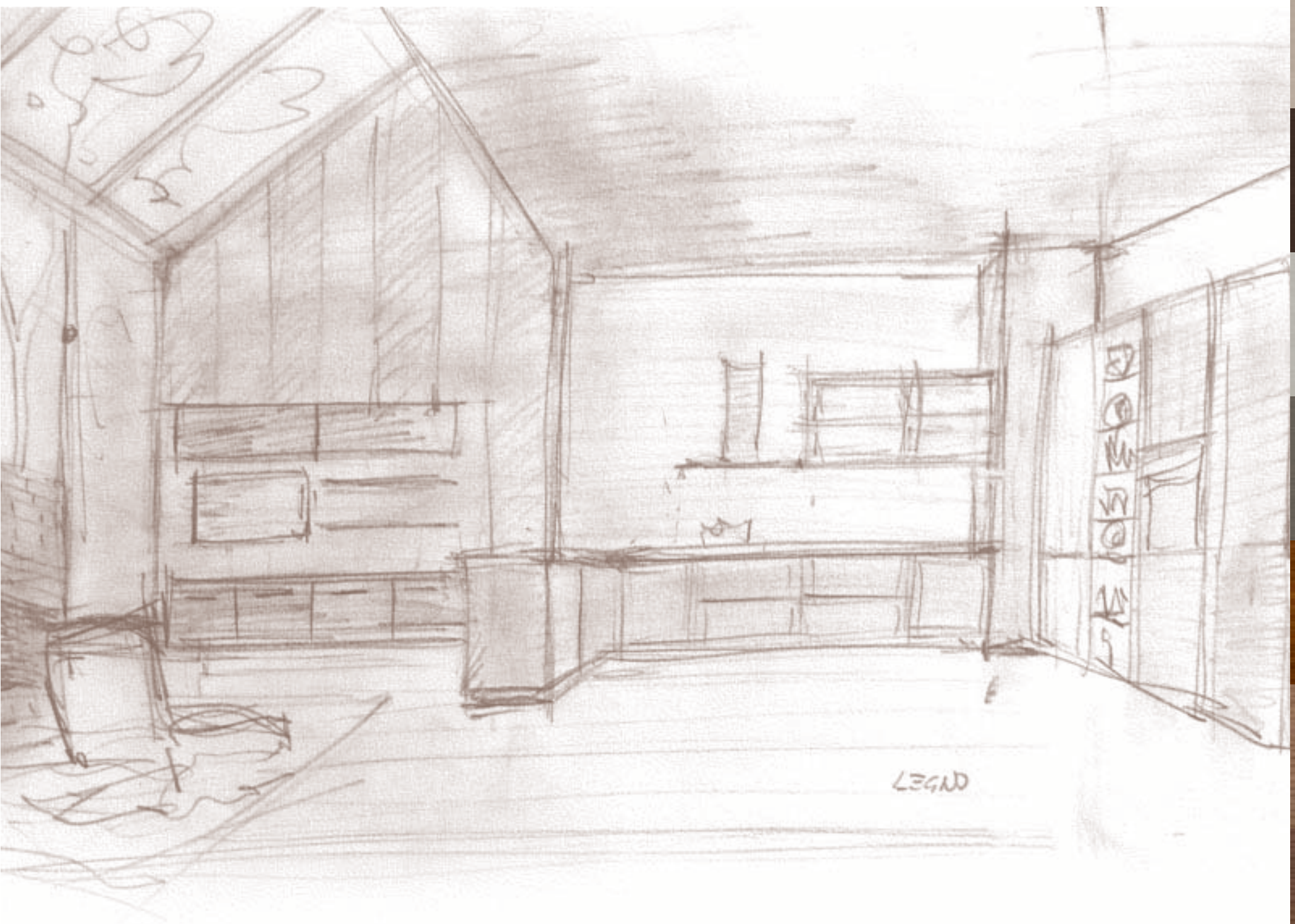

NICOLA D'ANTINO

spazi di serenità e armonia
in equilibrio tra modernità e tradizione

CUCINA MELOGRANO COMPOSIZIONE 2
CUCINA 370+189 x 38/60/62 x 215 cm
COLONNA FORNO 210 x 60 x 215 cm
SISTEMA COMPONIBILE 240 x 52/32,5 x 180 cm

PM36
TAVOLINO DA SALOTTO
130 x 90 x 30 cm

SUITE
POLTRONCINA
73 x 81 x 83 cm

SHARP

CUCINA MELOGRANO
COMPOSIZIONE 2

CUCINA	370+189 x 38/60/62 x 215 cm
COLONNA FORNO	210 x 60 x 214,8 cm
SISTEMA COMPONIBILE	240 x 52/32,5 x 180 cm

COLONNA FORNO
210 x 60 x 214,8 cm

MELOGRANO

PM20 MUSCHIO
TAVOLO IN ROVERE
220 x 100 x 75 cm

PM21 GLICINE
TAVOLO IN ROVERE
180 x 90 x 75 cm

PM22 MAGNOLIA
SEDIA
45 x 45 x 93 cm

CUCINA MELOGRANO
COMPOSIZIONE1
CUCINA CON LIBRERIA
360+90 x 60/38 x 215+35 cm

PM33 CAPRIFOGLIO
TAVOLO RETTANGOLARE
ALLUNGABILE
160/220 x 90 x 75 cm

PM34 PAPILLON
SEDIA
52 x 49 x 81 cm

CUCINA MELOGRANO
COMPOSIZIONE 3
426 x 60/38 x 215 cm

MELOGRANO

MELOGRANO

L'universo è praticamente in attesa di donarti ciò che desideri.

Gary Quinn

CUCINA MELOGRANO
COMPOSIZIONE 6
396 x 60 x 215 cm

PM20 MUSCHIO
TAVOLO IN ROVERE
220 x 100 x 75 cm

PM21 GLICINE
TAVOLO IN ROVERE
180 x 90 x 75 cm

PM34 PAPILLON
SEDIA
52 x 49 x 81 cm

CUCINA MELOGRANO
COMPOSIZIONE 6
396 x 60 x 215 cm

MELOGRANO

PM33 CAPRIFOGLIO
TAVOLO RETTANGOLARE ALLUNGABILE
160/220 x 90 x 75 cm

PM34 PAPILLON
SEDIA
52 x 49 x 81 cm

CUCINA MELOGRANO
COMPOSIZIONE 7
CUCINA CON PENISOLA
400+245 x 38/60/62 x 215 cm

PM53 SAMBUCO
TAVOLO RETTANGOLARE
ALLUNGABILE
160/220 x 90 x 77 cm

PM34 PAPILLON
SEDIA
52 x 49 x 81 cm

MELOGRANO

CUCINA MELOGRANO
COMPOSIZIONE 4
372 x 38/60 x 219 cm

PM33V CAPRIFOGLIO
TAVOLO RETTANGOLARE
CON PIANO IN CRISTALLO
160 x 90 x 75 cm

PM34 PAPILLON
SEDIA
52 x 49 x 81 cm

CUCINA MELOGRANO
COMPOSIZIONE 4
372 x 38/60 x 219 cm

MELOGRANO

La luce mette in risalto la venatura del frassino come le parole su di un libro, ogni cucina Le Fablier ha una sua storia da raccontare.

CUCINA MELOGRANO
COMPOSIZIONE 5
CUCINA CON PENISOLA
335+380+189 x 60/62 x 215 cm

THE ART BOK

PM20 MUSCHIO
TAVOLO IN ROVERE
220 x 100 x 75 cm

PM21 GLICINE
TAVOLO IN ROVERE
180 x 90 x 75 cm

PM22 MAGNOLIA
SEDIA
45 x 45 x 93 cm

PM33-18 CAPRIFOGLIO
TAVOLO RETTANGOLARE
ALLUNGABILE
180/240 x 90 x 75 cm

PM33 CAPRIFOGLIO
TAVOLO RETTANGOLARE
ALLUNGABILE
160/220 x 90 x 75 cm

PM34 PAPILLON
SEDIA
52 x 49 x 81 cm

PM53 SAMBUCO
TAVOLO RETTANGOLARE
ALLUNGABILE
160/220 x 90 x 77 cm

PM34 PAPILLON
SEDIA
52 x 49 x 81 cm

PM23 RODODENDRO
SEDIA 3 ASTINE CON SEDUTA IN ECOPELLE
45 X 45 X 93

PM33V-18 CAPRIFOGLIO
TAVOLO RETTANGOLARE
CON PIANO IN CRISTALLO
180 x 90 x 75 cm

PM33V CAPRIFOGLIO
TAVOLO RETTANGOLARE
CON PIANO IN CRISTALLO
160 x 90 x 75 cm

PM34 PAPILLON
SEDIA
52 x 49 x 81 cm

Una casa può trasmetterci
uno stato d'animo
che siamo incapaci
di crearci da soli.

A. de Botton

Cucinare con il wo

collezione
I CILIEGI

CUCINA I CILIEGI
COMPOSIZIONE 1
360 x 38/60 x 224 cm

833 TULIPANO
TAVOLO RETTANGOLARE
ALLUNGABILE
160/244 x 90 x 79 cm

834 VIOLETTA
SEDIA
46 x 50 x 96 cm

Un ambiente romantico in cui seduzione e peccati di gola prendono vita

831 GELSOMINO
TAVOLO OVALE ALLUNGABILE
167/247 x 110 x 79 cm

834 VIOLETTA
SEDIA
46 x 50 x 96 cm

I CILIEGI

Armonia di stile
tra cucina e zona living,
un’unica emozione
che avvolge la tua casa

CUCINA I CILIEGI
COMPOSIZIONE 2
450 x 38/60 x 214 cm

VETRINA
231 x 38 x 148 cm

Tra vent'anni
non sarete delusi
dalle cose che
avete fatto, ma
da quelle che
non avete fatto.
Allora levate
l'ancora,
abbandonate i
porti sicuri,
catturate il vento
delle vostre vele.

Esplorate
Sognate
Scoprite

Mark Twain

CUCINA I CILIEGI
COMPOSIZIONE 3
450 x 38/60 x 224 cm

Anche se
è piovuto
l'importante è
che sia stata
una bellissima
giornata.

Ejey Ivan Lac

834 VIOLETTA
SEDIA
46 x 50 x 96 cm

CUCINA I CILIEGI COMPOSIZIONE 5
CUCINA CON COLONNA FORNO
CUCINA 486 x 38/60/75 x 224 cm
COLONNA FORNO 180 x 60 x 224 cm

833 TULIPANO
TAVOLO RETTANGOLARE
ALLUNGABILE
160/244 x 90 x 79 cm

CUCINA I CILIEGI
COMPOSIZIONE 4
365+365 x 38/60 x 224 cm

CUCINA I CILIEGI COMPOSIZIONE 6
CUCINA CON COLONNA DISPENSA
CUCINA 420 x 38/60 x 224 cm
COLONNA 150 x 60 x 224 cm

833 TULIPANO
TAVOLO RETTANGOLARE
ALLUNGABILE
160/244 x 90 x 79 cm

PM23 RODODENDRO
SEDIA
45 x 45 x 93 cm

833 TULIPANO
TAVOLO RETTANGOLARE
ALLUNGABILE
160/244 x 90 x 79 cm

834 VIOLETTA
SEDIA
46 x 50 x 96 cm

832 BUCANEVE
TAVOLO QUADRATO
ALLUNGABILE
110/187 x 110 x 79

834 VIOLETTA
SEDIA
46 x 50 x 96 cm

831 GELSOMINO
TAVOLO OVALE
ALLUNGABILE
167/247 x 110 x 79 cm

834 VIOLETTA
SEDIA
46 x 50 x 96 cm

833 TULIPANO
TAVOLO RETTANGOLARE
ALLUNGABILE
160/244 x 90 x 79 cm

PM23 RODODENDRO
SEDIA
45 x 45 x 93 cm

La casa è il vostro corpo più grande.
Vive nel sole e si addormenta
nella quiete della notte;
e non è senza sogni.

K. Gibran

Panasonic

collezione
LE GEMME

CUCINA LE GEMME
COMPOSIZIONE 1
540 x 38/60 x 227 cm

STUP
IS IN
SPOT
NETIC
Pepper
R

STUP
IS IN
SPOT
NETIC

Semplicità ed eleganza,
anche in cucina
la collezione Le Gemme
esprime tutta se stessa.

CUCINA LE GEMME
COMPOSIZIONE 2
450 x 38/60 x 260 cm

133 DIASPRO
TAVOLO RETTANGOLARE
ALLUNGABILE
160/244 x 90 x 79 cm

134 OSSIDIANA
SEDIA
47 x 52 x 94 cm

CUCINA LE GEMME
COMPOSIZIONE 3
365+335 x 38/60 x 227 cm

133 DIASPRO
TAVOLO RETTANGOLARE
ALLUNGABILE
160/244 x 90 x 79 cm

PM23 RODODENDRO
SEDIA
45 x 45 x 93 cm

RANGE MASTER

CUCINA LE GEMME COMPOSIZIONE 7
CUCINA CON ISOLA
CUCINA 374+217 x 63 x 251 cm
ISOLA 174 x 106 x 86 cm

CUCINA LE GEMME COMPOSIZIONE 7
CUCINA CON ISOLA
CUCINA 374+217 x 63 x 251 cm
ISOLA 174 x 106 x 86 cm

CUCINA LE GEMME COMPOSIZIONE 7
CUCINA CON ISOLA
CUCINA 374+217 x 63 x 251 cm
ISOLA 174 x 106 x 86 cm

132 CORNIOLA
TAVOLO QUADRATO ALLUNGABILE
110/170 x 110 x 79 cm

134 OSSIDIANA
SEDIA CON SCHIENALE
TRAFORATO
47 x 52 x 94 cm

133 DIASPRO
TAVOLO RETTANGOLARE ALLUNGABILE
160/244 x 90 x 79 cm

154 AZZURRITE
SEDIA
47 x 52 x 94 cm

ABACO

Collezione **Melograno**

Laccati

BIANCO

AVORIO

TORTORA

CACAO

GRIGIO CHIARO

GRIGIO SCURO

Finiture legno

CLASSICO

ZENZERO

TABACCO

CENERE

Naturale ad olio

CANALETTO

Struttura interna

BIANCO

AVORIO

NATURALE

TEXTURE

Collezione I Ciliegi e Le Gemme

Laccati

BIANCO

BIANCO ANTICATO

AVORIO

AVORIO ANTICATO

GRIGIO

GRIGIO ANTICATO

ACQUAMARINA

Finiture legno

CILIEGIO

NOCE

NOCE CHIARO

COGNAC

Struttura interna

BIANCO

AVORIO

NATURALE

TEXTURE

Piani di lavoro

Laminati

LM01 BIANCO RUVIDO

LM02 BIANCO CARRARA

LM03 NATURAL STONE

LM04 SABBIA

LM05 GRANITO

LM07 PIETRA LAVICA

LM08 GRIGIO VARIEGATO

LM10 LEGNO FOSSILE

LM11 RUGGINE

LM12 BIANCO

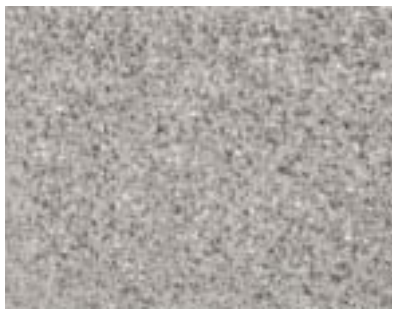
LM13 SALE PEPE

LM14 ARDESIA

Fenix

FX01 BIANCO OPACO

FX02 MOKACCINO

Piani di lavoro

Pietre naturali

PN01 EMPERADOR LIGHT

PN02 COPPER DUNE

PN03 BIANCO CARRARA

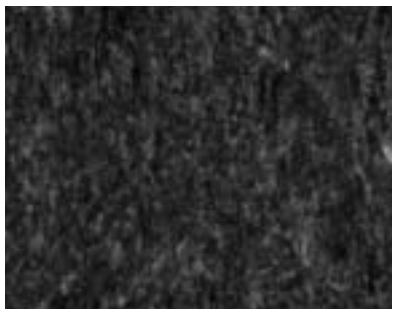
PN04 BLACK COSMIC

PN05 IVORY BROWN

PN06 LABRADOR ANTIGUE

Agglomerati di quarzo

QZ01 SABBIA

QZ02 PHUKET

QZ03 BIANCO CORTINA

QZ04 ONICE BIANCO

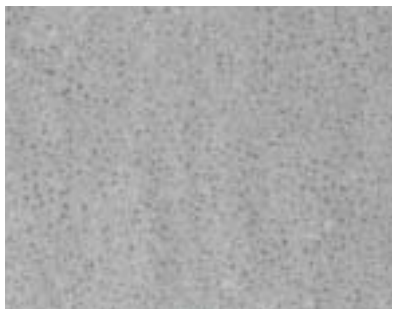
QZ05 GRIGIO CENERE

QZ06 URBAN GRAY

QZ07 BROWN

QZ08 VULCANO

QZ09 BLACK

QZ10 FANCY CHERRY

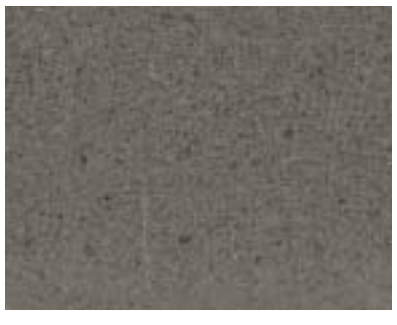
QZ11 GRIGIO PEPE

Cappe

KHI

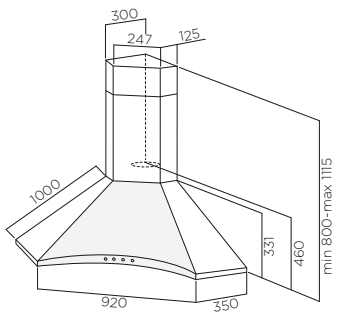

KNA

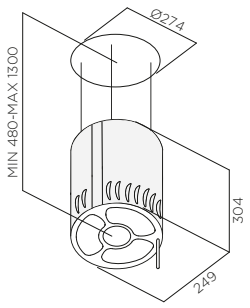

KAMC - KAMG

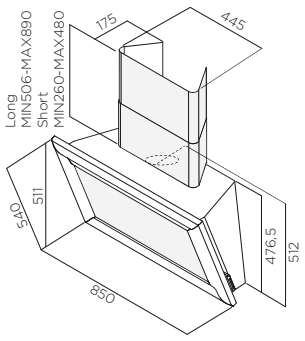

KAMM

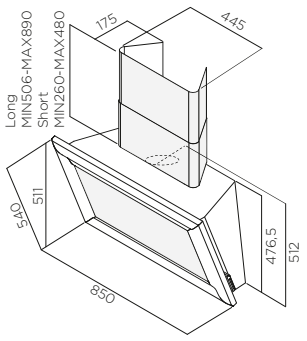

KNUC - KNUV

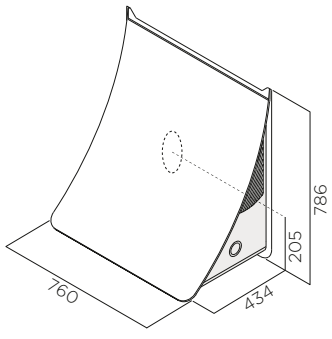

KSP6 - KSP9 - K12

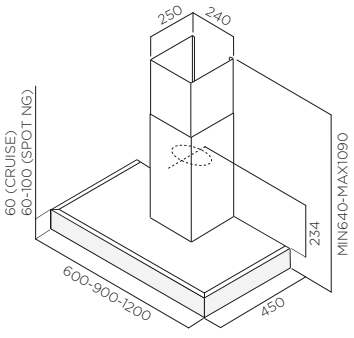

KCI6 - KCI9

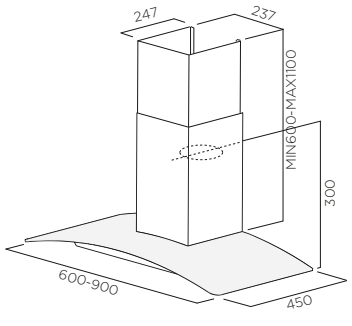

KTA6 - KTA9

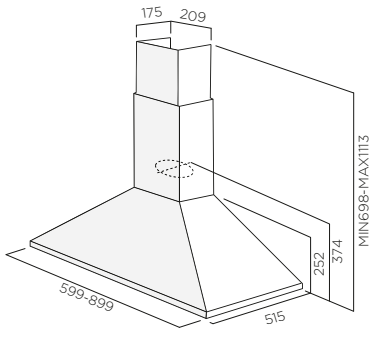

KSP

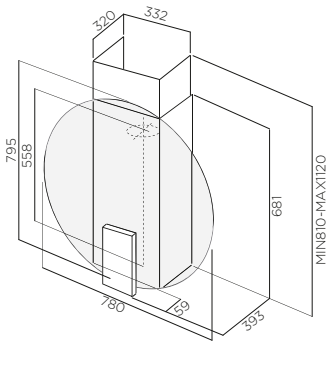

KSW

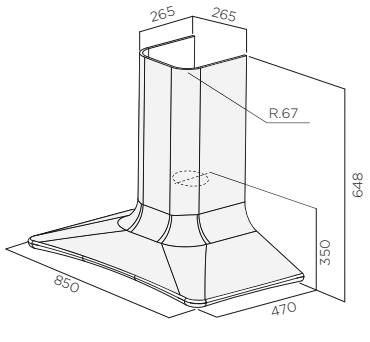

Cappe

KEL6 - KEL9

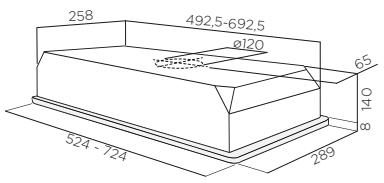

KE6 - KE9

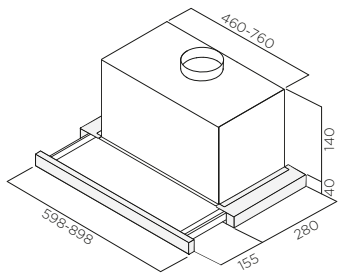

KC9 - KC12 - KC15 - KC18

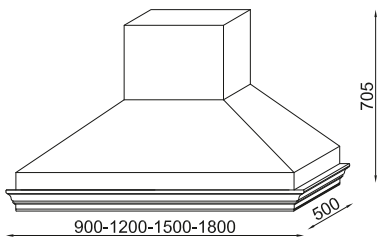

KCA

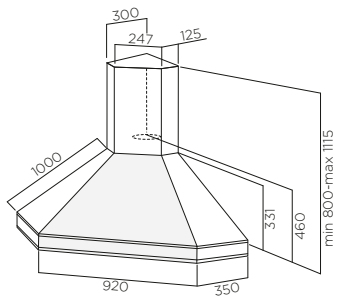

KG9 - KG12 - KG15 - KG18

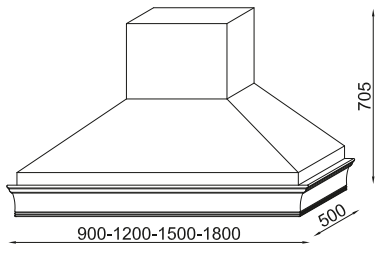

KGA

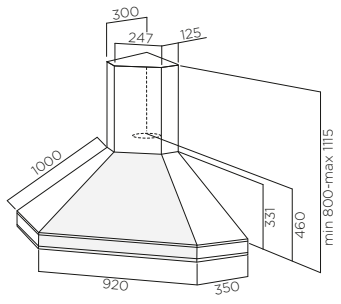

KM9 - KM12 - KM15 - K18

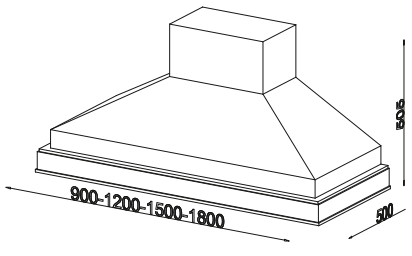

KMA

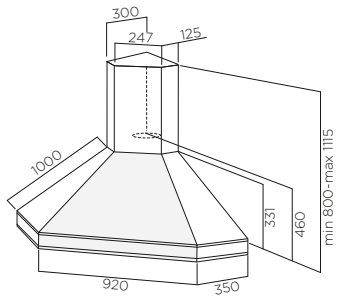

Vetri

LIGHT

SABBIA

BLU

GRIGIO

MELANZANA

ACIDATO

Maniglie

Collezione Melograno

MM01

MM02

MM03

MM05

MM06

MM07

MM08

MM09

MM10

Collezioni I Ciliegi e Le Gemme

CG01

CG02

CG03

CG04

CG05

CG06

CG07

CG08

CG09

CG10

CG11

CG12

CG10

Le fablier SpA

via del Lavoro, 2
37067 Valeggio sul Mincio - Verona
tel +39 045 6372000
fax +39 045 6372001

www.lefablier.it
info@lefablier.it

Certified Management System
ICILA ISO 9001 - ISO 14001 - SA 8000

2014

Il catalogo è di proprietà esclusiva di Le Fablier S.p.A. Tutti i diritti sono riservati.
È vietata ogni forma di riproduzione anche parziale.
This catalogue is of exclusive property of Le Fablier S.p.A. All right are reserved.
Any form of total or partial reproduction of the catalogue is strictly forbidden.

Il marchio e il logo "Le Fablier - valori per sempre" sono depositati e registrati.
The "Le Fablier - valori per sempre" brand and logo are filed and registered.

La stampa tipografica non sempre riproduce fedelmente le tinte degli originali.
The printing process do not always permit a faithful reproduction of tones of originals.

Le Fablier si riserva la facoltà di apportare in qualsiasi momento modifiche tecniche e dimensionali ai modelli, anche senza preavviso.
Le Fablier reserves the right to change, in any time and without prior warning, the technical specifications and dimensions of the articles.