HOME PHILOSOPHY

visionnaire

Visionnaire 2016

Unicità, stile contemporaneo e vocazione Made in Italy sono i valori fondanti del brand Visionnaire, che ha saputo conquistare una rapida leadership nel panorama internazionale del luxury design, non più inteso come mero progetto di arredamento, bensì come proposta di un "total look", prezioso e customizzato nel dettaglio.
L'attenta osservazione del mondo, dell'evoluzione continua della società contemporanea e della cultura sono al centro della creatività e della modernità di Visionnaire.
È proprio grazie a questo approccio curioso e cosmopolita che il brand è stato in grado di espandersi in tutto il mondo, in nome di un nuovo modo di concepire l'arredamento, non legato strettamente al prodotto ma capace di rappresentare una vera e propria filosofia di vita, in un'unica parola un lifestyle.

Uniqueness, modern style and a vocation for Made in Italy are the founding values of the Visionnaire brand. This vision has been the driving force in increased global demand for Visionnaire and the company's worldwide expansion.
Visionnaire takes an alternative approach to the idea of interior design, also offering a "total concept" solution – residential, business, contract and yachts alike – creating beautiful customized interior atmospheres to fit customer's personal needs, style and taste.
Visionnaire's home philosophy speaks to a new way to regard furnishing, not strictly linked to the product, but linked to a way of living and linked to how the furniture will be used within its owner's lifestyle.

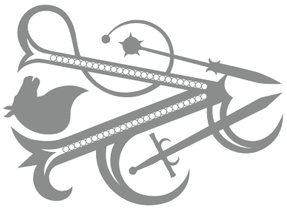

5 Babylon Living Room
29 Hemingway Bedroom
49 Hemingway Living Room
71 Ginsberg Dining Room
93 Mayfair Food Room
111 Revenge Dining Room
135 Beloved Bedroom
165 Davis Living Room
188 Chatam Living Room
203 Citizen Living Room
229 Plaza Bedroom
251 Annie & Fulgor Relax Area
269 Capitol Living Room
287 Sanya Office
303 Berkano Living Room
319 Farnese Outdoor
335 Sunny Working Area
349 Technical Book

Living Room

Babylon

Babylon
Chaise longue cm. 115x177 H.62 (1 destra e 1 sinistra) in Nabuk Maestrale 24127/3405 tartufo, placche in acciaio finitura lacca oro lucido, profili esterni in acciaio finitura lacca oro satinato.
Cuscino volante cm. 60x60 con fascia in Nabuk Maestrale 24127/3405 tartufo.
Cuscino volante cm. 40x40 con fascia in Nabuk Maestrale 24127/3405 tartufo.

Chaise longue cm. 115x177 H.62 (1 right and 1 left) in Nabuk Maestrale 24127/3405 tartufo, plates in polished golden lacquered steel, external profiles in satinized golden lacquered steel.
Loose cushion cm. 60x60 with band in Nabuk Maestrale 24127/3405 tartufo.
Loose cushion cm. 40x40 with band in Nabuk Maestrale 24127/3405 tartufo.

Babylon
Divano cm. 323x111 H. 62 in nabuk Maestrale 24127/3405 tartufo.
Placche in acciaio finitura lacca oro lucido, profili esterni in acciaio finitura lacca oro satinato.
Cuscino volante cm. 60x60 con fascia in Nabuk Maestrale 24127/3405 tartufo. Cuscino volante cm. 40x40 con fascia in Nabuk Maestrale 24127/3405 tartufo.

Sofa cm. 323x111 H. 62 in Nabuk Maestrale 24127/3405 tartufo, plates in polished golden lacquered steel, external profiles in satinized golden lacquered steel.
Loose cushion cm. 60x60 with band in Nabuk Maestrale 24127/3405 tartufo. Loose cushion cm. 40x40 with band in Nabuk Maestrale 24127/3405 tartufo.

Barrett
Tavolino cm. 60x60 H. 60 - 90x90 H. 38 - 120x120 H. 45, gambe in acciaio finitura lacca oro satinato con lavorazione graffiata.
Top in vetro fumè.

Table cm. 60x60 H. 60 - 90x90 H. 38 - 120x120 H. 45, legs in satinized golden lacquered finishing with deep scratched pattern.
Top in smoked glass.

Marvel
Tappeto cm. 400x310, placche in metallo finitura lacca oro satinato.

Carpet cm. 400x310, metal plates in satinized golden finishing.

Babylon
Divano cm. 323x111 H. 62 in nabuk Maestrale 24127/3405 tartufo. Placche in acciaio finitura lacca oro lucido, profili esterni in acciaio finitura lacca oro satinato.
Cuscino volante cm. 60x60 con fascia in Nabuk Maestrale 24127/3405 tartufo. Cuscino volante cm. 40x40 con fascia in Nabuk Maestrale 24127/3405 tartufo.

Sofa cm. 323x111 H. 62 in Nabuk Maestrale 24127/3405 tartufo, plates in polished golden lacquered steel, external profiles in satinized golden lacquered steel.
Loose cushion cm. 60x60 with band in Nabuk Maestrale 24127/3405 tartufo. Loose cushion cm. 40x40 with band in Nabuk Maestrale 24127/3405 tartufo.

Dynamic
Mensola cm. 57x29 H.19, in acciaio finitura lacca oro satinato.
Shelf cm. 57x29 H.19 in satinized golden lacquered steel.

Cervus
Vaso cm. 19 H. 40, porcellana modellata a mano con decorazioni oro.
Vase cm. 19 H. 40, hand shaped porcelain with gold decorations.

Glicine
Vaso cm. 23 H. 53, porcellana modellata a mano con decorazioni oro.
Vase cm. 23 H. 53, hand shaped porcelain with gold decorations.

Babylon
Divano cm. 323x111 H. 62 in nabuk Maestrale 24127/3405 tartufo. Placche in acciaio finitura lacca oro lucido, profili esterni in acciaio finitura lacca oro satinato.
Cuscino volante cm. 60x60 con fascia in Nabuk Maestrale 24127/3405 tartufo. Cuscino volante cm. 40x40 con fascia in Nabuk Maestrale 24127/3405 tartufo.

Sofa cm. 323x111 H. 62 in Nabuk Maestrale 24127/3405 tartufo, plates in polished golden lacquered steel, external profiles in satinized golden lacquered steel.
Loose cushion cm. 60x60 with band in Nabuk Maestrale 24127/3405 tartufo. Loose cushion cm. 40x40 with band in Nabuk Maestrale 24127/3405 tartufo.

Swanson
Applique cm. 31x27 H.142, struttura in acciaio finitura lacca oro satinato. Paralumi e fondelli in vetro sabbiato con decorazioni lucide.

Wall lamp cm. 31x27 H.142, steel structure in satinized golden finishing. Lampshades and bottoms sandblasted glass with shiny decorations.

visionnaire

Swanson
Piantana cm. 30x20 H.140, struttura in acciaio finitura lacca oro satinato.
Paralumi e fondelli in vetro sabbiato con decorazioni lucide.
Base in marmo Calacatta oro con logo Visionnaire.

Floor lamp cm. 30x20 H.140, steel structure in satinized golden lacquered finishing. Lampshades and bottoms sandblasted glass with shiny decorations. Base in Calacatta oro marble with Visionnaire logo.

Ut Apes
Vaso cm. 23 H. 40, Porcellana modellata a mano con decorazioni oro.
Vase cm. 23 H. 40, Hand shaped porcelain with gold decorations.

Barrett
Tavolino cm. 60x60 H. 60, gambe in acciaio finitura lacca oro satinato con lavorazione graffiata. Top in vetro fumè.

Table cm. 60x60 H. 60, legs in satinized golden lacquered finishing with deep scratched pattern. Top in smoked glass.

Dynamic
Mensola cm. 57x29 H.19, in acciaio finitura lacca oro satinato.
Shelf cm. 57x29 H.19 in satinized golden lacquered steel.

Palawan
Mobile basso cm. 241x66 H.75, struttura in legno laccato nero lucido, top in vetro nero. Rivestimento esterno in pelle Aspide 24231/181 caffè. Cornice esterna e puntali piedi in metallo finitura lacca oro satinato. Ante in specchio bronzo, pomoli in metallo finitura oro satinato.

Low unit cm. 241x66 H.75 structure in shiny black lacquered wood, top in black glass. External upholstery in leather Aspide 24231/181 caffè. External frame and legs tips in satinized golden lacquered metal. Doors in bronzed mirror, knobs in satinized golden lacquered metal.

Tobis
Lampada da tavolo cm. Ø 25 H. 75 in vetro. Struttura in acciaio e ottone, finitura bronzo chiaro, con stelo forgiato a "bamboo", base in acciaio inox e paralume in vetro satinato soffiato artigianalmente con decorazioni geometriche.

Table lamp cm. Ø 25 H. 75 in glass, main structure in steel and brass, light bronze finishing, with bamboo-like stem, base in stainless steel and lampshade in Murano blownHand-satinized glass with geometrical pattern.

Art Gallery
Ali Pietra
140 x H. 175 cm

Tobis
Lampada da tavolo cm. Ø 25 H. 75 in vetro. Struttura in acciaio e ottone, finitura bronzo chiaro, con stelo forgiato a "bamboo", base in acciaio inox e paralume in vetro satinato soffiato artigianalmente con decorazioni geometriche.

Table lamp cm. Ø 25 H. 75 in glass, main structure in steel and brass, light bronze finishing, with bamboo-like stem, base in stainless steel and lampshade in Murano blownHand-satinized glass with geometrical pattern.

Palawan
Mobile bar cm. 110x65 H.171, struttura in legno laccato Ral 9005 nero lucido, rivestimento esterno in pelle Aspide 24231/181 caffè, cornice esterna e puntali piedi in metallo finitura lacca oro satinato, ante in specchio bronzo, maniglia tornita in metallo finitura lacca oro satinato.

Bar unit cm. 110x66 H.171, structure in shiny Ral 9005 black lacquered wood, external upholstery in leather Aspide 24231/181 caffè, external frame and legs tips in satinized golden lacquered metal, doors in bronzed mirror, turned metal handle in satinized golden lacquered finishing.

Rosa Rosae
Vaso cm. 19 H. 40, Porcellana modellata a mano con decorazioni oro.
Vase cm. 19 H. 40, Hand shaped porcelain with gold decorations.

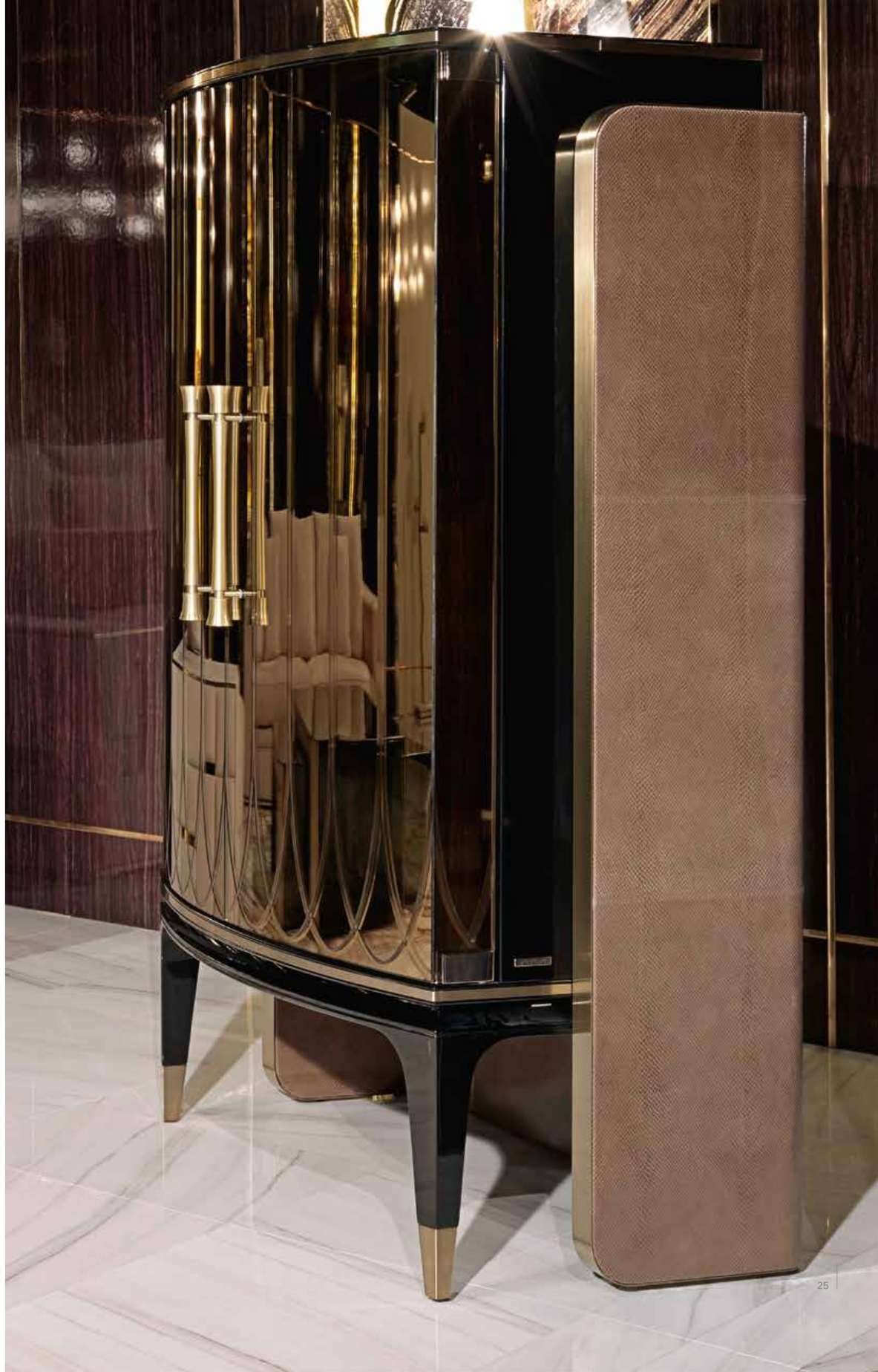

Bedroom

Hemingway

Hemingway
Letto cm. 220x275 H. 157, in Empire 24179/15 beige con cerniera color ottone invecchiato, base in legno laccato Ral 9005 nero opaco.
Rete a doghe 180x200
Materasso ortopedico cm. 180x200 H. 20
Cuscini guanciale cm. 80x50 in piuma

Bed cm. 220x275 H.157 in Empire 24179/15 beige with hinge in antique brass colour, basement in Ral 9005 black matt lacquered wood.
Wooden slats 180x200
Ortopedic mattress cm. 180x200 H.20
Pillows in down cm. 80x50

Sylvia
Copriletto in Allegra 24216/10 Mercurio.
Set lenzuola con 2 federe.

Bedcover in Allegra 24216/10 Mercurio.
Set of sheets with 2 pillowcases.

Lamia
Lampadario cm. 60 H.145, struttura in metallo finitura cromo lucido, catenelle snake colore cromo con gocce in cristallo.

Chandelier cm. 60 H.145, metal structure in polished chrome finishing, snake chains in chrome colour with crystal drops.

Lamia
Applique cm. 32x23 H.70, struttura in metallo finitura cromo lucido, catenelle snake colore cromo con gocce in cristallo.

Wall lamp cm. 32x23 H.70, metal structure in polished chrome finishing, snake chains in chrome colour with crystal drops.

Williams
Comodino cm. 59x44 H. 52 con cassetto, top in marmo Calacatta ondulato, rivestimento in specchio fumè, zoccolo in legno laccato nero.

Bedside table cm. 59x44 H. 52 with drawer, top in Calacatta Ondulato marble, covered in smoked mirror, plinth black laquered.

Art Gallery
Archer
Cornici cm. 40x40 in legno finitura lacca metallo bronzo con foto soggetti.

Archer
Frames cm. 40x40 in wood bronze metal lacquered finishing with photos.

Acer
Tavolino cm. 150x75 H.35 con due cassetti (versione A)
Rivestimento in specchio fumè.

Table cm. 150x75 H.35 with 2 drawers (version A)
Covered in smoked mirror.

Williams
Comodino cm. 59x44 H. 52 con cassetto, top in marmo Calacatta ondulato, rivestimento in specchio fumè, zoccolo in legno laccato nero.

Bedside table cm. 59x44 H. 52 with drawer, top in Calacatta Ondulato marble, covered in smoked mirror, plinth black laquered.

Sontag
Poltrona cm. 81x83 H86
in Empire 24179/19 inchiostro
Zoccolo in metallo finitura
lacca siena satinato.

Armchair cm. 81x83 H86
in Empire 24179/19 inchiostro
Metal plinth in satinized Siena
lacquered finishing.

Wirt
Vaso cm. 20 H. 45 con disegno
ventagli, ceramica smaltata
oro/bianco.

Vase cm. 20 H. 45 with fan
design, enamelled gold/white
ceramic.

Wright
Mobile trucco cm. 170x60 H.146, struttura rivestita in Faber 24229/35 platino con 2 cassettini laterali push/pull e 1 cassetto centrale con scomparti interni, frontalini in metallo finitura lacca siena satinato. Specchiera in metallo finitura lacca siena satinato, specchio bisellato con perimetro retro sabbiato e retroilluminato LED.

Make-up unit cm. 170x60 H.146, structure in Faber 24229/35 platino with 2 lateral drawers with push/pull and 1 central drawer with internal compartments, metal front parts in satinized Siena lacquered finishing. Mirror with metal part in satinized Siena lacquered finishing, bevelled mirror with back-lightened and sandblasted perimeter.

Sontag
Pouff cm. 60x55 H.41, in pelle Hexagon 24230/59 Mercurio, zoccolo in metallo finitura lacca siena satinato.

Pouf cm. 60x55 H.41, in Hexagon leather 24230/59 Mercurio, metal plinth in satinized Siena lacquered finishing.

Irma
Scatole cm. 12x11 H. 12 - 12x11 H. 8 - 16x12 H. 4,5 12x9 H.4,5, in cristallo puro lavorato con taglio a diamante, stemma araldico Visionnaire inciso sul coperchio.

Boxes cm. 12x11 H. 12 - 12x11 H. 8 - 16x12 H. 4,5 12x9 H.4,5 made in pure crystal processed by diamond cut, visionnaire coat-of-arms engraved on the cover.

Wirt
Vaso cm. 20 H. 45 con disegno ventagli, ceramica smaltata oro/bianco.

Vase cm. 20 H. 45 with fan design, enamelled gold/white ceramic.

Esmeralda
Profumatore cm. 11x11 H. 30 colore oro e bianco, bottiglia in cristallo con disegno diamante, basamento con loghi incisi, anello basamento con scritta Visionnaire a rilievo.

Vaporizer cm. 11x11 H. 30 gold/white color, diamond texture crystal bottle, pedestal base with engraved Visionnaire logos.

Sontag
Pouff cm. 60x55 H.41 in pelle Hexagon 24230/59 Mercurio.
Zoccolo in metallo finitura lacca siena satinato.

Pouf cm. 60x55 H.41 in Hexagon leather 24230/59 Mercurio.
Metal plinth in satinized Siena lacquered finishing.

Art Gallery
Astratto cm. 175x140

Living Room

Hemingway

Hemingway
Divano cm. 324x98 H.95, con 3 sedute
in Empire 24179/01 Perla con cerniera color
ottone invecchiato.
Piedi in legno laccato opaco Ral 1013.

Sofa cm. 324x98 H.95, in Empire 24179/01 Perla
with zip in antique brass finishing.
Legs in matt Ral 1013 lacquered wood.

Hemingway
Poltrona cm. 108x98 H.95, in Empire 24179/01
Perla con cerniera color ottone invecchiato.
Piedi in legno laccato opaco Ral 1013.

Armchair cm. 108x98 H.95, in Empire 24179/01
Perla with zip in antique brass finishing.
Legs in matt Ral 1013 lacquered wood.

Variety Warm
Tappeto cm. 500x300
Catene finitura oro.

Carpet cm. 500x300
Chains in golden finishing.

Art gallery
Antilope cm. 140 x 120

Wright
Trittico di tavolini cm. 60x40 H. 50 - 50x40 H. 45 - 40x40 H. 40
Struttura in metallo finitura lacca nickel nero satinato.

Triptych table cm. 60x40 H. 50 - 50x40 H. 45 - 40x40 H. 40
aluminum structure in satinized black nickel lacquered finishing.

Wright
Tavolini cm. 140x70 H. 40 - 160x70 H. 45
Struttura in metallo finitura lacca nickel nero satinato.

Low tables cm. 140x70 H. 40 - 160x70 H. 45
Aluminum structure in satinized black nickel lacquered finishing.

Brando
Lampadario cm. 75 H.79, struttura in metallo finitura lacca oro satinato
con logo Visionnaire, paralumi in marmo Onice Ivory.

Chandelier cm. 75 H.79, aluminum structure in satinized golden lacquered
finishing with Visionnaire logo Lampshade in Onice Ivory marble.

Hemingway
Turca cm. 207x91 H.78, in Empire 24179/01 Perla con cerniera color ottone invecchiato, piedi in legno laccato opaco Ral 1013

Turca (sofa without back) cm. 207x91 H.78, in Empire 24179/01 Perla with zip in antique brass finishing, legs in matt Ral 1013 lacquered wood.

Rhonin
Mobile basso cm. 250x57 H.64, struttura esterna in pelle Aspide 24231/181 caffè, ante in legno rivestito in Radica di Acero B558
Parti metalliche in finitura lacca nickel nero satinato con borchie finitura lacca nickel nero lucido, interni laccati NCS S2005 Y40R opaco, maniglie in pelle Aspide 24231/181 caffè.

Low unit cm. 250x57 H.64, external structure in leather Aspide 24231/181 caffè, doors in veneered Briar Root B558 wood.
Metal parts in satinized black nickel lacquered finishing with studs in polished black nickel finishing, matt lacquered NCS S2005 Y40R internal part, handles in leather Aspide 24231/181 caffè.

Bucefalo
Scultura in gesso cm. 39 H. 33,
finitura cromo o bronzo.

Sculpture in plaster cm. 39 H. 33,
finished in chrome or bronze.

Marengo
Scultura in gesso cm. 35 H. 36,
finitura cromo o bronzo.

Sculpture in plaster cm. 35 H. 36,
finished in chrome or bronze.

Varenne
Scultura in gesso cm. 37 H. 27,
finitura cromo o bronzo.

Sculpture in plaster cm. 37 H. 27,
finished in chrome or bronze.

Wright
Trittico consolle cm. 120x35 H. 65 - 130x35 H. 70 - 140x35 H. 75, struttura in alluminio finitura lacca nickel nero satinato, borchie ottagonali e torneria centrale finitura lacca nickel nero lucido.

Triptych console cm. 120x35 H. 65 - 130x35 H. 70 - 140x35 H. 75, aluminium structure in satinized black nickel lacquered finishing. Octagonal studs and central turnings in polished black nickel lacquered steel.

Mansfield
Specchiera cm. 60 - 110 - 60 H.80, cornice in metallo fininitura lacca nickel nero satinato, specchio chiaro bisellato.

Mirror cm. 60-110-60 H.80, frame in satinized black nickel lacquered aluminum, central bevelled natural mirror.

Brando
Applique cm. 46x20 H.53, struttura in metallo finitura lacca oro satinato, paralumi in marmo Onice Ivory.

Wall lamp cm. 46x20 H.53, metal structure in satinized golden lacquered finishing, lampshades in Onice Ivory marble.

Pollock
Cache-pot cm. 60x36 H. 101, rivestimento in specchio diamantato, basamento in legno laccato nero lucido.

Cache-pot cm. 60x36 H. 101, in diamond mirror, basement in Ral 9005 black polished lacquered wood.

Dining Room

Ginsberg

Ginsberg
Tavolo da pranzo cm. 260x110 H. 79, top rivestito radica di Frassino A721 sottotop e fusto laccati NCS S2002R lucido, base in metallo finitura cromo satinato.

Dining table cm. 260x110 H. 79, top in veneered ash briar A721 wood, shiny lacquered NCS S2002R undertop and stem, metal base in satinized chrome finishing.

Ginsberg
Sedia cm. 43x62 H. 98 in Nabuk Maestrale 24127/3405 Tartufo, gambe laccate NCS S2002R con inserto in metallo finitura cromo lucido.

Chair cm. 43x62 H. 98, in Nabuk Maestrale leather 24127/3405 Tartufo, lacquered legs in NCS S2002R with metal inserts in polished chrome finishing.

Ginsberg High
Sedia con braccioli cm. 58x65 H. 108, in nabuk Maestrale 24127/3405 tartufo, gambe laccate NCS S2002R con inserto in metallo finitura cromo lucido.

Head of the Table padded armchair with arms cm. 58x65 H. 108, in Nabuk Maestrale leather 24127/3405 Tartufo, lacquered legs in NCS S2002R with metal inserts in polished chrome finishing.

Dean
Lampadario cm. Ø 96 H. 130, struttura in metallo finitura lacca oro satinato con logo Visionnaire, vetri color ambra.

Chandelier cm. Ø 96 H. 130, metal structure in satin golden lacquered finishing with Visionnaire logo, amber glass.

Pollock
Madia cm. 250x55 H. 107, top in radica di Frassino A721, struttura con cassetti laccata NCS S2002R lucido, zoccolo e scuretti in metallo finitura cromo satinato, interni laccati NCS S2002R opaco.

Cabinet cm. 250x55 H. 107, Top in veneered ash briar A721 wood, structure with drawers - shiny lacquered NCS S2002R, metal plinth and shutters in satinized chrome finishing, internal part in lacquered NCS S2002R matt.

Gondar
Specchiera cm. 130x200, cornice in metallo finitura cromo satinato, specchio bisellato chiaro.

Mirror cm. 130x200, metal frame in satinized chrome finishing, bevelled natural mirror.

Speyer
Libreria cm. 61x35 H. 239, in vetro a specchio fumè bisellato, interni rivestiti in specchio fumè bisellato.

Bookshelf cm. 61x35 H. 239, in bevelled smoked mirror, internal in bevelled smoked mirror.

Ginsberg
Sedia cm. 43x62 H. 98 in Nabuk Maestrale 24127/3405 Tartufo, gambe laccate NCS S2002R con inserto in metallo finitura cromo lucido.

Chair cm. 43x62 H. 98, in Nabuk Maestrale leather 24127/3405 Tartufo, lacquered legs in NCS S2002R with metal inserts in polished chrome finishing.

Zephyr
Flute e calici in purissimo cristallo, parti accessorie in ottone bagno oro 24kt con protezione antiossidante.

Champagne and wine glass in pure crystal, accessories in brass plated in gold 24kt with antioxidant protection.

Gothic dreaming
Piastrelle decorative cm. 15x18x1,5
Decorative tiles cm. 15x18x1,5.

Dean
Lampada da tavolo cm. 45 H. 65, struttura in metallo finitura lacca oro satinato, vetri Ambra.

Table lamp cm. 45 H. 65, metal structure in satin golden lacquered finishing, ambra glass.

Ginsberg
Sedia cm. 43x62 H. 98 in Nabuk Maestrale 24127/3405 Tartufo,
gambe laccate NCS S2002R con inserto in metallo finitura cromo lucido.

Chair cm. 43x62 H. 98, in Nabuk Maestrale leather 24127/3405 Tartufo, lacquered legs in NCS S2002R with metal inserts in polished chrome finishing.

Ginsberg High
Sedia con braccioli cm. 58x65 H. 108, in nabuk Maestrale 24127/3405 tartufo, gambe laccate NCS S2002R con inserto in metallo finitura cromo lucido.

Head of the Table padded armchair with arms cm. 58x65 H. 108, in Nabuk Maestrale leather 24127/3405 Tartufo, lacquered legs in NCS S2002R with metal inserts in polished chrome finishing.

Pollock
Madia cm. 250x55 H. 107, top in radica di Frassino A721, struttura con cassetti laccata NCS S2002R lucido, zoccolo e scuretti in metallo finitura cromo satinato, interni laccati NCS S2002R opaco.

Cabinet cm. 250x55 H. 107, Top in veneered ash briar A721 wood, structure with drawers - shiny lacquered NCS S2002R, metal plinth and shutters in satinized chrome finishing, internal part in lacquered NCS S2002R matt.

Saille
Porta tovagliolo, tovaglietta cm. 40x60, in maglia acciaio inox o oro.

Napkin, placemat cm. 40x60, in stainless steel or gold.

Pollock
Madia cm. 250x55 H. 107, top in radica di Frassino A721, struttura con cassetti laccata NCS S2002R lucido, zoccolo e scuretti in metallo finitura cromo satinato, interni laccati NCS S2002R opaco.

Cabinet cm. 250x55 H. 107, Top in veneered ash briar A721 wood, structure with drawers - shiny lacquered NCS S2002R, metal plinth and shutters in satinized chrome finishing, internal part in lacquered NCS S2002R matt.

Dean
Lampada da tavolo cm. 45 H. 65, struttura in metallo finitura lacca oro satinato, vetri Ambra.

Table lamp cm. 45 H. 65, metal structure in satin golden lacquered finishing, ambra glass.

Vatel
Piatto ottagonale cm. Ø 11 - 20 - 26, in porcellana smaltata e bordi scalettati verniciati in oro zecchino.

Octagonal dish cm. Ø 11 - 20 - 26, in enamelled porcelain with jagged edges in pure gold.

Vatel
Alzata per torte cm. Ø 26, in porcellana smaltata e bordi scalettati verniciati in oro zecchino. Base in ottone.

Octagonal Cake stand cm. Ø 26, in enamelled porcelain with jagged edges in pure gold. Base in brass.

Vatel
Portafrutta su due livelli cm. Ø 26, in porcellana smaltata e bordi scalettati verniciati in oro zecchino con stelo in ottone con logo Visionnaire.

Octagonal fruit stand on 2 levels cm. Ø 26, in enamelled porcelain with jagged edges in pure gold. Handle in brass with Visionnaire logo.

Ginsberg High
Sedia con braccioli cm. 58x65 H. 108, in nabuk Maestrale 24127/3405 tartufo, gambe laccate NCS S2002R con inserto in metallo finitura cromo lucido.

Head of the Table padded armchair with arms cm. 58x65 H. 108, in Nabuk Maestrale leather 24127/3405 Tartufo, lacquered legs in NCS S2002R with metal inserts in polished chrome finishing.

Pollock
Consolle cm. 150x39 H. 103, top in marmo slver wave, sottotop laccato Ral 9005 nero lucido, struttura rivestita in specchio fumè bisellato, base e zoccolo in metallo finitura cromo satinato.

Console cm. 150x39 H. 103, top in silver wave marble, shiny Ral 9005 black lacquered undertop, structure in bevelled smoked mirror, metal base and plinth in satinized chrome finishing

Venere de' Medici
Scultura in gesso con finitura cromo o bronzo.
Sculpture in plaster, finished in chrome or bronze.

Gondar
Specchiera cm. 130x200, cornice in metallo finitura cromo satinato, specchio bisellato chiaro.

Mirror cm. 130x200, metal frame in satinized chrome finishing, bevelled natural mirror.

Apollino de' Medici
Scultura in gesso con finitura cromo o bronzo.
Sculpture in plaster, finished in chrome or bronze.

Dean
Lampadario cm. Ø 96 H. 130, struttura in metallo finitura lacca oro satinato con logo Visionnaire, vetri color ambra.

Chandelier cm. Ø 96 H. 130, metal structure in satin golden lacquered finishing with Visionnaire logo, amber glass.

Dean
Applique cm. 64x37 H. 53, struttura in metallo finitura lacca oro satinato, vetri Ambra.

Wall lamp cm. 64x37 H. 53, metal structure in satin golden lacquered finishing, ambra glass.

Food Room

Mayfair

Mayfair
Cucina
Isola cm. 360x130 H. 102, con elettrodomestici. Struttura in legno con gola perimetrale in acciaio finitura lacca oro satinato. Rivestimento in pietra sp. mm. 25 bianco d'Oriente patinato con fresate a punta conica e placche in metallo finitura lacca oro satinato. Ante in acciaio inox lucido con decorazione satinata. Top in marmo Noir St. Laurent con snack desk a sbalzo.

Accessori ed elettrodomestici:
Cassetti con apertura motorizzata, pattumiera, portaposate in faggio scavato color nero, cassetto porta coltelli in acciaio inox forgiato (inclusi), piastre a induzione separate, cappa aspirante a scomparsa, lavastoviglie, lavello acciaio, rubinetto con logo Visionnaire, illuminazione interna a LED.

Kitchen
Island cm. 360x130 H. 102, with appliances.
Wooden structure with steel grooves in satinized golden lacquered finishing. Covered with bianco d'Oriente milled stone th. mm. 25 and satinized golden lacquered metal plates. Doors in stainless steel with satinized decoration. Top in Noir St. Laurent marble.

Accessories and appliances:
Electrical opening system for drawers, sliding rangeHood, dustbin, cutleryHolder in black grooved beech wood, knifeholder including knives in steel, induction cooker, chromed steel sink, dishwasher, taps with visionnaire logo, internal led lighting.

Mayfair
Cucina
Parete attrezzata cm. 468x72 H. 226, con elettrodomestici. Struttura in legno con gole in acciaio finitura lacca oro satinato.
Ante rivestite in pietra sp. mm. 25 bianco d'Oriente patinato con fresate a punta conica e placche in metallo finitura lacca oro satinato. Ante sugli elettrodomestici con sistema rientrante.

Accessori ed elettrodomestici:
Frigorifero mastercool, macchina del caffè, cassetto porta tazzine, macchina per sottovuoto, forno a microonde, forno a vapore, forno multifunzione.

Kitchen:
Cupboard composition cm. 468x72 H. 226, with appliances.
Wooden structure with steel grooves in satinized golden lacquered finishing. Doors covered with bianco d'Oriente milled stone th. 25 mm and satinized golden lacquered metal plates.
Sliding doors on working units.

Accessories and appliances:
Mastercool fridge, coffee machine, cupHolder drawer, vacuum machine, microwave oven, steam oven, multifunction oven.

Clem Stool
Sgabello cm. 60x59 H. 96, struttura in metallo finitura lacca oro satinato.
Schienale e seduta rivestimento in pelle Sherwood 24215/14 colore nero.

Stool cm. 60x59 H. 96 structure in satinized golden lacquered metal.
Seat and back in Sherwood leather 24215/14 colore nero.

Mainz
Lampadario cm. 250x50 H. 50, struttura in acciaio finitura cromo.
Pendenti in cristallo finitura ambra.

Chandelier cm. 250x50 H 50, structure in chromed steel.
Pendants crystal in amber finishing.

Poffert
Alzata per torte cm. Ø 38 H. 39.
Cake stand cm. Ø 38 H. 39.

Poffert
Coltello servizio dolci cm. 43,5.
Cake knife cm. 43,5.

Art Gallery
Aldo Chaparro, Opera unica.
Acciaio inossidabile con pittura elettrostatica colore rame, cm. 140x165.
Stainless steel with electrostatic painting copper color.

Mayfair
Cucina
Isola cm. 360x130 H. 102, con elettrodomestici. Struttura in legno con gola perimetrale in acciaio finitura lacca oro satinato. Rivestimento in pietra sp. mm. 25 bianco d'Oriente patinato con fresate a punta conica e placche in metallo finitura lacca oro satinato. Ante in acciaio inox lucido con decorazione satinata. Top in marmo Noir St. Laurent con snack desk a sbalzo.

Accessori ed elettrodomestici:
Cassetti con apertura motorizzata, pattumiera, portaposate in faggio scavato color nero, cassetto porta coltelli in acciaio inox forgiato (inclusi), piastre a induzione separate, cappa aspirante a scomparsa, lavastoviglie, lavello acciaio, rubinetto con logo Visionnaire, illuminazione interna a LED.

Kitchen
Island cm. 360x130 H. 102, with appliances.
Wooden structure with steel grooves in satinized golden lacquered finishing. Covered with bianco d'Oriente milled stone th. mm. 25 and satinized golden lacquered metal plates. Doors in stainless steel with satinized decoration. Top in Noir St. Laurent marble.

Accessories and appliances:
Electrical opening system for drawers, sliding rangeHood, dustbin, cutleryHolder in black grooved beech wood, knifeholder including knives in steel, induction cooker, chromed steel sink, dishwasher, taps with visionnaire logo, internal led lighting.

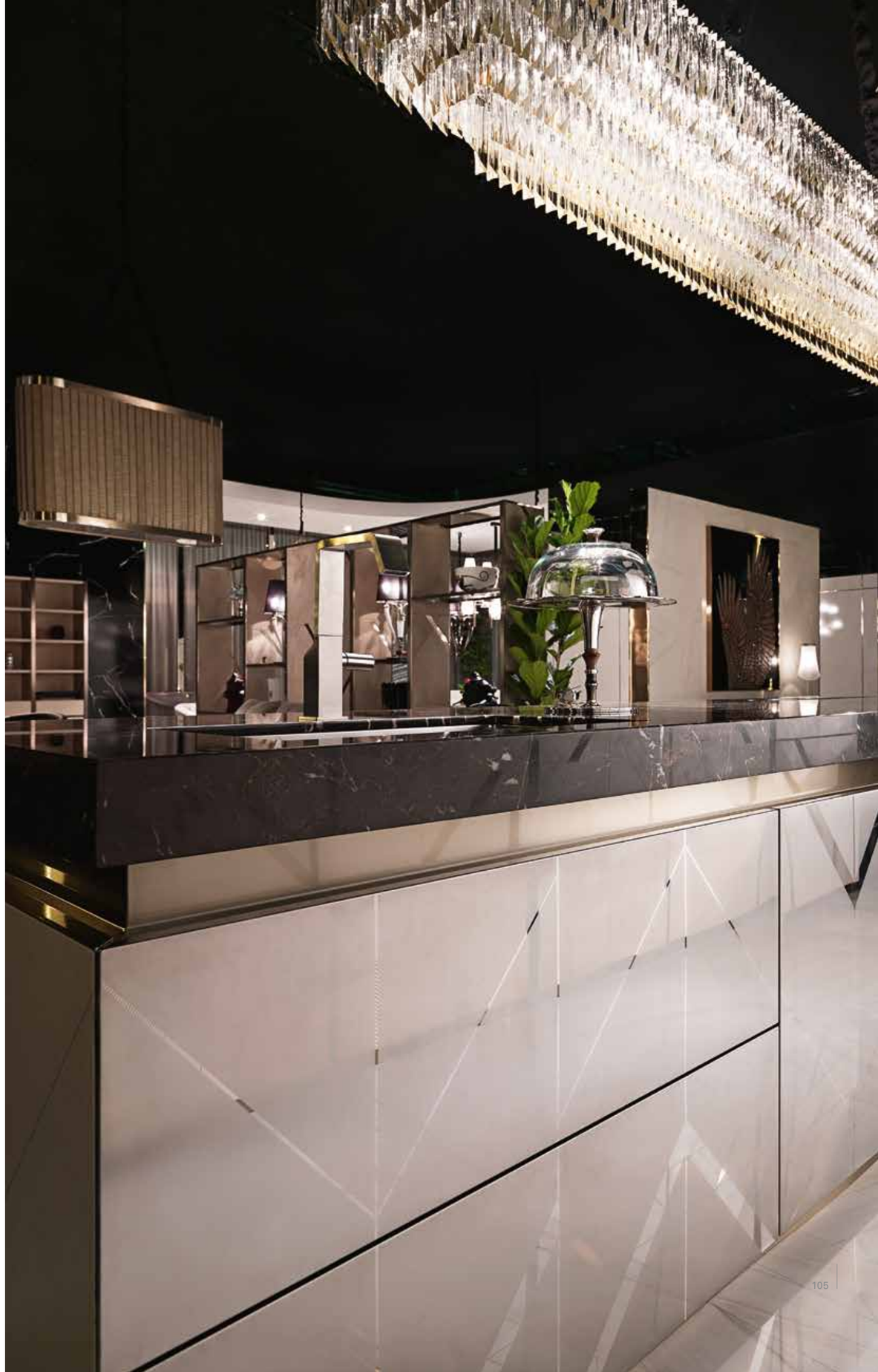

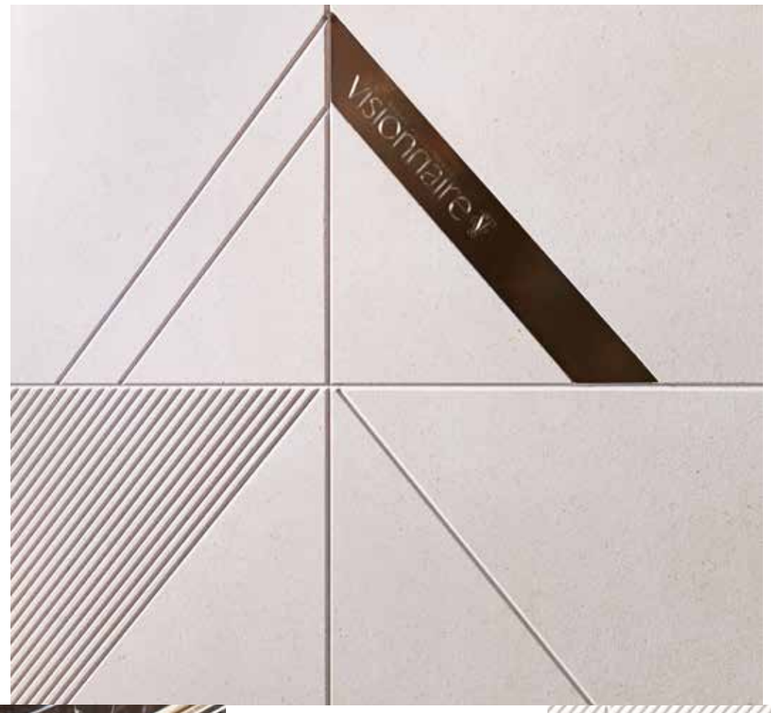
Visionnaire

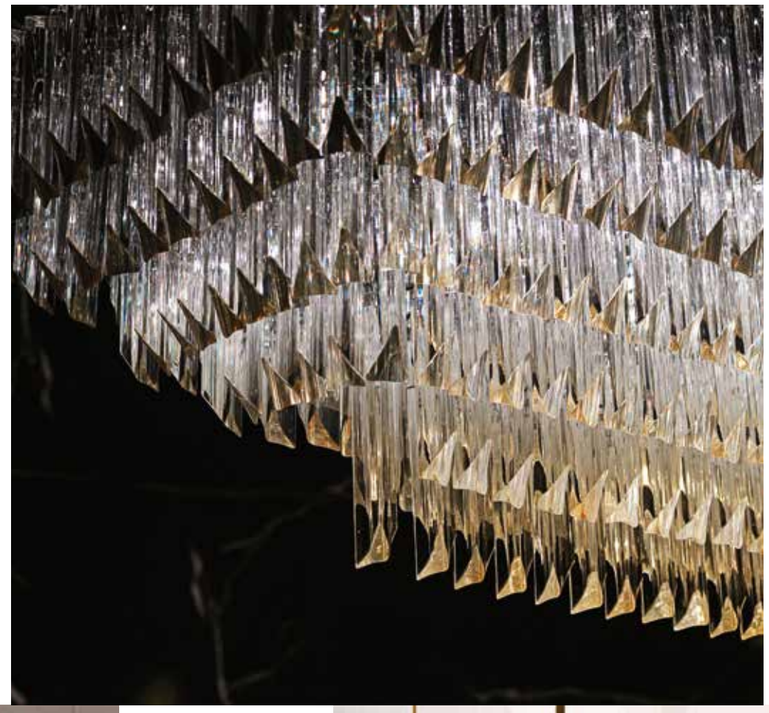

Revenge

Clem
Sedia cm. 60x59 H. 77, struttura in ottone finitura lacca Siena lucido, schienale e seduta in Empire 24179/08 Peltro.

Padded chair cm. 60x59 H. 77, brass structure in polished Siena lacquered finishing, seat and backrest in Empire 24179/08 Peltro.

Revenge
Tavolo da pranzo cm. 320x110 H. 79, top a mosaico con marmi Nero Marquinia, Calcite Azul Extra, Silver Wave, Arabescato Vagli, Bardiglio Grigio e placca in ottone con logo Visionnaire, cornice in acciaio finitura lacca nickel nero lucido, gambe in acciaio finitura lacca Siena satinato con bordi finitura lacca nickel nero lucido.

Dining table cm. 320x110 H. 79, top in mosaic with Nero Marquinia, Calcite Azul Extra, Silver Wave, Arabescato Vagli, Bardiglio Grigio marbles and plate in brass with Visionnaire logo, steel frame in polished black nickel lacquered Finishing. Steel legs in satinized Siena lacquered finishing with borders in polished black nickel lacquered finishing.

Swanson
Lampadario cm. 240x45 H. 136, struttura in acciaio finitura lacca Siena satinato, paralumi e fondelli in vetro sabbiato con decorazioni lucide.

Chandelier cm. 240x45 H. 136, steel structure in satinized Siena lacquered finishing, lampshades and bottoms sandblasted glass with shiny decorations.

Aurora
Madia cm. 240x55 H. 85, struttura di legno rivestita in acciaio finitura lacca nickel nero satinato, cornice ante in metallo finitura lacca nickel nero lucido, ante in radica C827 con inserti in metallo finitura cromo lucido, base in metallo finitura lacca nickel nero satinato.
Cabinet cm. 240x55 H. 85.

Wooden structure covered with satinized black nickel lacquered steel, doors frame in polished black nickel lacquered metal, doors in briar wood C827 with metal inserts in polished chrome finishing, metal base in satinized black nickel lacquered finishing.

Remy
Tappeto cm. 400x302.
Carpet cm. 400x302.

Art Gallery
Lisca Pesce cm. 180x95H

Aurora
Madia cm. 240x55 H. 85, struttura di legno rivestita in acciaio finitura lacca nickel nero satinato, cornice ante in metallo finitura lacca nickel nero lucido, ante in radica C827 con inserti in metallo finitura cromo lucido, base in metallo finitura lacca nickel nero satinato.
Cabinet cm. 240x55 H. 85.

Wooden structure covered with satinized black nickel lacquered steel, doors frame in polished black nickel lacquered metal, doors in briar wood C827 with metal inserts in polished chrome finishing, metal base in satinized black nickel lacquered finishing.

Ghibli
Vasi cm. 24 H. 35 - cm. 30 H. 35, in ceramica fatta a mano, finitura oro.

Vases cm. 24 H. 35/cm. 30 H. 35, handmade ceramic, gold finishing.

Wirt
Vaso cm. 20 H. 45 con disegno rombi, ceramica smaltata platino/grigio/nero.

Vase cm. 20 H. 45 with fan design, enamelled platinum/grey/black ceramic.

Clem
Sedia cm.60x59 H.77, struttura in ottone finitura lacca siena lucido, schienale e seduta in Empire 24179/08 Peltro.

Padded chair cm.60x59 H. 77, brass structure in polished Siena lacquered finishing, seat and backrest in Empire 24179/08 Peltro.

Remy
Tappeto cm. 400x302
Carpet cm. 400x302

Art Gallery
Matteo Pugliese - Vertigo II
Scultura in bronzo, cm. 114x32x36.
Bronze sculpture.

Aurora
Consolle cm. 163x45 H. 98, struttura rivestita in metallo finitura lacca nickel nero satinato, cornice cassetti in metallo finitura lacca nickel nero lucido, frontini cassetti in marmo Silver Wave Brown con inserti in metallo finitura cromo lucido. Gambe in metallo finitura lacca nickel nero satinato con puntali finitura nickel nero lucido.

Console cm. 163x45 H.98
Structure covered with metal in satinized black nickel lacquered finishing. Metal frame of drawers in polished black nickel lacquered finishing, front parts of drawers in Silver Wave marble with metal inserts in polished chrome finishing. Metal legs in satinized black nickel lacquered finishing with tips in polished black nickel finishing.

Aurora
Console cm. 163x45 H. 98, struttura rivestita in metallo finitura lacca nickel nero satinato, cornice cassetti in metallo finitura lacca nickel nero lucido, frontini cassetti in marmo Silver Wave Brown con inserti in metallo finitura cromo lucido.
Gambe in metallo finitura lacca nickel nero satinato con puntali finitura nickel nero lucido.

Console cm. 163x45 H. 98, structure covered with metal in satinized black nickel lacquered finishing, metal frame of drawers in polished black nickel lacquered finishing, front parts of drawers in Silver Wave marble with metal inserts in polished chrome finishing.
Metal legs in satinized black nickel lacquered finishing with tips in polished black nickel finishing.

Revenge
Tavolo da pranzo cm. 320x110 H. 79,
top a mosaico con marmi Nero Marquinia, Calcite Azul Extra, Silver Wave, Arabescato Vagli, Bardiglio Grigio e placca in ottone con logo Visionnaire, cornice in acciaio finitura lacca nickel nero lucido, gambe in acciaio finitura lacca Siena satinato con bordi finitura lacca nickel nero lucido.

Dining table cm. 320x110 H. 79, top in mosaic with Nero Marquinia, Calcite Azul Extra, Silver Wave, Arabescato Vagli, Bardiglio Grigio marbles and plate in brass with Visionnaire logo, steel frame in polished black nickel lacquered Finishing. Steel legs in satinized Siena lacquered finishing with borders in polished black nickel lacquered finishing.

Art Gallery
Matteo Pugliese - Vertigo II cm. 114x32x36.
Scultura in bronzo.
Bronze sculpture.

Glinda
Libreria a giorno cm. 520x45 H. 250, montanti rivestiti in Faber 24229/66 beige trapuntato con disegno geometrico ed inserti in metallo finitura lacca Siena satinato; predisposizione passacavi. Metalli finitura lacca Siena satinato, mensole in vetro fumé e acciaio. Ripiano di base in specchio bronzo, schiena centrale in specchio bronzo con predisposizione per attacco applique.

Open bookshelf cm. 520x45 H. 250, Side panels upholstered in quilted Faber 24229/66 beige and metal inserts in satinized Siena lacquered finishing; predisposed for wire connections. Metal parts in satinized Siena lacquered finishing, shelves in smoked glass and steel. Bottom shelf in bronzed mirror, central back panel in bronzed mirror, predisposed for applique fixing.

Esmeralda
Lampada da tavolo cm. 36 x 39 H. 60, struttura in acciaio finitura lacca Siena lucido. Corni finitura smaltata ostrica, paralumi sagomati in seta nera.

Table lamp cm. 36x39 H. 60, steel structure in polished Siena lacquered finishing. Horns in white oyster enameled finishing, shaped lampshade in black silk.

Sieglinde
Applique cm. 40x35 H. 162, struttura in acciaio finitura lacca Siena lucido. Corni finitura smaltata ostrica, paralumi in seta crema.

Wall lamp cm. 40x35 H. 162, steel structure in polished Siena lacquered finishing. Horns in white oyster enameled finishing, lampshades in cream silk.

Scimmia
Ciotola cm. 38 H. 40, porcellana modellata a mano con decorazioni oro.

Bowl cm. 38 H. 40, hand shaped porcelain with gold decorations.

Windsor
Cache-pot cm. Ø 35 H. 103, in ceramica smalto bianco con decori oro.

Cache-pot cm. Ø 35 H. 103, in white enameled ceramic with gold decorations.

Chantilly
Cache-pot cm. Ø 34 H. 100, in ceramica smalto nero con decori oro.

Cache-pot cm. Ø 34 H. 100, in black enameled ceramic with gold decorations.

Art Gallery
Matteo Pugliese - Samurai Guardiano VIII
cm. 37x33 H. 67
Bronzo e terracotta
Bronze and baked clay.

Matteo Pugliese - Samurai Guardiano IX
cm. 31x36 H. 40
Bronzo
Bronze

Poffert
Alzata per torte cm. Ø 38 H. 39
Cake stand cm. Ø 38 H. 39

Glinda
Libreria a giorno cm. 520x45 H. 250, montanti rivestiti in Faber 24229/66 beige trapuntato con disegno geometrico ed inserti in metallo finitura lacca Siena satinato; predisposizione passacavi. Metalli finitura lacca Siena satinato, mensole in vetro fumé e acciaio. Ripiano di base in specchio bronzo, schiena centrale in specchio bronzo con predisposizione per attacco applique.

Open bookshelf cm. 520x45 H. 250, Side panels upholstered in quilted Faber 24229/66 beige and metal inserts in satinized Siena lacquered finishing; predisposed for wire connections. Metal parts in satinized Siena lacquered finishing, shelves in smoked glass and steel. Bottom shelf in bronzed mirror, central back panel in bronzed mirror, predisposed for applique fixing.

Esmeralda
Lampada da tavolo cm. 36 x 39 H. 60, struttura in acciaio finitura lacca Siena lucido. Corni finitura smaltata ostrica, paralumi sagomati in seta nera.

Table lamp cm. 36x39 H. 60, steel structure in polished Siena lacquered finishing. Horns in white oyster enameled finishing, shaped lampshade in black silk.

Sieglinde
Applique cm. 40x35 H. 162,
struttura in acciaio finitura lacca Siena lucido.
Corni finitura smaltata ostrica, paralumi in seta crema.

Wall lamp cm. 40x35 H. 162, steel structure in polished Siena lacquered finishing. Horns in white oyster enameled finishing, lampshades in cream silk.

Scimmia
Ciotola cm. 38 H. 40, porcellana modellata a mano con decorazioni oro.
Bowl cm. 38 H. 40, hand shaped porcelain with gold decorations.

Windsor
Cache-pot cm. Ø 35 H. 103, in ceramica smalto bianco con decori oro.
Cache-pot cm. Ø 35 H. 103, in white enameled ceramic with gold decorations.

Chantilly
Cache-pot cm. Ø 34 H. 100, in ceramica smalto nero con decori oro.
Cache-pot cm. Ø 34 H. 100, in black enameled ceramic with gold decorations.

Aurora
Mobile bar cm. 101x45 H.151, struttura in legno rivestita in radica C827
Cornice ante in metallo finitura nickel nero lucido.
Ante in marmo Silver Wave Brown con inserti in metallo finitura cromo lucido. Gambe in metallo finitura lacca nickel nero satinato con puntali finitura nickel nero lucido.

Bar unit cm. 101x45 H.151 structure in veneered briar wood C827
Doors frame in polished black nickel lacquered metal.
Doors Silver Wave marble with metal inserts in polished chrome finishing. Metal legs in satinized black nickel lacquered finishing with tips in polished. Black nickel finishing.

Vatel
Piatto ottagonale cm. Ø 11 - 20 - 26, in porcellana smaltata e bordi scalettati verniciati in oro zecchino.

Octagonal dish cm. Ø 11 - 20 - 26 in enamelled porcelain with jagged edges in pure gold.

Vatel
Alzata per torte cm. Ø 26 in porcellana smaltata e bordi scalettati verniciati in oro zecchino. Base in ottone.

Octagolan Cake stand cm. Ø 26 in enamelled porcelain with jagged edges in pure gold. Base in brass.

Myrna
Separè cm. 310 H. 160, struttura in legno stampa digitale con grafica astratta su fondo rosso, piedi in acciaio finitura lacca canna di fucile satinato.

Divider cm. 310 H. 160, structure in digital print wood with abstract design on red background, steel legs in satinized gunmetal gray lacquered finishing.

Swanson
Lampadario cm. 240x45 H.136, struttura in acciaio finitura lacca siena satinato, paralumi e fondelli in vetro sabbiato con decorazioni lucide.

Chandelier cm. 240x45 H.136, steel structure in satinized Siena lacquered finishing, lampshades and bottoms sandblasted glass with shiny decorations.

visionnaire

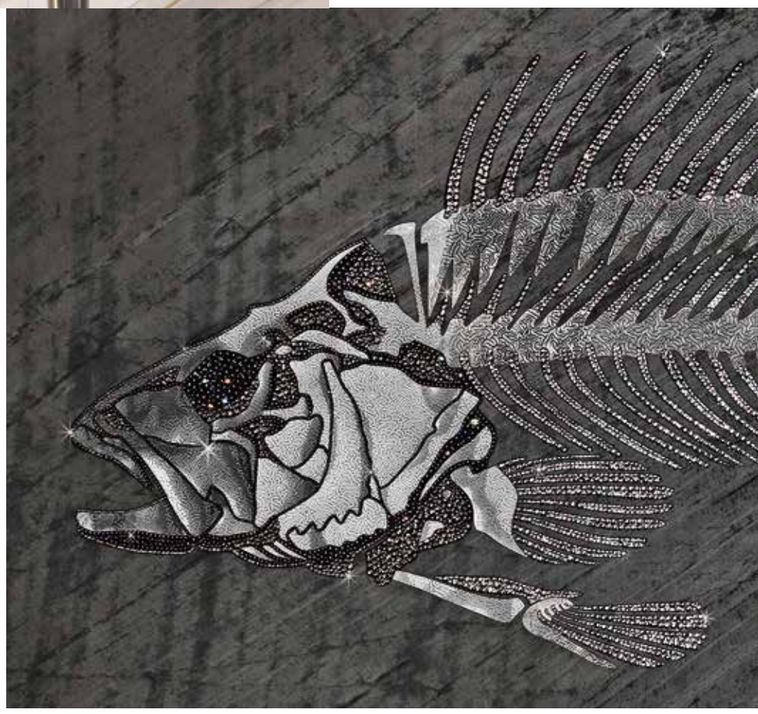

Bedroom

Beloved

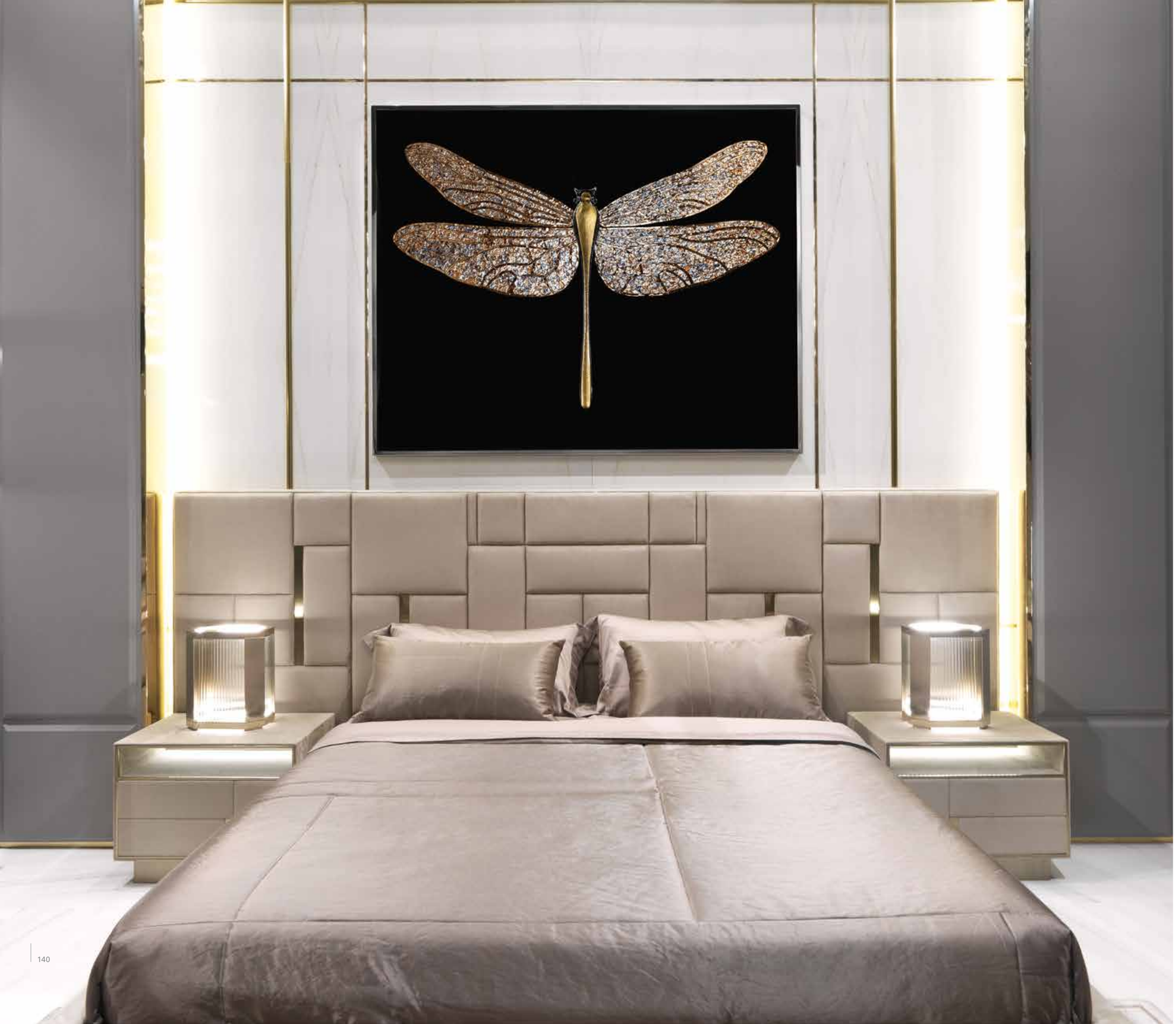

Beloved
Letto con testata cm. 334x219 H.138, in Faber 24229/66 beige, inserti e zoccolo in acciaio finitura lacca oro satinato.
Rete a doghe 180x200
Materasso ortopedico cm. 180x200 H. 20
Cuscini guanciale cm. 80x50 in piuma.

Bed with Headboard cm. 334x219 H.138, in Faber 24229/66 beige, inserts and plinth in satinized golden lacquered steel.
Wooden slats 180x200
Ortopedic mattress cm. 180x200 H.20
Pillows cm. 80x50

Ernon
Copriletto in raso trapuntato cm. 280x260, set lenzuola con 2 federe in cotone raso con ricami tono su tono.
Cuscini 75x40 in raso trapuntato.

Bedcover in quilted satin cm. 280x260, set of sheets with 2 pillowcases in cotton satin with embroidery tone on tone
Cushions 75x40 in quilted satin.

Beloved
Comodino cm. 65x45 H. 50, in Faber 24229/66 beige, placche in acciaio finiture lacca oro satinato.
Zoccolo in acciaio finitura lacca oro satinato.
Interno ante e cassetti NCS S2005 Y40R opaco, completo di luce di cortesia.

Bedside table cm. 65x45 H.50 in Faber 24229/66 beige, plates in satinized golden lacquered steel.
Plinth in satinized golden lacquered steel, inner doors and drawers in NCS S2005 Y40R matt lacquered, with courtesy light.

Ethan
Lampada da tavolo cm. 30x20 H. 38, struttura in acciaio finitura lacca oro satinato, vetri ondulati trasparenti. Illuminazione perimetrale LED.

Table lamp cm. 30x20 H.38, steel strucutre in satinized golden lacquered finishing.
Transparent shaped glass. Perimeter LED lighting.

Art gallery
Libellula murano cm. 175x140

visionaire

Blazing
Chaise longue cm. 180x80 H. 60, in Faber 24229/66 beige.
Top in marmo Onice Velluto vein cut. Piedi e placche in acciaio finitura lacca oro satinato. Cuscino volante cm. 60x60 - 40x40 in tessuto Faber 24229/66 beige con bordo a fascia.

Chaise longue cm. 180x80 H.60 in Faber 24229/66 beige.
Top in Onice Velluto vein cut marble. Steel legs and plates in satinized golden lacquered finishing. Loose cushion cm. 60x60 - 40x40 in fabric Faber 24229/66 beige with band.

Lafitte
Mobile trucco cm. 160x55 H. 118, rivestimento finachi e frontini cassetti in Faber 24229/66 beige, top in marmo Onice Velluto vein cut.
Profili in acciaio e placche in acciaio finitura lacca oro lucido.
Interno cassetti laccati NCS S2005 Y40R opaco.

Make-up unit cm. 160x55 H.118, lateral and front parts of drawers upholstered in Faber 24229/66 beige, top in Onice Velluto vein cut marbleSteel profiles and plates in polished golden lacquered finishig.
Inside drawers in NCS S2005 Y40R matt lacquered.

Enigma Light
Tappeto cm. 350x250
Carpet cm. 350x250

Wicked
Pouff cm. 60x46 H. 41, in tessuto Faber 24229/66 beige.
Placche in acciaio finitura lacca oro satinato.

Pouf cm. 60x46 H. 41, in fabric Faber 24229/66 beige.
Steel plates in satinized golden lacquered finishing.

Art gallery
Nautilus cm. 100x130
Libellula Murano cm. 175x140.

Ut Apes
Vaso cm. 23 H. 40, Porcellana modellata a mano con decorazioni oro.
Vase cm. 23 H. 40, Hand shaped porcelain with gold decorations.

Ethan
Lampadario cm. 120x60 H.80, struttura in acciaio finitura lacca oro satinato. Vetri ondulati trasparenti. Illuminazione perimetrale LED.

Chandelier cm. 120x60 H.80, structure in satinized golden lacquered steel.
Transparent shaped glass. Perimeter LED lighting.

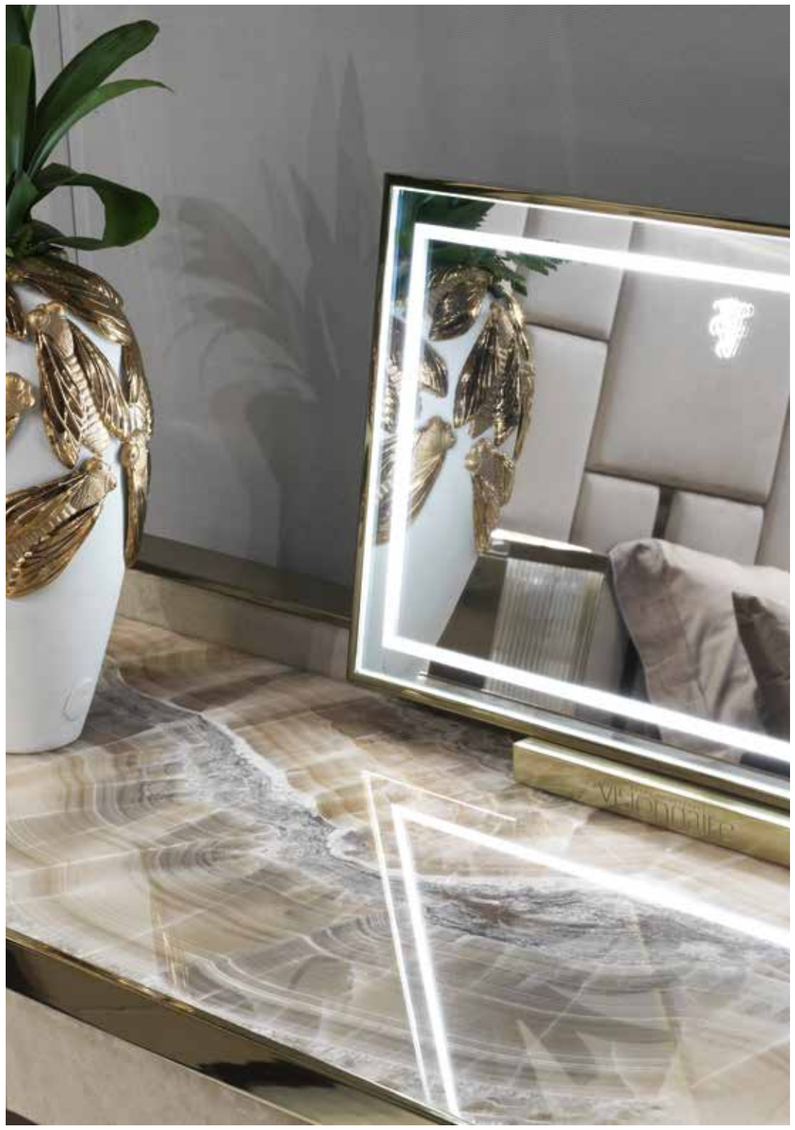

Barrymore
Comò cm. 242x55 H. 71, in Faber 24229/35 platino. Placche in acciaio finitura lacca oro satinato. Interno cassetti laccato NCS S2005 Y40R opaco.

Chest of drawers cm. 242x55 H. 71, in Faber 24229/35 platino. Steel plates in satinized golden lacquered finishing.
Inner drawers in NCS S2005 Y40R matt lacquered.

Marey
Specchiera cm. 90x160, cornice in Faber 24229/35 platino, placche in acciaio finitura lacca oro satinato. Specchio chiaro.

Mirror cm. 90x160, frame in Faber 24229/35 platino, steel plates in satinized golden lacquered finishing. Natural mirror.

Ethan
Applique cm. 30x24 H. 60, struttura in acciaio finitura lacca oro satinato.
Vetri ondulati trasparenti. Illuminazione perimetrale LED.

Wall lamp cm. 30x24 H. 60, steel structure in satinized golden lacquered finishing. Transparent shaped glass. Perimeter LED lighting.

Tritone
Vaso cm. 27 H. 28, in ceramica realizzato a mano con cuore tornito e scaglie applicate singolarmente. Finitura oro smaltata a forno.

Vase cm. 27 H. 28, handmade ceramic with turned structure and scales applied individually. Baked enamelled gold finishing.

Blazing
Chaise longue cm. 180x80 H. 60, in Faber 24229/66 beige. Top in marmo Onice Velluto vein cut. Piedi e placche in acciaio finitura lacca oro satinato. Cuscino volante cm. 60x60 - 40x40 in tessuto Faber 24229/66 beige con bordo a fascia.

Chaise longue cm. 180x80 H.60 in Faber 24229/66 beige. Top in Onice Velluto vein cut marble. Steel legs and plates in satinized golden lacquered finishing. Loose cushion cm. 60x60 - 40x40 in fabric Faber 24229/66 beige with band.

Barrymore
Armadio cm. 362x60 H. 240, ante superiori e cestoni inferiori rivestiti in Faber 24229/35 platino, ripiani in Faber 24229/35 platino, zoccolo, maniglie e profili in acciaio finitura lacca oro satinato. Vano centrale con ante a soffietto rientranti con ripiani e specchiera TV 55" integrata, illuminazione interna a LED.
Vani laterali con barra appendiabiti.
Interno cassetti laccato NCS S2005 Y40R opaco.

Wardrobe cm. 362x60 H. 240, upper doors and lower baskets upholstered in Faber 24229/35 platino. Shelves in Faber 24229/35 platino. Plinth, handles and profiles in satinized golden lacquered finishing. Central compartment with retractable folding doors with shelves and mirror TV 55" integrated, LED light system.
Side compartments withHanging rail.
Inner drawers NCS S2005 Y40R matt lacquered.

Ethan
Lampadario cm. 120x60 H.80, struttura in acciaio finitura lacca oro satinato. Vetri ondulati trasparenti. Illuminazione perimetrale LED.

Chandelier cm. 120x60 H.80, structure in satinized golden lacquered steel. Transparent shaped glass. Perimeter LED lighting.

Living Room

Davis

GLASS

Davis
Divano componibile:
nr. 1 elemento laterale cm. 218x103 H. 67, in velluto cashmere Olimpo 24233/04 Mercurio. Top schienale e bracciolo in marmo SilverWave. Piedi in legno laccato opaco Ral 9005 nero.
nr. 1 chaise longue cm. 117x173 H. 67, in velluto cashmere Olimpo 24233/04 Mercurio. Top schienale e bracciolo in marmo SilverWave. Piedi in legno laccato opaco Ral 9005 nero.

Modular sofa:
nr. 1 lateral element cm. 218x103 H. 67, in cashmere velvet Olimpo 24233/04 Mercurio. Bakrest and armrest top in SilverWave marble. Wooden legs in matt Ral 9005 black.
nr. 1 chaise longue cm. 117x173 H. 67, in cashmere velvet Olimpo 24233/04 Mercurio. Bakrest and armrest top in SilverWave marble. Wooden legs in matt Ral 9005 black.

Crawford
Tavolino cm. 120x80 H. 45 - 60x60 H. 35, esterno in marmo Silver Wave. Interno in legno rivestito in foglia oro.

Table cm. 120x80 H. 45/60x60 H. 35 External in Silver Wave marble. Wooden internal part in golden leaf.

Variety Cold
Tappeto cm. 400x300, Catene finitura cromo.
Carpet cm. 400x300, Chains in chrome finishing.

Snake
Lampadario cm. Ø 60 H. 190, struttura in metallo finitura oro lucido. Catenelle snake colore oro con gocce di cristallo ambra.

Chandelier cm. Ø 60 H. 190, Metal structure in polished golden lacquered finishing. Snake chains in golden colour with amber crystal drops.

Snake
Lampadario cm. Ø 60 H. 190, struttura in metallo finitura oro lucido. Catenelle snake colore oro con gocce di cristallo ambra.

Chandelier cm. Ø 60 H. 190, Metal structure in polished golden lacquered finishing. Snake chains in golden colour with amber crystal drops.

Candid
Plaid cm. 140x150, in Gemini 24234/91 Sabbia, bordi in lana grigia con cuciture.

Plaid cm. 140x150, in Gemini 24234/91 Sabbia, edges in gray wool with stitching.

GLASS

Talos
Specchiera cm. 140x202, cornice esterna rivestita in specchio bronzo bisellato, cornice interna in metallo finitura lacca champagne lucido.

Mirror cm. 140x202, external frame in bevelled bronze mirror, metal internal frame in polished champagne lacquered finishing.

Crawford
Tavolino cm. 120x80 H. 45 - 60x60 H. 35, esterno in marmo Silver Wave. Interno in legno rivestito in foglia oro.

Table cm. 120x80 H. 45/60x60 H. 35 External in Silver Wave marble. Wooden internal part in golden leaf.

Variety Cold
Tappeto cm. 400x300 Catene finitura cromo.
Carpet cm. 400x300 Chains in chrome finishing.

Davis
Poltrona cm.95x86 H. 67, in Nabuk Maestrale 24127/101 Ardesia, top schienale e braccioli in marmo Silver Wave, piedi in legno laccato opaco Ral 9005 neri. Cuscino volante 50x50 cm con fascia in Nabuk Maestrale 24127/101 Ardesia.

Armchair cm. 95x86 H.67 in Nabuk Maestrale 24127/101 Ardesia, backrest and armrest top in SilverWave marble, wooden legs in matt Ral 9005 black. Loose cushion 50x50 cm with band in Nabuk Maestrale 24127/101 Ardesia.

Snake
Applique cm. 30x15 H. 70, struttura in metallo finitura oro lucido, catenelle snake colore oro con gocce di cristallo ambra.

Wall lamp cm. 30x15 H. 70, metal structure in polished golden lacquered finishing, snake chains in golden colour with amber crystal drops.

Brownie
Libreria cm. 280x45 H. 226, struttura esterna e cornice in Radica Sycomore Frise C902, schienale di fondo in vetro specchio fumè. Mensole e spalle interne interni in pelle Aspide 24231/150 color sabbia, maniglie in acciaio finitura lacca champagne satinato.
TV 46" non incluso.

Bookshelf cm. 280x45 H. 226, external structure and frame in Veneer Sycomore C902, bottom panel in smoked mirror glass. Shelves and internal supports in Aspide leather 24231/150 col. sabbia. Handles in satinized steel champagne lacquered finishing.
TV 46" not included.

Wright
Scrittoio cm. 200x85 H.75, struttura in legno rivestito radica B200 Ghiaccio con 2 cassetti laterali push/pull, frontalini in metallo finitura lacca champagne satinato, anta a ribalta porta penne in Nabuk Maestrale 24127/3414 Talpa. Passacavi posteriore in Nabuk Maestrale 24127/3414 Talpa.

Writing desk cm. 200x85 H.75, structure in veneered briar wood B200 Ghiaccio with 2 lateral drawers, with push/pull, front of drawers in satinized champagne lacquered finishing, flap door penHolder in Nabuk Maestrale 24127/3414 Talpa. Back cavity for electric cables passage in Nabuk Maestrale 24127/3414 Talpa.

Ginsberg
Poltrona da ufficio su ruote con braccioli cm. 58x65 H. 102/109, in Nabuk Maestrale 24127/3405 Tartufo.
Base in metallo finitura lacca champagne lucido con rotelle.

Office armchair with wheels cm. 58x65 H. 102/109, in Nabuk Maestrale 24127/3405 Tartufo. Metal base in champagne lacquered finishing with wheels.

Passy
Cofanetto cm. 18x12 H. 12, in cristallo nero/oro con logo Visionnaire in bassorilievo.

Case cm. 18x12 H. 12, with low-relieved Visionnaire logo, black gold on crystal.

Winx
Scatola cilindrica con coperchio in cristallo nero/oro con logo Visionnaire in bassorilievo.

Cilindrical case with cover, low-relieved Visionnaire logo, black gold on crystal.

Snake
Lampada da tavolo cm. Ø 20 H. 52, struttura in metallo finitura oro lucido. Catenelle snake colore oro.

Table lamp cm. Ø 20 H. 52, metal structure in golden finishing. Snake chains in gold colour.

Passy
Cofanetto cm. 18x12 H. 12, in cristallo nero/oro con logo Visionnaire in bassorilievo.

Case cm. 18x12 H. 12, with low-relieved Visionnaire logo, black gold on crystal.

Winx
Scatola cilindrica con coperchio in cristallo nero/oro con logo Visionnaire in bassorilievo.

Cilindrical case with cover, low-relieved Visionnaire logo, black gold on crystal.

Living Room

Chatam

Chatam
Divano componibile:
nr. 2 elementi curvi laterali cm. 146x155 H. 92, con bracciolo (1 destro e 1 sinistro)
nr. 2 elementi curvi centrali cm. 170x115 H. 92, in Empire 24179/01 Perla, cerniere e tiralampo in lacca oro.
Piedi in alluminio lacca oro, tiralampo lacca oro con inserto in Denver 007 Avorio.
Cuscino volante cm. 55x55 in Empire 24179/01 Perla
Cuscino volante cm. 45x45 in Empire 24179/01 Perla

Modular sofa:
nr. 2 lateral curved elements cm. 146x155 H. 91, with armrests (1 right and 1 left).
nr. 2 central curved elements cm. 170x115 H. 91, in Empire 24179/01 Perla, golden lacquered zips and zip pullers.
Legs in golden lacquered aluminum, golden lacquered zip pullers with insert in Denver 007 Avorio.
Loose cushion cm. 55x55 in Empire 24179/01 Perla
Loose cushion cm. 45x45 in Empire 24179/01 Perla

Charles
Tavolino tondo cm. Ø 110 H. 42, in pelle Marble 24133/514 beige, top in marmo Sahara Noir, cornice in ottone lacca oro satinato.

Round table cm. Ø 110 H. 42, in Marble leather 24133/514 beige, top in Sahara Noir marble, frame in satinized golden lacquered brass.

Nibelung
Vaso artistico cm. 38 H. 44, in ceramica impreziosita da un decoro "diamante" in oro zecchino applicato a pennello.

Artistic vase cm. 38 H. 44 ceramic enriched by "diamond" decoration in fine gold applied by brush.

Brunilde
Lampadario cm. Ø 82 H.188, struttura in acciaio lacca canna di fucile lucido, paralumi in seta nero.

Chandelier cm. Ø 82 H. 188, structure in gunmetal gray lacquered finishing, lampshades in black silk.

Charles
Tavolino tondo cm. Ø 110 H. 42, in pelle Marble 24133/514 beige,
top in marmo Sahara Noir, cornice in ottone lacca oro satinato.

Round table cm. Ø 110 H. 42, in Marble leather 24133/514 beige,
top in Sahara Noir marble, frame in satinized golden lacquered brass.

Vadym
Cabinet con 2 ante cm. 91x62 H. 171, ante rivestite in mosaico di vetro, profili acciaio lacca oro lucido. Illuminazione interna a LED.

Cabinet with 2 doors cm. 91x62 H. 171, doors covered in glass mosaic, profiles in golden lacquered steel. Inside LED lighting.

Arnolfo
Vaso cm. Ø 12 H. 26, in ceramica smaltato con coperchio, finitura bianco/oro.

Vase cm. Ø 12 H. 26, in enamelled ceramic with cover, white/gold finishing.

Living Room

Citizen

Citizen
Divano cm. 307x102 H. 72, in Penthouse 24148/02 Platino, basamento in acciaio finitura lacca siena satinato.

Sofa cm. 307x102 H. 72, in Penthouse 24148/02 Platino, basement in satinized Siena lacquered finishing.

Myrna
Separè cm. 310 H. 160, struttura in legno stampa digitale con grafica astratta su fondo rosso, piedi in acciaio finitura lacca canna di fucile satinato.

Divider cm. 310 H. 160, structure in digital print wood with abstract design on red background, steel legs in satinized gunmetal gray lacquered finishing.

Citizen
Divano con un braccio cm. 270x102 H. 72, in Penthouse 24148/02 Platino, basamento in acciaio finitura lacca siena satinato, mostrina schienale in acciaio finitura lacca siena satinato con logo Visionnaire.
Cuscino volante cm. Ø 35 in velluto Penthouse 24148/02 Platino.

Sofa with one arm cm. 270x102 H. 72, in Penthouse 24148/02 Platino, basement in satinized Siena lacquered finishing, patches in satinized Siena lacquered finishing with engraved coats of arms, applied on the backrest. Loose cushion cm. Ø 35 in velvet Penthouse 24148/02 Platino.

Basil
Consolle cm. 190x40 H. 94, top e cassetto in radica di Frassino A721 laccato poliestere lucido, sottotop laccato NCS S2005 Y40R, cassetto con inserti cromo, interno cassetto laccato NCS S2005-Y40R opaco. Struttura in acciaio finitura lacca Siena satinato.

Console cm. 190x40 H. 94, top and drawer in polished veneered briar A721, undertop in NCS S2005 Y40R lacquered, drawer with chromed inserts, internal drawer in NCS S2005-Y40R matt lacquered. Steel structure in satinized Siena lacquered finishing.

Ghibli
Vasi cm. 24 H. 35 - cm. 30 H. 35, in ceramica fatta a mano, finitura oro.
Vases cm. 24 H. 35/cm. 30 H. 35, handmade ceramic, gold finishing.

Gotham
Tappeto cm. 400x300.
Carpet cm. 400x300.

Basil
Consolle cm. 190x40 H. 94, top e cassetto in radica di Frassino A721 laccato poliestere lucido, sottotop laccato NCS S2005 Y40R, cassetto con inserti cromo, interno cassetto laccato NCS S2005-Y40R opaco. Struttura in acciaio finitura lacca Siena satinato.

Console cm. 190x40 H. 94, top and drawer in polished veneered briar A721, undertop in NCS S2005 Y40R lacquered, drawer with chromed inserts, internal drawer in NCS S2005-Y40R matt lacquered. Steel structure in satinized Siena lacquered finishing.

Ghibli
Vasi cm. 24 H. 35 - cm. 30 H. 35, in ceramica fatta a mano, finitura oro.
Vases cm. 24 H. 35/cm. 30 H. 35, handmade ceramic, gold finishing.

Cheyney
Poltrona cm. 76x91 H. 98, in pelle Sherwood 24215/25 Tortora, basamento girevole in acciaio finitura lacca siena satinato.

Armchair cm. 76x91 H.98 in Sherwood leather 24215/25 Tortora, swivel base in satinized Siena lacquered finishing.

Citizen
Pouff tondo cm. Ø 75 H. 43, struttura in pelle Sherwood 24215/06 Ebano, seduta in pelle Sherwood intrecciata 24215/06 Ebano.

Round pouf cm. Ø 75 H.43, structure in leather Sherwood 24215/06 Ebano, seat in woven leather Sherwood 24215/06 Ebano.

Citizen
Pouff rettangolare cm. 90x45 H.45, struttura in pelle Sherwood 24215/06 Ebano, seduta in pelle Sherwood intrecciata 24215/06 Ebano.

Rectangular pouf cm. 90x45 H.45, structure in leather Sherwood 24215/06 Ebano, seat in woven leather Sherwood 24215/06 Ebano.

Citizen
Tavolino cm. 75x50 H. 50, top in legno rivestito in radica di Frassino A721, stelo in legno laccato NCS S2005 Y40R lucido, base in acciaio finitura lacca siena satinato.

Table cm. 75x50 H. 50, top in veneered ash briar wood A721, stem in shiny NCS S2005 Y40R lacquered wood, base in satinized Siena lacquered finishing.

Bart
Mobile basso cm. 260x50 H. 60, con 2 cestoni rivestiti in vetro ondulato retro metallizzato, cornici in metallo finitura lacca siena satinato. Fianchi e top in marmo Sahara Noir, piede sferico in marmo Nero Marquina. Schienale e interni laccati Ral 9005 nero opaco.

Low unit cm. 260x50 H. 60, with 2 baskets covered in waved glass with rear metallized finishing, metal frames in satinized Siena lacquered finishing. Sides and top in Sahara Noir marble, spherical foot in Nero Marquina marble. Backrests and internal parts in Ral 9005 black matt lacquered.

Art gallery
CaCo3
Vetro blu cattedrale, malta, pannello alveolare, ferro, trittico composto da 3 opere cm. 70x90x4 ciascuna.

Blue cathedral glass, mortar,Honeycomb panel, iron, triptych consists into three works cm. 70x90x4 each.

Jabba
Lampadario cm. 125x70 H. 186, struttura cromo con placche in alluminio finitura champagne.

Chandelier cm. 125x70 H. 186, structure in chrome, with aluminum plates in champagne finishing.

Chantilly
Piatto in ceramica smaltata con stemma araldico VISIONNAIRE al centro. Disponibili nelle versioni nero/oro, bianco/oro e nero/bronzo.

Varnish ceramic plate with Visionnaire logo in the middle. Available in black/gold, white/gold and black/bronze.

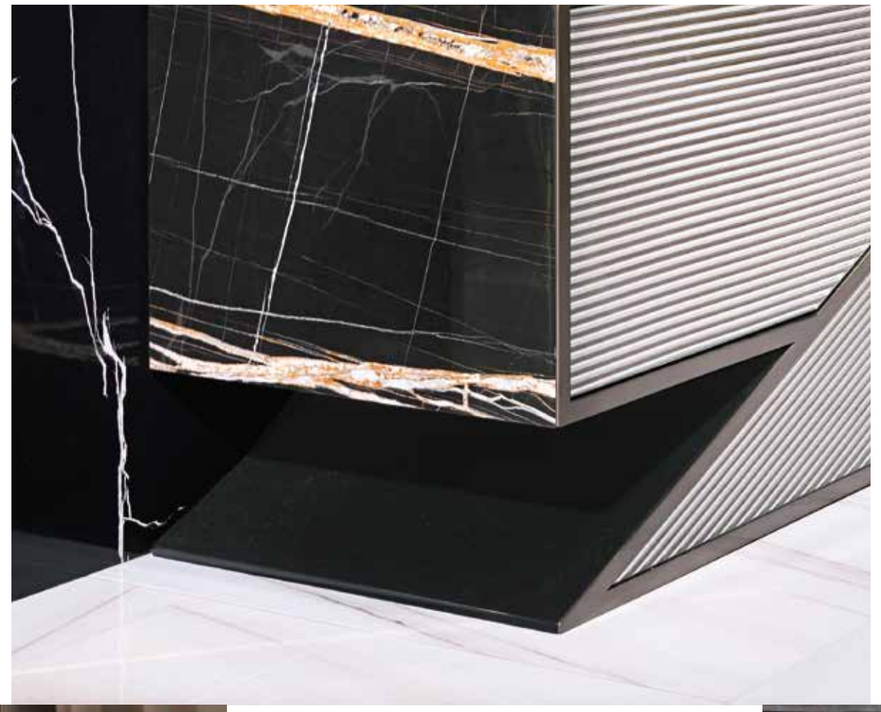

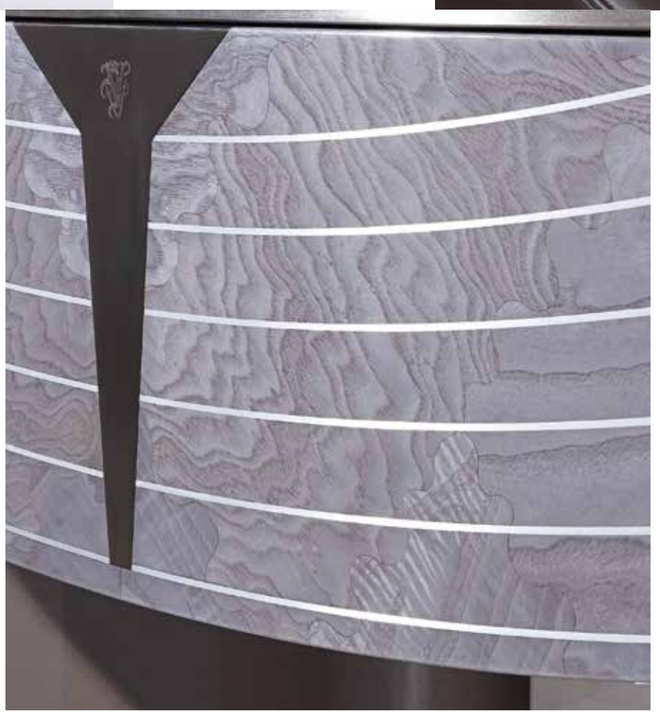

Bedroom

Plaza

Plaza
Letto cm. 366x223 H. 119, testata in raso Volterra 24226/003 nero plissè, retro in raso Volterra 24226/003 nero liscio, base e fianchi testata in acciao finitura lacca canna di fucile satinato.
Sommier rivestito in Volterra 24226/003 nero liscio.
Materasso cm. 180x200 H. 25, cuscini guanciale cm. 75x45

Bed cm. 366x223 H. 119, headboard in plissè satin Volterra 24226/003 Nero, rear part in plain satin Volterra 24226/003 Nero.
Base and headboards laterals in satinized steel gunmetal gray finishing.
Sommier upholstered in plain silk Volterra 24226/003 Nero.
Mattress cm. 180x200 H. 25, pillows cm. 75x45

Skiba
Comodino cm. 60x40 H. 50, rivestimento in nabuk Maestrale 24127/3415 Betulla, top e base interna a giorno in specchio bronzo, zoccolo in acciaio finitura lacca canna di fucile.

Bedside table cm. 60x40 H. 50, upholstered in Nabuk Maestrale leather 24127/3415 Betulla, top and base in bronze mirror, plinth in gunmetal gray lacquered steel.

Art Gallery
Golden Fishes cm. 180x140.

Arkham
Tappeto cm. 300x400
Carpet cm. 300x400.

Lucky
Sedia cm. 60x56 H. 77, struttura in legno laccato RAL 8019 lucido, esterno in pelle Sherwood intrecciato 24215/25 Tortora, intero in pelle Sherwood 24215/25 liscio Tortora.
Profilo seduta e scivolini in acciaio finitura lacca canna di fucile satinato.

Chair cm. 60x56 H. 77, structure in shiny RAL 8019 lacquered wood, external in woven leather Sherwood 24215/25 tortora, internal in plain leather Sherwood 24215/25 Tortora.
Seat ad base profile in satinized gunmetal gray lacquered steel.

Danny
Mobile trucco cm. 180x60 H. 88, struttura esterna e bordi in legno laccato RAL 8019 lucido, struttura interna in acciaio finitura lacca canna di fucile satinato, top e fronte cassetti in nabuk Maestrale 24127/3415 Betulla.
Top apribile con specchio interno.

Make-up unit cm. 180x60 H. 88, external strucutre and borders in shiny RAL 8019 lacquered wood. Internal structure in satinized gunmetal gray lacquered steel, top and front of drawers in Nabuk Maestrale 24127/3415 Betulla. Openable top with mirror.

Pacific
Copriletto in raso trapuntato, set lenzuola con 2 federe in raso elite nero con bordo plissè T nero e logo Visionnaire. Cuscini 75x40 in raso trapuntato.

Bedcover in quilted satin cm. 280x260, set of sheets with 2 pillowcases in black elite satin with plissè edges T and V logo. Cushions 75x40 in quilted satin.

Art Gallery
Golden Fish cm. 180x140

Skiba
Comodino cm. 60x40 H. 50, rivestimento in nabuk Maestrale 24127/3415 Betulla, top e base interna a giorno in specchio bronzo, zoccolo in acciaio finitura lacca canna di fucile.

Bedside table cm. 60x40 H. 50, upholstered in Nabuk Maestrale leather 24127/3415 Betulla, top and base in bronze mirror, plinth in gunmetal gray lacquered steel.

Danny
Mobile trucco cm. 180x60 H. 88, struttura esterna e bordi in legno laccato RAL 8019 lucido, struttura interna in acciaio finitura lacca canna di fucile satinato, top e fronte cassetti in nabuk Maestrale 24127/3415 Betulla.
Top apribile con specchio interno.

Make-up unit cm. 180x60 H. 88, external strucutre and borders in shiny RAL 8019 lacquered wood. Internal structure in satinized gunmetal gray lacquered steel, top and front of drawers in Nabuk Maestrale 24127/3415 Betulla. Openable top with mirror.

Lucky
Sedia cm. 60x56 H. 77, struttura in legno laccato RAL 8019 lucido, esterno in pelle Sherwood intrecciato 24215/25 Tortora, intero in pelle Sherwood 24215/25 liscio Tortora.
Profilo seduta e scivolini in acciaio finitura lacca canna di fucile satinato.

Chair cm. 60x56 H. 77, structure in shiny RAL 8019 lacquered wood, external in woven leather Sherwood 24215/25 tortora, internal in plain leather Sherwood 24215/25 Tortora.
Seat ad base profile in satinized gunmetal gray lacquered steel.

Egg
Lampada da tavolo cm. Ø 24 H. 75, struttura in acciaio inox sagomata a *ovale Visionnaire* finitura lacca canna di fucile satinato.
Paralume troncocono in seta color testa di moro.

Table lamp cm. Ø 24 H. 75, Visionnaire oval shaped steel structure in satinized gunmetal gray finish. Truncated cone lampshade in silk Testa di Moro colour.

Egg Mini
Lampada da tavolo cm. Ø 13 H. 43, struttura in acciaio inox sagomata a "ovale Visionnaire" finitura lacca champagne lucido.
Paralume in placche di alluminio finitura champagne.

Table lamp cm. Ø 13 H. 43, "Visionnaire oval" shaped steel structure in champagne finishing. Lampshade in aluminum flakes.

Arnolfo
Vaso cm. Ø 12 H. 26, in ceramica smaltato con coperchio, finitura bianco/oro.

Vase cm. Ø 12 H. 26, in enamelled ceramic with cover, white/gold finishing.

Wunjo
Poltrona cm. 107x95 H. 124, rivestimento in pelle Sherwood 24215/06 Ebano, piedi anteriori in acciaio finitura lacca canna di fucile, inserto bracciolo a goccia in Radica Frassino A722
Appoggia reni in pelle Sherwood 24215/06 Ebano.

Armchair cm. 107x95 H. 124, upholstered in Sherwood leather 24215/06 Ebano, front legs in gunmetal lacquered steel, armrest with insert in Ash Briar wood A722 laser cut. Small cushion in Sherwood leather 24215/06 ebano.

Myrna
Separè cm. 212 H. 140, struttura in legno stampa digitale con grafica artistica "Dragone", piedi in acciaio finitura lacca canna di fucile satinato.

Divider cm. 212 H. 140, structure in digital print wood wiht "Dragon" artistic design, steel legs in satinized gunmetal gray lacquered finishing.

Danny
Cassettiera cm. 260x60 H. 83, struttura esterna e bordi in legno laccato RAL 8019 lucido, struttura interna in acciaio finitura canna di fucile satinato. Top e fronte cassetti in legno Radica di Frassino A722 Maniglie in acciaio finitura lacca canna di fucile lucido.

Chest of drawers cm. 260x60 H. 83.
External strucutre and borders in shiny RAL 8019 lacquered wood. Internal structure in satinized gunmetal gray lacquered steel. Top and front of drawers in Ash Briar wood A722 laser cut.
Handles in polished gunmetal gray lacquered steel.

Kenaz
Tavolino cm. Ø 48 H. 64, top in Onice Velluto vein cut.
Small table cm. Ø 48 H. 64, top in Velvet Onyx vein cut.

Art Gallery
Tartaruga Grande cm. 140x175

Danny
Cassettiera cm. 260x60 H.83
Struttura esterna e bordi in legno laccato RAL 8019 lucido. Struttura interna in acciaio finitura canna di fucile satinato.
Top e fronte cassetti in legno Radica di Frassino A722
Maniglie in acciaio finitura lacca canna di fucile lucido.

Chest of drawers cm. 260x60 H. 83, external strucutre and borders in shiny RAL 8019 lacquered wood. Internal structure in satinized gunmetal gray lacquered steel. Top and front of drawers in Ash Briar wood A722 laser cut. Handles in polished gunmetal gray lacquered steel.

Gundo
Lampadario cm. Ø 55 H.155,
catenelle finitura alluminio champagne con cristalli.

Chandelier cm. Ø 55 H.155,
chains in alluminium champagne finishing with crystals.

Relax Area

Annie & Fulgor

Forma Mentis
Lavabo singolo cm. 90x55 H. 100, struttura in legno laccato Ral 9005 nero lucido.
Lavabo in ceramica a forma di testa finitura esterna platino e finitura interna bianca, miscelatore ed erogatore in acciaio inox finitura lucido.
Contenitore a terra cm. 90x55 H.30, struttura in legno laccato Ral 9005 nero lucido.
Contenitore pensile cm. 90x55 H.20, struttura in legno laccato Ral 9005 nero lucido.
Porta salviette in ottone cromato finitura lucida.

Single wash-basin cm. 90x55 H. 100, structure in shiny Ral 9005 black lacquered wood.
Basin inHead-shape ceramic, external platinum, internal white finish, tap with monocontrol mixer in polished stainless steel.
Floor storage unit cm. 90x55 H. 30, structure in shiny Ral 9005 black lacquered wood.
Wall storage unit cm. 90x55 H. 20, structure in shiny Ral 9005 black lacquered wood.
TowelHanger in polished chromed brass finishing.

Forma Mentis
Specchiera cm. 96x109, struttura in acciaio inox finitura lucida, specchio chiaro.
Retro cornice con illuminazione LED.

Mirror cm. 96x109, Structure in polished stainless steel. Natural mirror.
Back frame with LED lighting.

Glicine
Vaso cm. 23 H. 53, porcellana modellata a mano con decorazioni oro.

Vase cm. 23 H. 53, hand shaped porcelain with gold decorations.

Fulgor
Cabina armadio cm. 294x60 H. 260, sistema a parete con fondo in specchio fumè retro sabbiato e verniciato nero RAL 9005 con decorazione "coccodrillo".
Cassettiere sospese rivestite in pelle Plesios 24192/05 nero, disponibili con cassetto interno porta biancheria. Cassetto porta pantaloni.
Mensole con illuminazione LED.
Metalli finitura lacca nickel nero lucido.

Wardrobe cm. 294x60 H. 260, wall system with back panel in sandblasted smoked mirror glass and RAL 9005 black lacquered with "crocodile" pattern.
Wall unit with drawers upholstered in Plesios leather 24192/05 black: available with internal drawers and trousers holder. Shelves with LED lighting. Metal parts in polished black nickel lacquered finishing.

Annie
Cabina armadio cm. 294x60 H. 260, sistema a parete con fondo in specchio bronzo retro sabbiato e verniciato RAL 1035 con decorazione disegno ovali Visionnaire. Cassettiere sospese rivestite in pelle Galuchat 24130/482 Sabbia, disponibili con cassetto interno porta biancheria. Mensole con illuminazione LED. Metalli finitura lacca oro satinato.

Wardrobe cm. 294x60 H. 260, wall system with back panel in sandblasted bronze glass and RAL 1035 lacquered with oval pattern.
Wall unit with drawers upholstered in Galuchat leather 24130/482 Sabbia: available with internal drawers. Shelves with LED lighting.
Metal parts in satinized golden finishing.

Shazam
Doccia cm. 90x12 H. 210, vetro con decorazione "coccodrillo" e stemma Visionnaire; vani laterali con comandi e doccino. Soffione in acciaio inox con ovali finitura lacca nickel nero lucido e fondo in nickel nero satinato.

Shower cm. 90x12 H. 210, Glass with "crocodile" pattern and Visionnaire coat-of-arms; side shelves with mixer and handy shower.
Steel showerHead with oval in shiny black nickel lacquered finishing and bottom in satinized black nickel.

Caprice
Tavolino cm. Ø 41 H. 42 - Ø 41 H. 52, rivestito in scaglie di alluminio con finitura oro e cristalli Swarovski. Piedi satinati finitura oro, top in marmo Silver Wave.

Low table cm. Ø 41 H. 42 - Ø 41 H. 52 coated in aluminum plates, gold finishing, and Swarovski crystals.
Satinized feet gold finished. Top in marble Silver Wave.

Ragtime
Set asciugamani, telo doccia, accappatoio. In spugna 480 gr., disponibile nei colori bianco (con ricamo bianco) oppure nero (con ricamo nero).

Set of towel, shower towel, bathrobe. Terry cloth 480 gr., available in white (with white Visionnaire logo) or black (with black logo).

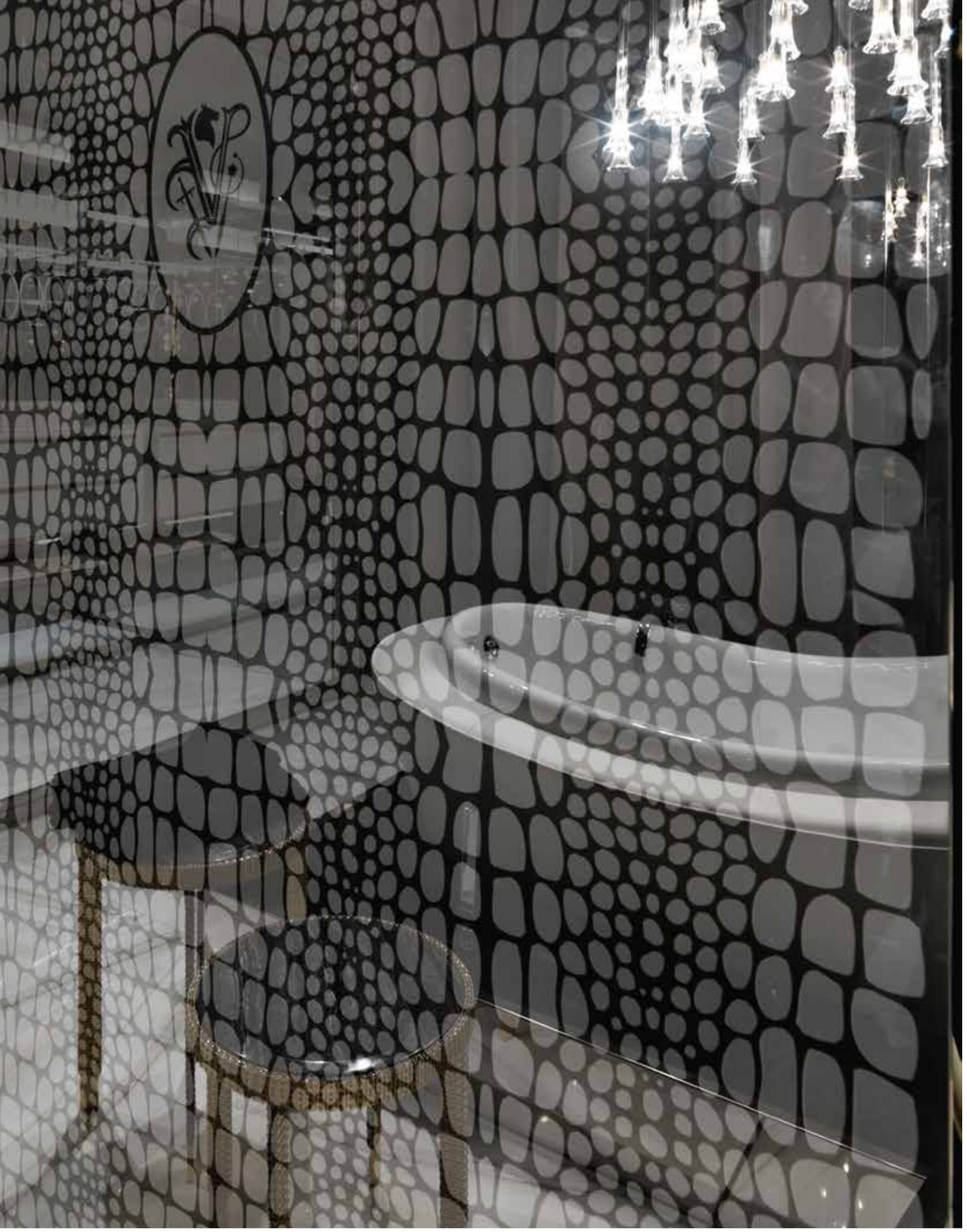

Dioniso
Vasca da bagno cm. 220x140 H. 83, top in vetro nero con decorazione disegno ovali, fascia perimetrale in acciaio inox finitura lucida, rivestimento vasca in pelle Extreme 24124/120 neve.
Rubinetteria in acciaio inox finitura lucido.

Bathtub cm. 220x140 H. 83, top in black glass with oval pattern, perimetral band in polished stainless steel, tub upholstered in Extreme leather 24124/120 neve. Taps in polished stainless steel finish.

Cascades
Lampadario cm. Ø 80 H. 150, struttura in metallo finitura cromo lucido.
Pendenti in vetro pirex.

Chandelier cm. Ø 80 H. 150, metal structure in polished chrome finish.
Pendants in pyrex glass.

Capitol

Capitol
Divano componibile:
nr. 1 divano cm. 300x91 H. 70 (con due cuscini volanti 70x70)
nr. 1 elemento centrale cm. 150x91 H.70
nr. 1 chaise longue cm. 92x170 H.70 (con un cuscino volante 70x70)
In Empire 24179/13 Sabbia, base in acciaio con piedi finitura lacca oro satinato con lavorazione frontale graffiata.

Modular sofa:
nr. 1 sofa cm. 300x91 H.70 (with nr. 2 loose cushions cm.70x70)
nr. 1 central element cm. 150x91 H.70
nr. 1 chaise longue cm. 92x170 H.70 (with nr. 1 loose cushion cm.70x70)
In Empire 24179/13 Sabbia, base with legs in satinized golden lacquered finishing with deep scratched pattern.

Glinda
Libreria a giorno cm. 520x45 H. 250, montanti rivestiti in Faber 24229/66 beige trapuntato con disegno geometrico ed inserti in metallo finitura lacca Siena satinato; predisposizione passacavi. Metalli finitura lacca Siena satinato, mensole in vetro fumé e acciaio. Ripiano di base in specchio bronzo, schiena centrale in specchio bronzo con predisposizione per attacco applique.

Open bookshelf cm. 520x45 H. 250, Side panels upholstered in quilted Faber 24229/66 beige and metal inserts in satinized Siena lacquered finishing; predisposed for wire connections. Metal parts in satinized Siena lacquered finishing, shelves in smoked glass and steel. Bottom shelf in bronzed mirror, central back panel in bronzed mirror, predisposed for applique fixing.

Barrett
Consolle cm. 160x40 H.68 - 120x40 H. 60, gambe in acciaio finitura lacca oro satinato con lavorazione graffiata, top in vetro fumè.

Console cm. 160x40 H.68 - 120x40 H. 60, legs in satinized golden lacquered finishing with deep scratched pattern, top in smoked glass.

Capitol
Divano componibile:
nr. 1 divano cm. 300x91 H. 70 (con due cuscini volanti 70x70)
nr. 1 elemento centrale cm. 150x91 H.70
nr. 1 chaise longue cm. 92x170 H.70 (con un cuscino volante 70x70)
In Empire 24179/13 Sabbia, base in acciaio con piedi finitura lacca oro satinato con lavorazione frontale graffiata.

Modular sofa:
nr. 1 sofa cm. 300x91 H.70 (with nr. 2 loose cushions cm.70x70)
nr. 1 central element cm. 150x91 H.70
nr. 1 chaise longue cm. 92x170 H.70 (with nr. 1 loose cushion cm.70x70)
In Empire 24179/13 Sabbia, base with legs in satinized golden lacquered finishing with deep scratched pattern.

Capitol
Divano cm. 300x91 H. 70, In Empire 24179/13 Sabbia con due cuscini volanti cm. 70x70, base in acciaio con piedi finitura lacca oro satinato con lavorazione frontale graffiata.

Sofa cm. 300x91 H. 70, in Empire 24179/13 Sabbia with nr. 2 loose cushions cm.70x70, base with legs in satinized golden lacquered finishing with deep scratched pattern.

Glinda
Libreria a giorno cm. 520x45 H. 250, montanti rivestiti in Faber 24229/66 beige trapuntato con disegno geometrico ed inserti in metallo finitura lacca Siena satinato; predisposizione passacavi. Metalli finitura lacca Siena satinato, mensole in vetro fumé e acciaio. Ripiano di base in specchio bronzo, schiena centrale in specchio bronzo con predisposizione per attacco applique.

Open bookshelf cm. 520x45 H. 250, Side panels upholstered in quilted Faber 24229/66 beige and metal inserts in satinized Siena lacquered finishing; predisposed for wire connections. Metal parts in satinized Siena lacquered finishing, shelves in smoked glass and steel. Bottom shelf in bronzed mirror, central back panel in bronzed mirror, predisposed for applique fixing.

Outline
Tavolino cm. 140x70 H. 29, struttura in ottone finitura lacca oro lucido. Vetro superiore colore verde con loghi Visionnaire finitura inox lucido. Vetro intermedio bronzo, base in marmo Onice Velluto.

Table cm. 140x70 H. 29, structure in polished golden lacquered brass. Superior glass in green colour con Visionnaire logos in stainless steel finishing.Intermediate bronze glass, base in Onice Velluto marble.

Outline
Tavolino cm. 40x45 H 56, struttura in ottone finitura lacca oro lucido. Vetro superiore colore rosa con loghi Visionnaire finitura inox lucido. Vetro intermedio e vetro inferiore in colore grigio.

Table cm. 45x45 H. 56, structure in polished golden lacquered brass. Superior glass in rose colour with Visionnaire logos in stainless steel finishing. Intermediate glass and inferior glass in gray colour.

Stanton
Totem - Specchiera TV cm. 120x7 H. 163 in specchio bisellato fumè con base girevole motorizzata con telecomando in acciaio inox, TV 4K 46" integrato, casse acustiche a scomparsa.

Totem mirror TV cm. 120x7 H. 163, in bevelled fumè mirror with swivell remote controlled base, built in TV 4K 46" and automatic retractable speakers.

Stanton
Mobile contenitore cm. 200x50 H. 27, in legno laccato lucido predisposto per passaggio cavi TV.

Container unit cm. 200x50 H. 27, in lacquered wood predisposed for TV cables.

Lloyd
Lampadario cm. 130x38 H. 85, placche in alluminio finitura champagne. Cornici in acciaio finitura lacca oro satinato.

Chandelier cm. 130x38 H. 85, aluminum chains in champagne finishing. Steel frame in satinized golden lacquered finishing.

Office

Sanya

Sanya
Scrittoio cm. 204x80 H. 80, struttura in legno laccato RAL 9005 nero lucido. Top in marmo Sahara Noir. Frontini cassetti rivestiti in radica di noce persiana A992
Puntali gambe in alluminio finitura lacca canna di fucile.

Writing desk cm. 204x80 H. 80, Structure in shiny RAL 9005 black lacquered wood. Top in Sahara Noir marble. Front of drawers in in veneered persian walnut briar wood A992 laser cut.
Legs tips in gunmetal gray lacquered aluminum.

Egg
Lampada da tavolo cm. Ø 24 H. 75, struttura in acciaio inox sagomata a ovale Visionnaire finitura lacca canna di fucile satinato.
Paralume troncocono in seta color testa di moro.

Table lamp cm. Ø 24 H. 75, Visionnaire oval shaped steel structure in satinized gunmetal gray finish. Truncated cone lampshade in silk Testa di Moro colour.

Mystery
Tappeto cm. 250x350.
Carpet cm. 250x350.

Nanook
Poltrona da ufficio su ruote cm. 87x78 H. 132/140, in pelle Sherwood 24215/07 Testa di Moro con schienale trapuntato.
Basamento a razze in acciaio finitura lacca canna di fucile satinato.

Swivel office armchair with 5 wheels cm. 87x78 H. 132/140, in Sherwood leather 24215/07 Testa di Moro with quilted back. Base with spokes in satinized steel gunmetal gray lacquered finishing.

Gaynor
Libreria cm. 520x42 H. 250, montanti rivestiti in radica noce persiana A992 con inserti diagonali e bordo in acciaio satinato. Schienale, ripiani, cassetti e ante rivestiti in Faber 24229/11 avorio. Parti in metallo: finitura lacca canna di fucile satinato. Interni laccati opachi.

Bookshelf cm. 520x42 H. 250, side panels in veneered persian walnut briar wood A992 laser cut, with inserts and edges in satinated steel.
Back, shelves, front of drawers, and doors upholstered in Faber 24229/11 avorio. Metal parts in satinized gunmetal gray finishing.
Inside matt lacquered.

Nanook
Poltrona da ufficio su ruote cm. 87x78 H. 132/140, in pelle Sherwood 24215/07 Testa di Moro con schienale trapuntato.
Basamento a razze in acciaio finitura lacca canna di fucile satinato.

Swivel office armchair with 5 wheels cm. 87x78 H. 132/140, in Sherwood leather 24215/07 Testa di Moro with quilted back.
Base with spokes in satinized steel gunmetal gray lacquered finishing.

Gaynor
Libreria cm. 520x42 H. 250, montanti rivestiti in radica noce persiana A992 con inserti diagonali e bordo in acciaio satinato. Schienale, ripiani, cassetti e ante rivestiti in Faber 24229/11 avorio. Parti in metallo: finitura lacca canna di fucile satinato. Interni laccati opachi.

Bookshelf cm. 520x42 H. 250, side panels in veneered persian walnut briar wood A992 laser cut, with inserts and edges in satinated steel.
Back, shelves, front of drawers, and doors upholstered in Faber 24229/11 avorio.
Metal parts in satinized gunmetal gray finishing.
Inside matt lacquered.

Living Room

Berkano

Berkano
Divano componibile composto da due chaise longue ed elemento centrale cm. 390x210 H. 90. Rivestimento unico in Olimpo 24233/05 cacao, piedi in alluminio finitura cromo.

Modular sofa, double chaise longue and one central element cm. 390x210 H. 90. Upholstery in fabric Olimpo 24233/05 Cacao, legs in chrome finishing.

Sowilo
Tavolo basso ellittico cm. 150,4x75,4 H. 38, in resina stampata finitura bronzo. Top in marmo Onice Velluto. Profilo top in acciaio inox laccato bronzo Siena.

Elliptical low table cm. 150,4x75,4 H. 38 shaped in moulded resin in bronze finishing. Top in marble Onyx "Velluto". Top profile in stainless steel shiny bronze Siena finishing.

Excalibur
Lampada da tavolo cm. 38x38 H. 123, base e stelo in alluminio e ottone cromato. Paralume in tessuto a pizzo.

Table lamp cm. 38x38 H. 123, base and rod in aluminum and chromed brass. Lace fabric lampshade.

Berkano
Pouff tondo cm. Ø 127 H. 44, rivestimento unico in Olimpo 24233/05 Cacao, piedi in alluminio finitura cromo.

Round pouf cm. Ø 127 H. 44, upholstery in fabric Olimpo 24233/05 Cacao, legs in chrome finishing.

Kenaz
Tavolino cm. Ø 48 H. 64, struttura in alluminio laccato oro satinato, sottotop in legno laccato nero. Top in Ametista Viola.

Small table cm. Ø 48 H. 64, structure in brushed gold lacquered aluminum, undertop in black lacquered wood. Top in Purple Amethyst.

Vanessa
Farfalla in ceramica cm. 25x25, interamente realizzata a mano.
Hand made ceramic butterfly cm. 25x25

Myrna
Separè cm. 212 H. 140, struttura in legno stampa digitale con grafica artistica "Dragone", piedi in acciaio finitura lacca canna di fucile satinato.

Divider cm. 212 H. 140, structure in digital print wood wiht "Dragon" artistic design, steel legs in satinized gunmetal gray lacquered finishing.

Wunjo
Poltrona cm. 107x95 H. 124, rivestimento in pelle Sherwood 24215/06 Ebano, piedi anteriori in acciaio finitura lacca canna di fucile, inserto bracciolo a goccia in Radica Frassino A722
Appoggia reni in pelle Sherwood 24215/06 Ebano.

Armchair cm. 107x95 H. 124, upholstered in Sherwood leather 24215/06 Ebano, front legs in gunmetal lacquered steel, armrest with insert in Ash Briar wood A722 laser cut. Small cushion in Sherwood leather 24215/06 ebano.

Myrna
Separè cm. 212 H. 140, struttura in legno stampa digitale con grafica artistica "Dragone", piedi in acciaio finitura lacca canna di fucile satinato.

Divider cm. 212 H. 140, structure in digital print wood wiht "Dragon" artistic design, steel legs in satinized gunmetal gray lacquered finishing.

Berkano
Divano componibile composto da una chaise longue dx, un elemento centrale e un elemento laterale sx, cm. 407x210 H. 90. Rivestimento unico in Olimpo 24233/05 cacao, piedi in alluminio finitura cromo.

Modular sofa, composed by: a chaise longue dx, one central element and a lateral element sx, cm. 390x210 H. 90. Upholstery in fabric Olimpo 24233/05 Cacao, legs in chrome finishing.

Sowilo
Tavolo basso ellittico cm. 150,4x75,4 H. 38, in resina stampata finitura bronzo. Top in marmo Onice Velluto. Profilo top in acciaio inox laccato bronzo Siena.

Elliptical low table cm. 150,4x75,4 H. 38 shaped in moulded resin in bronze finishing. Top in marble Onyx "Velluto". Top profile in stainless steel shiny bronze Siena finishing.

Wunjo
Poltrona cm. 107x95 H. 124, rivestimento in pelle Sherwood 24215/06 Ebano, seduta e cuscino in velluto Palazzo Velvet CA 1175/091 grigio perla. Piedi anteriori in acciaio finitura lacca canna di fucile. Inserto bracciolo a goccia in Ametista Viola.

Armchair cm. 107x95 H. 124, upholstered in Sherwood leather 24215/06 Ebano, seat cushion and loose cushion in velvet Palazzo CA 1175/091 grigio perla. Front legs in gunmetal lacquered steel. Armrest with insert in Purple Amethyst.

Berkano
Divano cm. 268x100 H. 94, rivestimento unico in velluto Palazzo Velvet CA 1175/091 grigio perla, piedi torniti in alluminio finitura cromo. Cuscini volanti in velluto Palazzo Velvet CA 1175/091 grigio perla, con logo ricamato.

Sofa cm. 268x100 H. 94, upholstery in velvet Palazzo CA 1175/091 grigio perla, turned legs in chrome finishing. Loose cushions in velvet Palazzo CA 1175/091 grigio perla with embroidered logo.

Sowilo
Tavolo basso ellittico cm. 150,4x75,4 H. 38, in resina stampata finitura bronzo. Top in marmo Onice Velluto. Profilo top in acciaio inox laccato bronzo Siena.

Elliptical low table cm. 150,4x75,4 H. 38 shaped in moulded resin in bronze finishing. Top in marble Onyx "Velluto". Top profile in stainless steel shiny bronze Siena finishing.

Kenaz
Tavolino cm. Ø 48 H. 64, struttura in alluminio satinato. Sottotop in legno laccato nero. Top in Ametista Viola.

Small table cm. Ø 48 H. 64, structure in brushed aluminum. Undertop in black lacquered wood. Top in Purple Amethyst.

Vanessa
Farfalla in ceramica cm. 25x25, interamente realizzata a mano.
Hand made ceramic butterfly cm. 25x25

Wunjo
Poltrona cm. 107x95 H. 124, rivestimento in pelle Sherwood 24215/06 Ebano, seduta e cuscino in velluto Palazzo Velvet CA 1175/091 grigio perla. Piedi anteriori in acciaio finitura lacca canna di fucile. Inserto bracciolo a goccia in Ametista Viola.

Armchair cm. 107x95 H. 124, upholstered in Sherwood leather 24215/06 Ebano, seat cushion and loose cushion in velvet Palazzo CA 1175/091 grigio perla. Front legs in gunmetal lacquered steel. Armrest with insert in Purple Amethyst.

Berkano
Divano cm. 268x100 H. 94, rivestimento unico in velluto Palazzo Velvet CA 1175/091 grigio perla, piedi torniti in alluminio finitura cromo. Cuscini volanti in velluto Palazzo Velvet CA 1175/091 grigio perla, con logo ricamato.

Sofa cm. 268x100 H. 94, upholstery in velvet Palazzo CA 1175/091 grigio perla, turned legs in chrome finishing. Loose cushions in velvet Palazzo CA 1175/091 grigio perla with embroidered logo.

Kenaz
Tavolino cm. Ø 48 H. 64, struttura in alluminio satinato. Sottotop in legno laccato nero. Top in Ametista Viola.

Small table cm. Ø 48 H. 64, structure in brushed aluminum. Undertop in black lacquered wood. Top in Purple Amethyst.

Vanessa
Farfalla in ceramica cm. 25x25, interamente realizzata a mano.
Hand made ceramic butterfly cm. 25x25

Art Gallery
Paolo Leonardo, cm. 120x153

Outdoor

Farnese

Pergamo
Tavolo da pranzo cm. 300x110 H.73, cornice top e parte centrale in marmo Carrara Bianco. Decoro in marmo Nero Africa con intarsi in marmo Bardiglio Grigio, gambe in marmo Carrara Bianco.
Parti metalliche in finitura lacca oro lucido.

Dining Table cm. 300x110 H. 73, top frame and central part in Carrara Bianco marble, decoration in Nero Africa marble and Bardiglio Grigio marble inserts, legs in Carrara Bianco marble.
Metal parts in polished golden lacquered.

Delano
Specchiera con mensola cm. 120x37 H. 299, struttura in legno con bordo esterno laccato Ral 9005 nero lucido, cornice interna in specchio bronzo bisellato, specchi interni bisellati.
Borchie ottagonali in finitura lacca Siena lucido con logo Visionnaire.
Mensola rivestita in specchio bronzo bisellato.

Mirror with shelf cm. 120x37 H. 299, wooden structure with external frame in Ral 9005 black lacquered finishing, inside frame in bevelled bronzed mirror glass, bevelled central mirrors.
Octagonal studs in polished Siena lacquered finishing with "V" logo.
Shelf in bevelled bronzed mirror.

Liberty 1
Candeliere cm. Ø 12 H. 55, a un braccio in vetro di Murano.
Reggi candela e base in acciaio.

One-arm candleHolder cm. Ø 12 H. 55 in Murano glass.
Holders and base in steel.

Liberty 2-3
Candeliere cm. 20,5 H. 41,5 base Ø 16 - 29 H. 46 base Ø 16 a due bracci in vetro di Murano. Reggi candela in acciaio.

Double candleHolder cm. 20,5 H. 41,5 base Ø 16 - 29 H. 46 base Ø 16 in Murano glass. Holders in steel.

Farnese
Sedia cm. 73x75 H. 76, in Edo 24228/005 Neve, struttura in manao bianco 506 con ovali bianchi 506, parti metalliche in finitura lacca oro lucido.

Chair cm. 73x75 H.76 in Edo 24228/005 Neve structure in rattan white 506 with white 506 ovals, chromed clips with logo polished golden lacquered metals.

Brando
Lampadario cm. 197x53 H. 60, struttura in metallo finitura lacca oro satinato con logo Visionnaire. Paralumi in marmo Onice Ivory.

Chandelier cm. 197x53 H. 60, structure in satinized golden lacquered finishing with Visionnaire logo. Lamsphades in Onice Ivory marble.

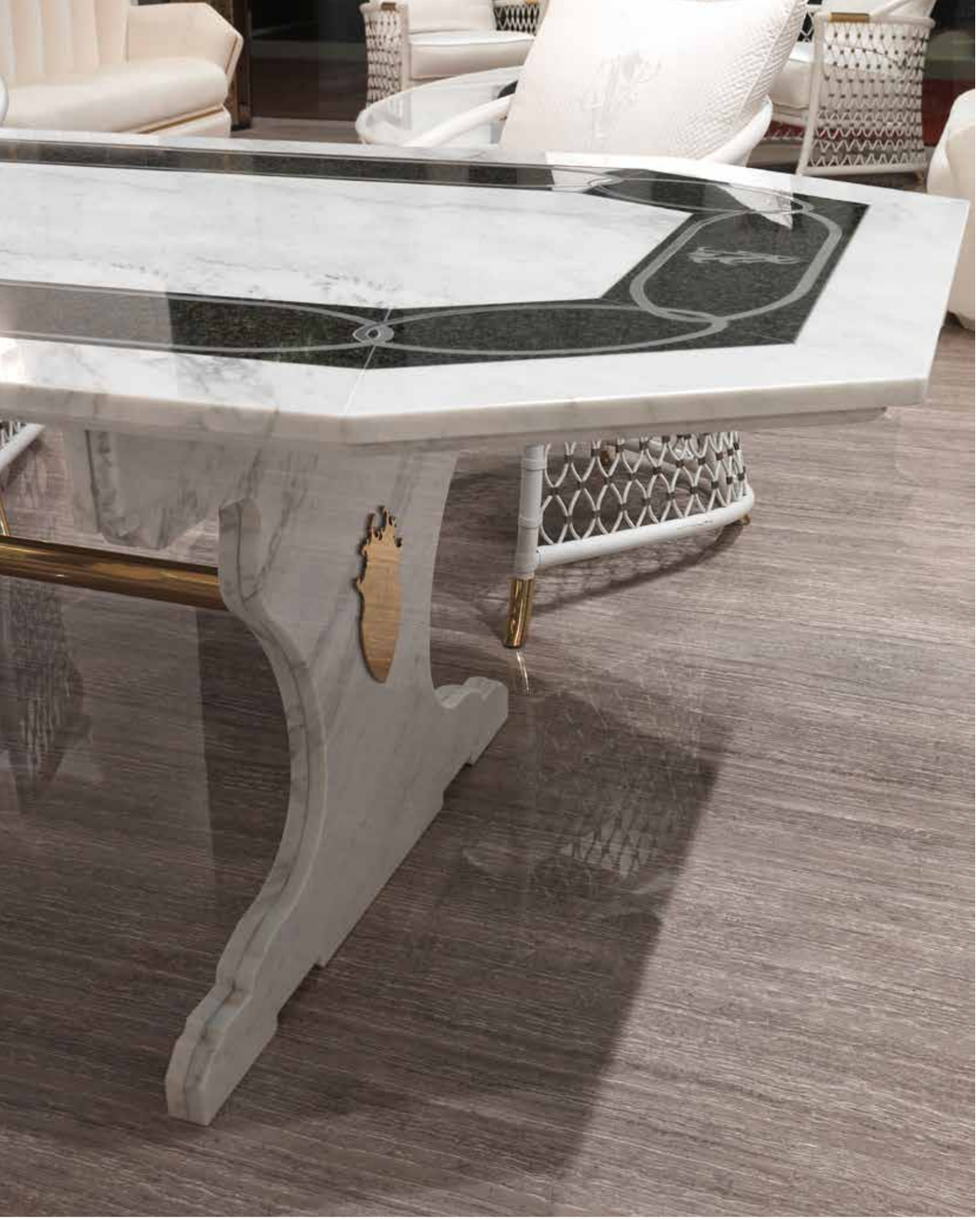

Pergamo
Tavolo da pranzo cm. 300x110 H.73, cornice top e parte centrale in marmo Carrara Bianco. Decoro in marmo Nero Africa con intarsi in marmo Bardiglio Grigio, gambe in marmo Carrara Bianco.
Parti metalliche in finitura lacca oro lucido.

Dining Table cm. 300x110 H. 73, top frame and central part in Carrara Bianco marble, decoration in Nero Africa marble and Bardiglio Grigio marble inserts, legs in Carrara Bianco marble.
Metal parts in polished golden lacquered.

Liberty 1
Candeliere cm. Ø 12 H. 55, a un braccio in vetro di Murano.
Reggi candela e base in acciaio.

One-arm candleHolder cm. Ø 12 H. 55 in Murano glass.
Holders and base in steel.

Liberty 2-3
Candeliere cm. 20,5 H. 41,5 base Ø 16 - 29 H. 46 base Ø 16 a due bracci in vetro di Murano. Reggi candela in acciaio.

Double candleHolder cm. 20,5 H. 41,5 base Ø 16 - 29 H. 46 base Ø 16 in Murano glass. Holders in steel.

Delano
Specchiera con mensola cm. 120x37 H. 299, struttura in legno con bordo esterno laccato Ral 9005 nero lucido, cornice interna in specchio bronzo bisellato, specchi interni bisellati.
Borchie ottagonali in finitura lacca Siena lucido con logo Visionnaire.
Mensola rivestita in specchio bronzo bisellato.

Mirror with shelf cm. 120x37 H. 299, wooden structure with external frame in Ral 9005 black lacquered finishing, inside frame in bevelled bronzed mirror glass, bevelled central mirrors.
Octagonal studs in polished Siena lacquered finishing with "V" logo.
Shelf in bevelled bronzed mirror.

Oberto
Tavolo basso ovale cm. 196x102 H. 42, struttura in manao bianco 506, con ovali bianchi 506, top in marmo Carrara Bianco.
Parti in metallo in finitura lacca oro lucido.

Oval low table cm. 196x102 H. 42, structure in rattan white 506, with white 506 ovals, top in Carrara Bianco marble. Chromed clips with logo, polished golden lacquered metals.

Ogiva-1
Vassoio cm. 21x92 H. 4,5 in gres stampato e dipinto a mano.
Tray cm. 21x92 H. 4,5, handmade moulded and painted gres.

Farnese
Poltrona cm. 78x81 H. 76, in Edo 24228/005 Neve, struttura in manao bianco 506 con ovali bianchi 506, parti metalliche in finitura lacca oro lucido.

Armchair cm. 78x81 H. 76 in Edo 24228/005 Neve structure in rattan white 506 with white 506 ovals, chromed clips with logo polished golden lacquered metals.

Brando
Lampadario cm. 197x53 H. 60, struttura in metallo finitura lacca oro satinato con logo Visionnaire. Paralumi in marmo Onice Ivory.

Chandelier cm. 197x53 H. 60, structure in satinized golden lacquered finishing with Visionnaire logo. Lamsphades in Onice Ivory marble.

Hemingway
Panca cm. 183x66 H. 162, in Matisse 24199/042 Latte con logo Visionnaire ricamato, cerniera oro. Piedi in legno laccato opaco RAL 9010.

Bench cm. 183x66 H. 162, in Matisse 24199/042 Latte with embroidered Visionnarie logo, golden lacquered zip. Wooden legs in matt RAL 9010.

Brando
Applique cm. 45x20 H. 54, struttura in metallo finitura lacca oro satinato. Paralumi in marmo Onice Ivory.

Wall lamp cm. 45x20 H. 54, structure in satinized golden lacqueed metal. Lampshade in Onice Ivory marble.

Clief
Cache-pot cm. Ø 44 H. 117,5 rivestimento in specchio bronzo bisellato. Base in legno laccato Ral 9005 nero lucido.

Cache-pot cm. Ø 44 H.117,5 in bevelled bronzed mirror. Base in Ral 9005 black polished lacquered wood.

Sunny

Baker
Tavolino cm. 80x80 H. 76,5 top in vetro nero, con bordo di protezione antigraffio, base quadrata in metallo finitura oro satinato, gamba in metallo smaltato nero.

Low table cm. 80x80 H. 76,5, top in black glass with anti-scratch protection, square base in golden satin finish metal, legs in black lacquered metal.

Swanson fall
Lampadario a stelo cm. 36x36 H. 136, struttura in acciaio finitura lacca bronzo satinato. Paralumi e fondelli in vetro sabbiato con decorazioni lucide.

Stem chandelier cm. 36x36 H. 136, steel structure in satinized bronze lacquered finishing. Lampshades and bottoms in sandblasted glass with shiny decorations.

Sunny
Sedia outdoor cm. 59x59 H. 74, in Materiko intreccio 2 finitura bronzo. Struttura in acciaio AISI 316 finitura lacca bronzo satinato con logo laccato bronzo lucido. Bordi in pelle Extreme 24124/120 Neve. Materiko è una resina brevettata estremamente resistente, stabile ed inalterabile, con texture ad alta risoluzione, particolarmente adatta per ambienti aggressivi. Disponibile anche in colori RAL.

Outdoor chair cm. 59x59 H. 74, in Materiko weawing 2 bronze finishing. Structure in AISI 316 steel, satinized bronze lacquered finishing with shiny bronze lacquered logo. Borders in leather Extreme 24124/120 Nteve. Materiko is a patented resin extremely resistant, stable and unalterable, with high-resolution textures, particularly suitable for "heavy duty" uses. Available also in RAL colors.

Sunny
Sedia outdoor cm. 59x59 H. 74, in Materiko intreccio 2 finitura bronzo. Struttura in acciaio AISI 316 finitura lacca bronzo satinato con logo laccato bronzo lucido. Bordi in pelle Extreme 24124/120 Neve. Materiko è una resina brevettata estremamente resistente, stabile ed inalterabile, con texture ad alta risoluzione, particolarmente adatta per ambienti aggressivi. Disponibile anche in colori RAL.

Outdoor chair cm. 59x59 H. 74, in Materiko weawing 2 bronze finishing. Structure in AISI 316 steel, satinized bronze lacquered finishing with shiny bronze lacquered logo. Borders in leather Extreme 24124/120 Nteve. Materiko is a patented resin extremely resistant, stable and unalterable, with high-resolution textures, particularly suitable for "heavy duty" uses. Available also in RAL colors.

Technical Book

Acer

Tavolo Basso
Low Table

Design
Alessandro La Spada - Samuele Mazza

Struttura in compensato multistrati spessore 30 mm. Rivestimento esterno in vetro retrolaccato nei colori di serie o “Golden Antique” (vetro specchio colorato, ottenuto per mezzo di argentature speciali, ad esplosione di colore, che determinano un effetto tridimensionale sulle superfici). Vetri con spessore 6 mm, bisellati su tutti i lati. Disponibile anche nella versione ACER/C: quadrato 150x150 cm, con nr. 4 cassetti oppure rettangolare 75x150 cm, con nr. 2 cassetti. Dimensione cassetto: 70x70x13 cm.

Structure in plywood of thickness 30 mm. External cover in retro-lacquered glass in standard colours or “Golden Antique” (coloured mirror glass, obtained by means of special silver-plating, colour explosion, which determine a three dimensional effect on the surface). Glass of thickness 6 mm, bevelled on all sides. Available also in the version ACER/C: square 150x150 cm, with 4 drawers or rectangular 75x150 cm, with 2 drawers. Drawer dimension: 70x70x13 cm.

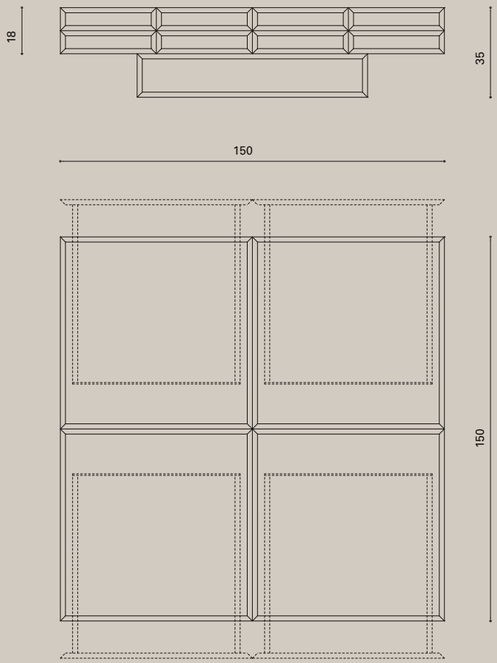

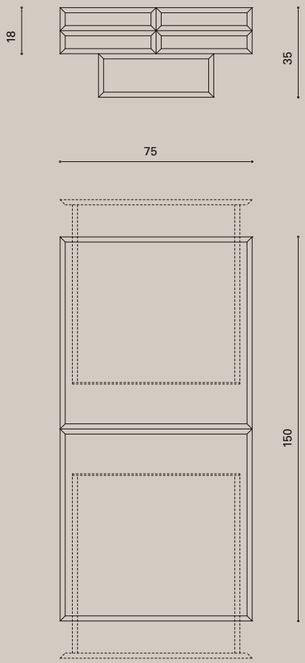

Annie

Sistema a parete componibile modulare
Modular wall unit

Design
Alessandro La Spada

Sistema a parete componibile modulare, moduli da 90 e 110 cm, H. 260 cm. Pannelli portanti a parete in MDF rivestito in specchio bronzo decorato con grafica “ovali” retrolaccata oro metallizzato.
Accessori disponibili:
- mensola (90/110 x 52 cm) in vetro fumé con profilo in acciaio inox satinato e illuminazione interna a LED;
- mensola (90/110 x 52 cm) in vetro fumé con profilo in acciaio inox satinato con barra appendiabiti e illuminazione interna a LED;
- cassettiera (90/110 x 52 H. 45 cm) rivestita in pelle o tessuto a due cassetti con maniglie in acciaio inox satinato e un cassetto interno;
- cassettiera (90/110 x 52 H. 22 cm) rivestita in pelle o tessuto a un cassetto con maniglia in acciaio inox satinato;
- portapantaloni (90/110 x 52 H. 22 cm) rivestito in pelle o tessuto a un cassetto con maniglia in acciaio inox satinato;
- mensola di base (predisposta per appoggio a terra) in MDF rivestito in pelle o tessuto con bordo in acciaio inox satinato.
Le parti in metallo sono disponibili nelle finiture cromo, oro, champagne, bronzo, Siena, nickel nero, canna di fucile.

Modular wall unit, modules of 90 and 110 cm, H. 260 cm. Supporting wall panels in MDF covered in bronze mirror decorated with “oval” pattern, back-lacquered in metal gold.
Accessories available:
- shelf (90/110 x 52 cm) in smoked mirror with profile in satinized stainless steel and internal LED lighting system;
- shelf (90/110 x 52 cm) in smoked mirror with profile in satinized stainless steel, equipped with crossbar and internal LED lighting system;
- chest of drawers (90/110 x 52 H. 45 cm) upholstered in leather or fabric with 2 drawers with handles in satinized stainless steel and one internal drawer;
- chest of drawers (90/110 x 52 H. 22 cm) upholstered in leather or fabric with one drawer with handle in satinized stainless steel;
- trouser rack (90/110 x 52 H. 22 cm) upholstered in leather or fabric with one drawer with satinized stainless steel handle;
- main shelf (equipped for floor fixing) in MDF upholstered in leather or fabric with edge in satinized stainless steel.
Metal parts available in chrome, gold, champagne, bronze, Siena, black nickel and gunmetal finishing.

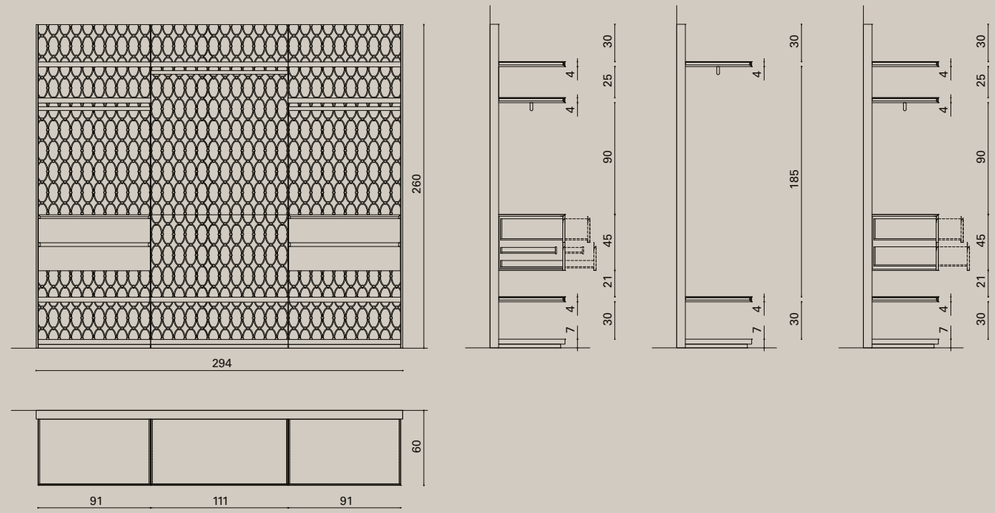

Aurora

Consolle
Console

Design
Steve Leung

Consolle con tre cassetti in legno rivestita in lamiera di acciaio inox satinato, interni e schienale laccati opaco (colori RAL). Cassetti rivestiti in marmo con intarsi e cornice in acciaio inox, gambe in fusione di alluminio lucidata a specchio con puntali in alluminio satinato. Parti in metallo disponibili in finitura oro o bronzo oppure nickel nero.

Wooden console with three drawers covered in brushed stainless steel, internal and back part in lacquered mat (RAL colours). Drawers covered in marble, framed and inlayed in stainless steel. The inlay design continues on the sides. Legs in polished aluminium cast with final tips in brushed aluminium. All metal details are available in gold, bronze or black nickel finishing.

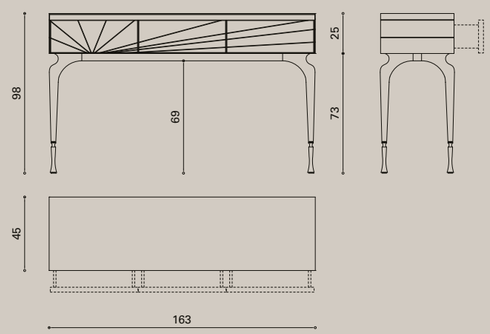

Aurora

Mobile bar
Bar unit

Design
Steve Leung

Struttura in legno laccato o in essenza, lucidato 100 gloss (sia esternamente che internamente). Ante ad apertura totale (180°), rivestite in marmo con intarsi e cornice in acciaio inox lucidato. Allestimento interno con 4 ripiani, 2 cassetti e mensole portaoggetti all'interno delle ante.
Gambe in fusione di alluminio lucidata a specchio con puntali in alluminio satinato. Le parti in legno sono disponibili nelle finiture *selezione essenze*; le parti in metallo sono disponibili nelle finiture cromo, oro, champagne, bronzo, Siena, nickel nero, canna di fucile.

Structure in lacquered or veneered wood, polished in 100 gloss (both internally and externally). Doors with full-opening system (180°) covered in marble with inlays and frame in polished stainless steel. Internally equipped with 4 shelves, 2 drawers and storage shelves inside the doors. Legs in mirror-polished aluminium cast with tips in satinized aluminium. Wooden parts are available with veneer selection finishings; metal parts available in chrome, gold, champagne, bronze, Siena, black nickel and gunmetal finishing.

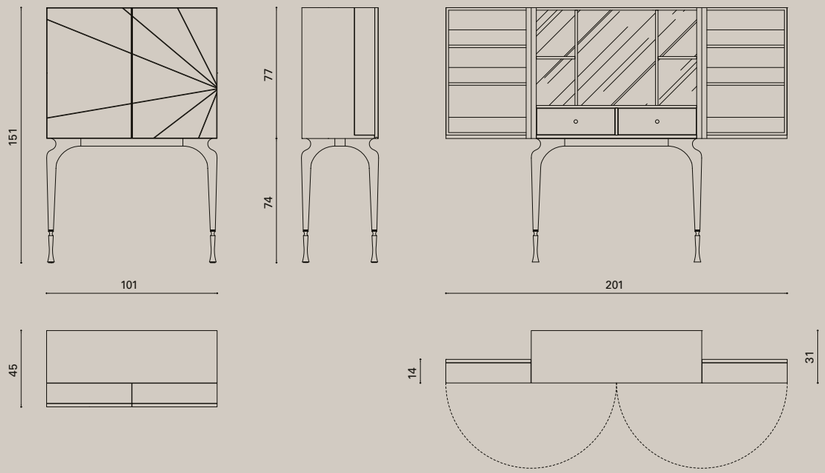

Aurora

Madia
High Unit

Design
Steve Leung

Mobile in legno rivestito in lamiera di acciaio inox satinato, interni e schienale laccati opaco (colori RAL). Ante rivestite in marmo o in essenza con intarsi e cornice in acciaio inox, il disegno dell'intarsio continua attraverso i fianchi.
Basamento in acciaio inox sagomato finitura cromo. Ripiani interni in legno. Le parti in legno sono disponibili nelle finiture *selezione essenze*; le parti in metallo sono disponibili nelle finiture cromo, oro, champagne, bronzo, Siena, nickel nero, canna di fucile.

Wooden unit coated in brushed stainless steel; internal and back part matt lacquered (RAL colours); doors covered in marble or veneer wood with inlays and frame in stainless steel. The pattern of the inlays extends on the sides.
The base is in shaped stainless steel with chromed finishings. Internal shelves in wood. Wooden parts are available with veneer selection finishings; metal parts available in chrome, gold, champagne, bronze, Siena, black nickel and gunmetal finishing.

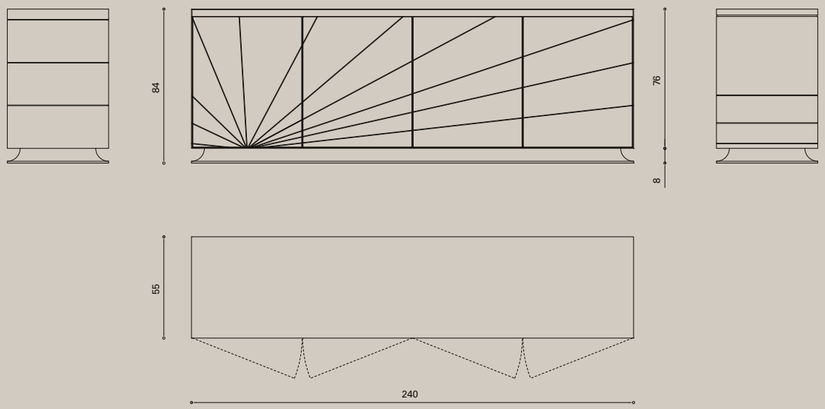

Babylon

Divano - Divano componibile - Poltrona
Sofa - Modular sofa - Armchair

Design
Alessandro La Spada

Struttura interna in legno massello e multistrati con molleggio a cinghie elastiche, imbottitura in poliuretano espanso.
Schienale e braccioli tappezzati esternamente con pannelli leggermente imbottiti a formare un motivo geometrico astratto e inserti in acciaio satinato con logo, piano superiore dei braccioli liscio, profilo perimetrale in acciaio inox satinato con clips marchiate Visionnaire. Rivestimento in pelle o tessuto. Cuscini di seduta in poliuretano, strato superiore in Memory Foam® e piuma d'oca. Cuscini volanti in piuma d'oca. Le parti in metallo sono disponibili nelle finiture cromo, oro, champagne, bronzo, Siena, nickel nero, canna di fucile.

Internal structure in solid wood and plywood; spring system with straps; padding in polyurethane foam.
Back and armrests covered with slightly padded pannels with an abstract geometrical pattern; steel inserts with engraved logo; smooth upper part of the armrests; external profile in satinized stainless steel with Visionnaire logo engraved clips. Upholstery in leather or fabric. Seat cushions padded in polyurethane foam, upper layer in Memory Foam® and goose down. loose cushions filled in goose down. Metal parts available in chrome, gold, champagne, bronze, Siena, black nickel and gunmetal finishing.

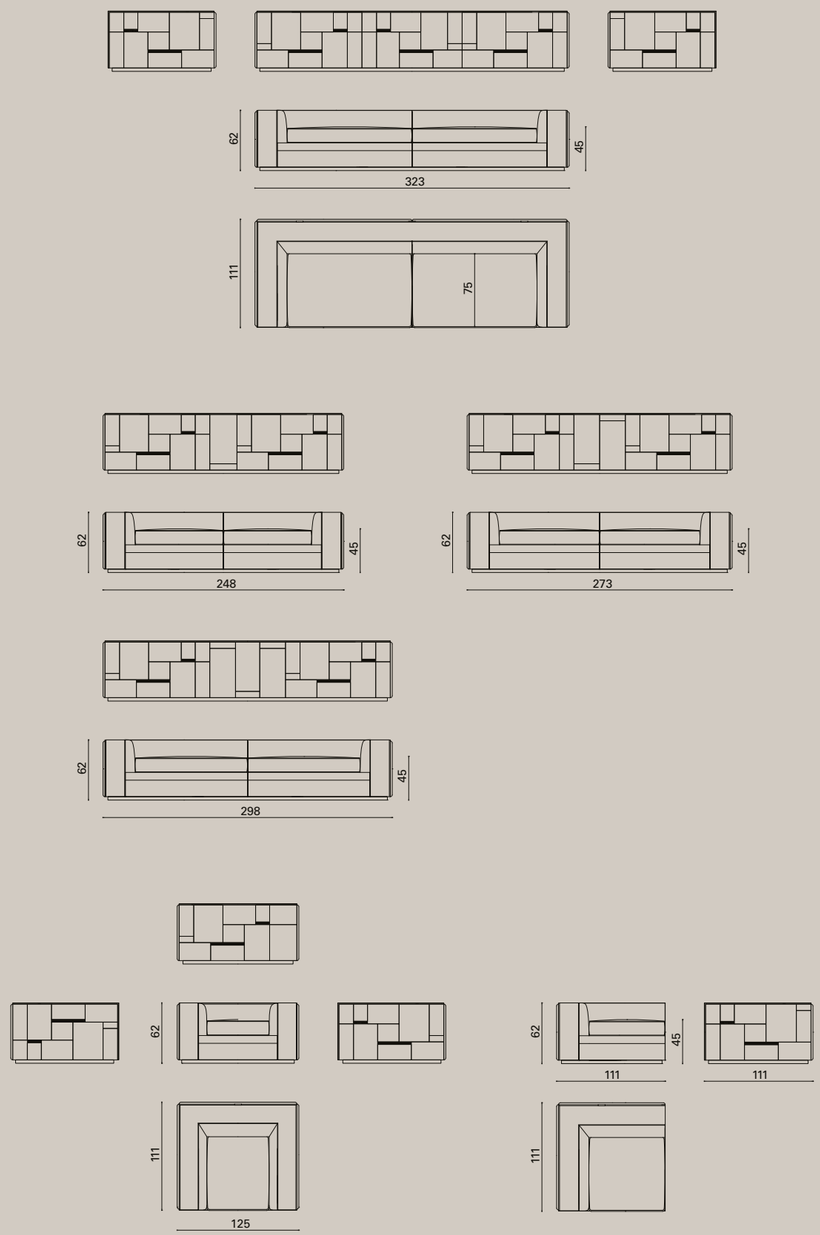

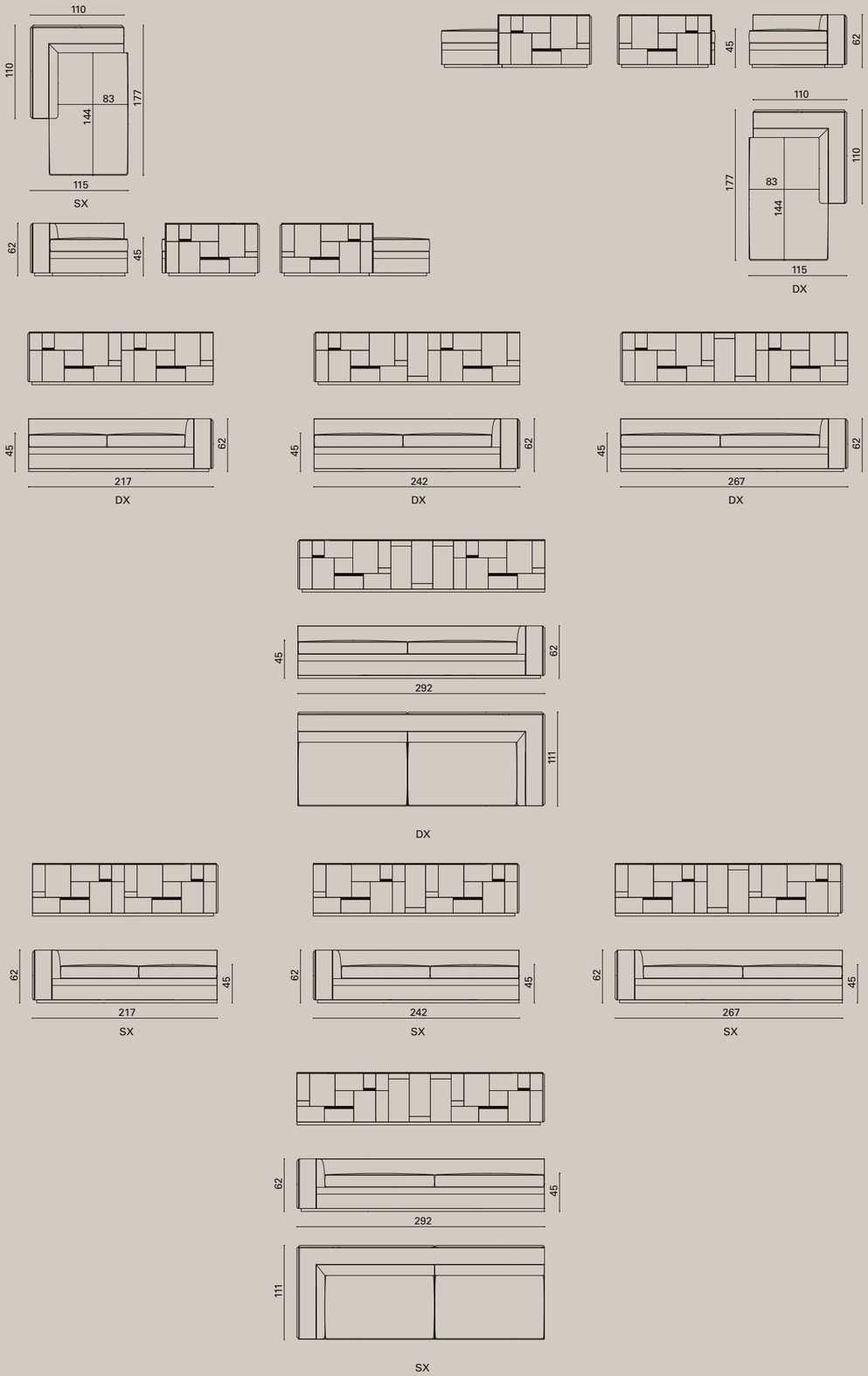

Barrett

Tavolino - Consolle
Low table - Console

Design
Alessandro La Spada

Tavolini e consolle in acciaio e vetro, telaio in acciaio inox satinato con quattro gambe inclinate con finitura a satinatura profonda con logo inciso. Top e fianchi in lastra di vetro fumé da 8 mm saldati a UV sagomati con spigoli sfaccettati. Il telaio è disponibile nelle finiture cromo, oro, champagne, bronzo, Siena, nickel nero, canna di fucile.

Low tables and consoles in steel and mirror, frame in satinized stainless steel with 4 slanted legs with logo engraved. UV-welded shaped top and sides in smoked 8 mm glass with faceted corners. The frame is available in chrome, gold, champagne, bronze, Siena, black nickel and gunmetal finishing.

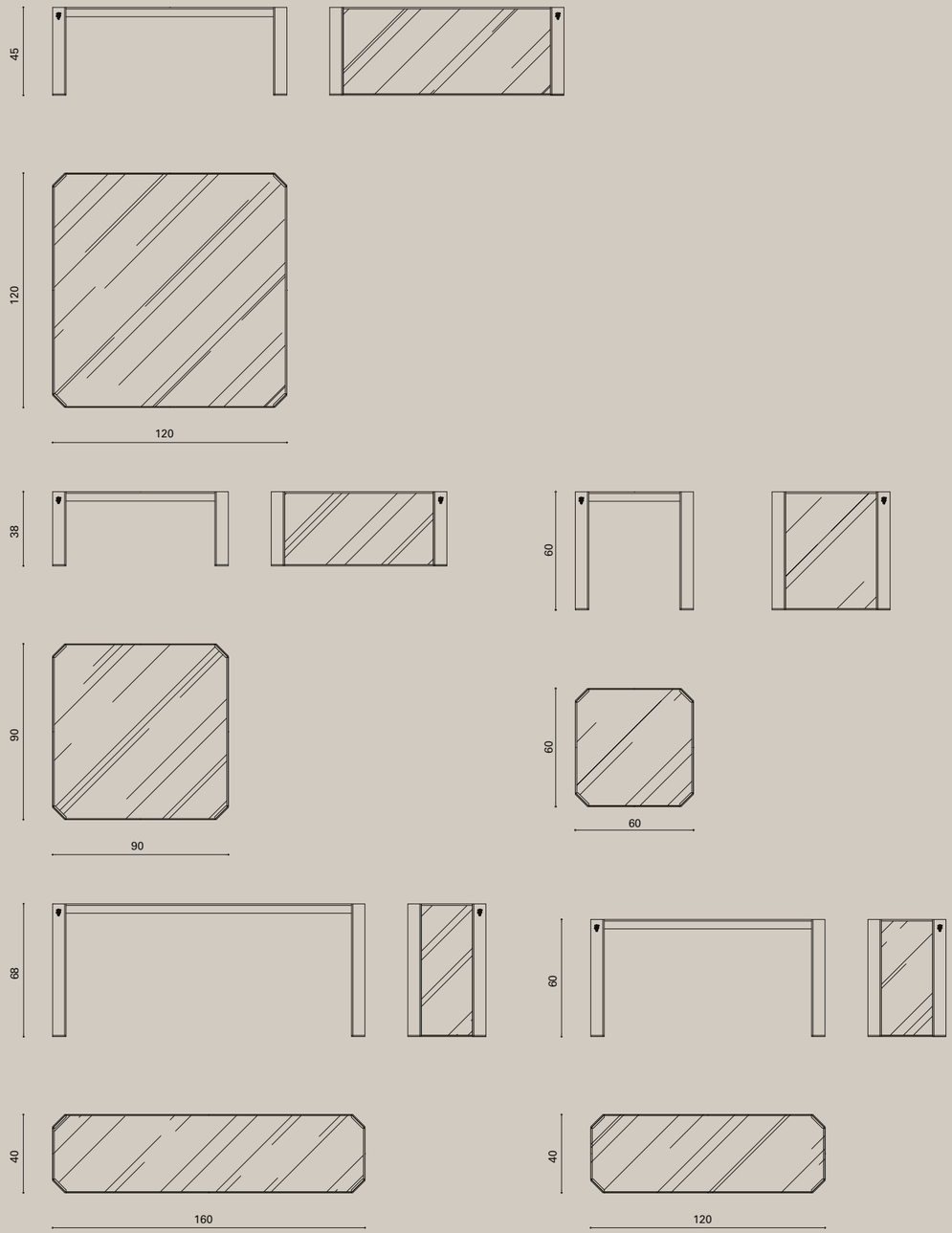

Barrymore

Armadio tappezzato
Upholstered wardrobe

Design
Alessandro La Spada

Struttura portante pannelli in laminato con finitura goffrata, sei ante in legno rivestite da pannelli singolarmente tappezzati in pelle o tessuto a formare un motivo geometrico. Sei cestoni con guide smorzate a estrazione totale con frontale tappezzato e cassetto interno laccato opaco. Il vano centrale di quattro ante con apertura a libro, rientranti a scomparsa, ospita una libreria con fondo a specchio; le mensole sono rivestite in pelle o tessuto, le spalle in laminato con profili in acciaio satinato. In opzione la parte centrale può ospitare uno specchio/tv da 55" con telecomando personalizzato Visionnaire in cromo o oro. I due vani laterali ospitano un ripiano e una barra appendiabiti. Illuminazione interna a LED, maniglie in ottone satinato cromato. I cestoni si aprono tramite una gola rivestita in acciaio satinato. Le parti in metallo sono disponibili nelle finiture cromo, oro, champagne, bronzo, Siena, nickel nero, canna di fucile.

Main structure coated in laminated panels with embossed finishing, six doors covered with panels individually upholstered in leather or fabric, creating a geometrical effect. Six containing drawers, with damping system in the runnings, upholstered front part and mat lacquered internal drawer. The central unit consists of 4 retractable folding doors, a bookcase with bottom panel in mirror, upholstered shelves and laminated sides with satinized steel profiles. Option: central part can contain a mirror/TV 55'' with Visionnaire customized remote control in chrome or gold. Side units equipped with a shelf and a crossbar. Internal LED lighting system; satinized chrome brass handles. The containing drawers open with a stainless steel covered groove. Metal parts available in chrome, gold, champagne, bronze, Siena, black nickel and gunmetal finishing.

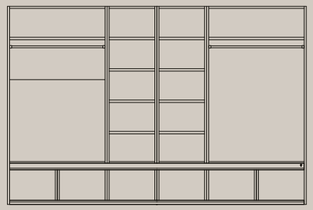

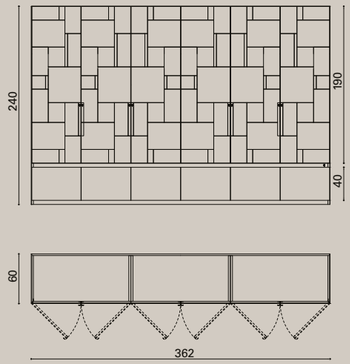

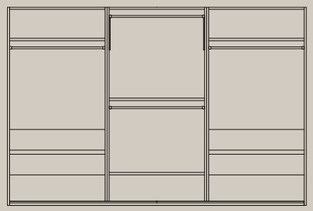

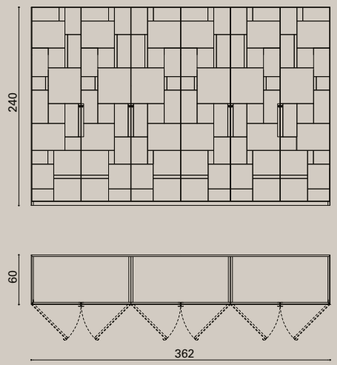

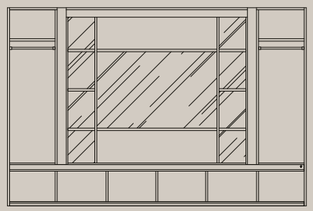

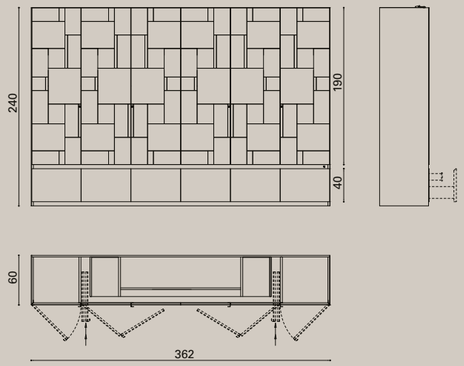

Bart

Mobile basso
Low unit

Design
Mauro Lipparini

Mobile basso con due cestoni ad apertura push-pull con finitura a specchio ondulato, il corpo del mobile è rivestito in marmo su top, fianchi e fregio frontale. Il piede è costituito da una sfera in marmo lucidato. Perimetro frontale profilato in acciaio satinato. Interni in legno laccato nero opaco.
Le parti in metallo sono disponibili nelle finiture cromo, oro, champagne, bronzo, Siena, nickel nero, canna di fucile.

Low unit with 2 baskets equipped with push-pull opening, finished in waved glass; the structure of top, sides and front insert is covered in marble. Foot made with a polished marble sphere. Front perimeter profile in satinized steel. Internal parts in wood lacquered in matt black. Metal parts available in chrome, gold, champagne, bronze, Siena, black nickel and gunmetal finishing.

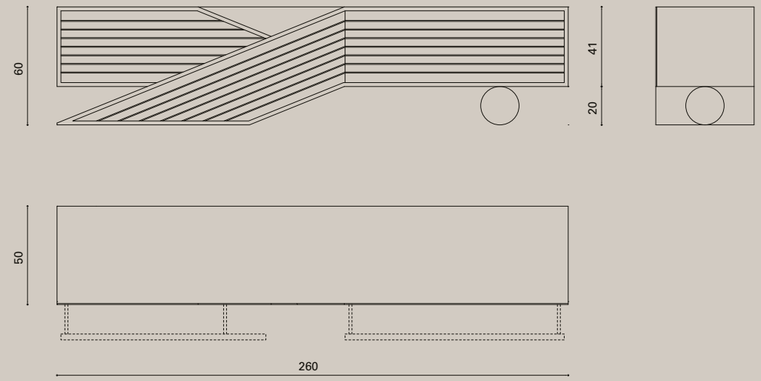

Basil

Consolle con cassetto
Console with drawer

Design
Mauro Lipparini

Consolle con cassetto, top in MDF laccato lucido o in essenza laccata al poliestere trasparente lucido; scocca del cassetto in multistrati curvato e laccato lucido; frontalino del cassetto conformato a semicerchio in MDF laccato lucido o in essenza laccata al poliestere trasparente lucido con inserti in alluminio oppure ottone lucido da 3 mm e fregio centrale in acciaio satinato sotto trasparente. Telaio monolitico in tubo rettangolare in acciaio satinato da 50x10 mm. Predisposizione per attacco a parete. Top e frontalino del cassetto sono disponibili nelle finiture *selezione essenze*; le parti in metallo sono disponibili nelle finiture cromo, oro, champagne, bronzo, Siena, nickel nero, canna di fucile.

Console with drawer, MDF top with polyester gloss lacquered or veneered with transparent polyester gloss lacquering; drawer structure in curved plywood with polished finishings, front panel with semi-circle shape made in polyester gloss lacquered MDF or veneered with transparent polyester gloss lacquering, with inserts in aluminium or polished brass, 3 mm in width, and central detail in satinized steel with transparent coating. Monolithic frame in rectangular bar of satinized steel, size 50x10 mm. Predisposed for wall fixing. Top and frontal part of the drawer available with veneer selection finishings; metal parts available in chrome, gold, champagne, bronze, Siena, black nickel and gunmetal finishing.

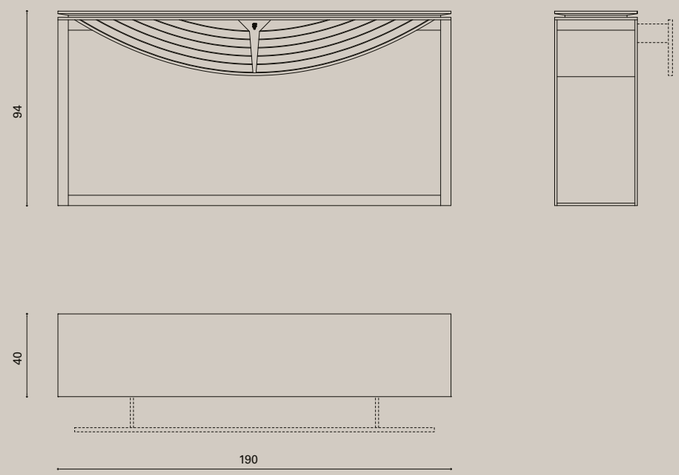

Beloved

Letto
Bed

Design
Alessandro La Spada

Letto tappezzato in pelle o tessuto. Testata tappezzata con trama geometrica, struttura in multistrati con pannelli leggermente imbottiti rivestiti singolarmente.
Zoccolo e inserti in acciaio inox satinato con logo inciso, predisposizione per attacco a parete. Giroletto in multistrati imbottito in poliuretano a più elementi rivestiti singolarmente, decorati con quattro inserti in acciaio inox satinato. Base in acciaio inox satinato. Rete a doghe in legno, supporto rete costituito da quattro angolari più traversa centrale, regolabili in altezza, in acciaio verniciato. Opzione: parti metalliche in finitura lacca oro, bronzo, Siena, champagne o nickel nero.

Bed upholstered in leather or fabric. Upholstered headboard with geometrical pattern, structure in plywood with slightly padded panels upholstered individually. Plinth and inserts in satinized stainless steel with engraved logo, predisposed for wall fixing. Bed base in plywood padded in polyurethane, made of several elements individually upholstered, decorated with four inserts in satinized stainless steel. Base in satinized stainless steel. Wooden slats with 4 corner supports and central bar, adjustable in height, in varnished steel. Metal parts available in chrome, gold, champagne, bronze, Siena, black nickel and gunmetal finishing.

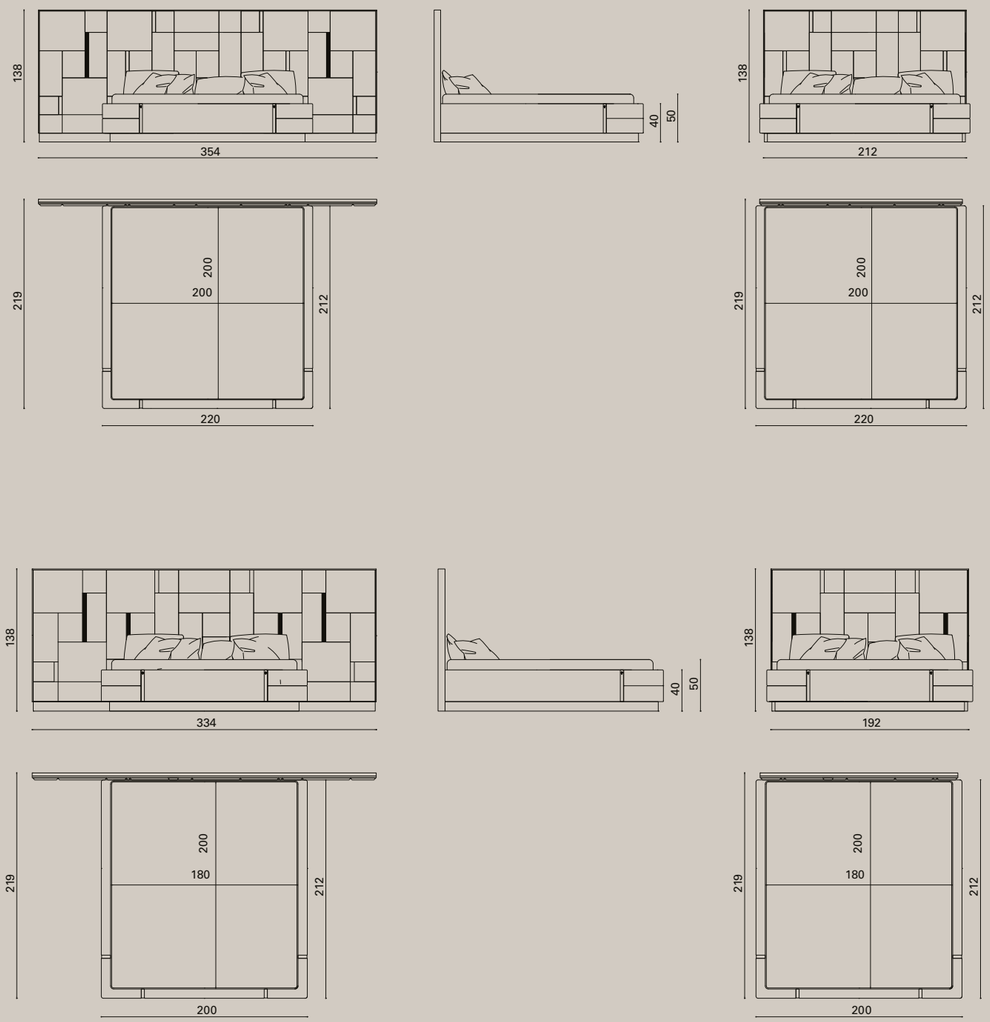

Beloved

Comodino
Bedside table

Design
Alessandro La Spada

Comodino tappezzato con trama geometrica. Struttura in multistrati, cassetto imbottito in poliuretano tappezzato con pannelli leggermente imbottiti rivestiti singolarmente in pelle o tessuto. Inserto in acciaio inox satinato con logo inciso. Vano a giorno servito da luce di cortesia a LED. Il bordo del vano è incorniciato da un telaio in acciaio inox lucidato. Zoccolo in acciaio inox satinato. Le parti in metallo sono disponibili nelle finiture cromo, oro, champagne, bronzo, Siena, nickel nero, canna di fucile.

Bedside table upholstered creating a geometrical pattern. Structure in plywood, drawer padded in polyurethane, finished in slightly padded panels individually upholstered in leather or fabric. Insert in satinized stainless steel with engraved logo. Open shelf with courtesy LED light; edge with frame in polished stainless steel. Plinth in satinized stainless steel. Metal parts available in chrome, gold, champagne, bronze, Siena, black nickel and gunmetal finishing.

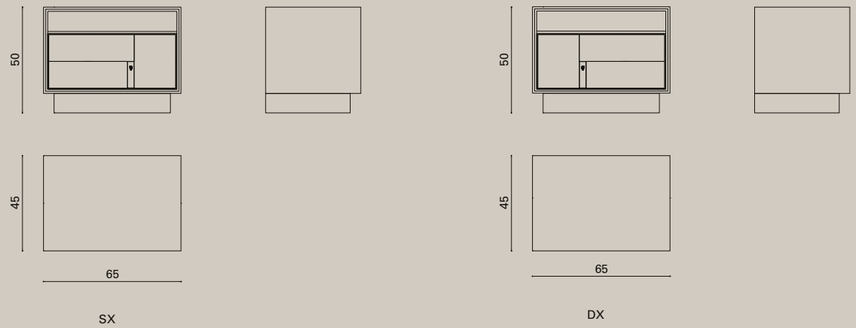

Berkano

Divano - Divano componibile - Pouff tondo
Sofa - Modular sofa - Round pouffe

Design
Steve Leung

Struttura interna in legno massello e multistrati con molleggio a cinghie elastiche, imbottitura in Poliuretano espanso a densità differenziate. Schienale, braccioli e cuscino di seduta trapuntati su Memory Foam® e falda resinata. Rivestimento in pelle o tessuto.
Disponibile pouff tondo con struttura interna in legno massello e multistrati con molleggio a cinghie elastiche, imbottitura in poliuretano espanso a densità differenziate; seduta trapuntata su Memory Foam® e falda resinata; rivestimento in pelle o tessuto. Piedi in torneria di alluminio cromato disponibili nelle finiture oro, champagne, bronzo, Siena, nickel nero, canna di fucile.

Internal structure in solid wood and plywood, spring system with straps, padding in polyurethane foam in different densities. Backrest, armrests and seat cushions padded in quilted Memory Foam® and resinated seam. Upholstery in leather or fabric.
Available round pouffe with internal structure in solid wood and plywood, spring system with straps, padding in polyurethane foam in different densities; upholstery in leather or fabric.
Feet in chromed turned aluminium, available also in gold, champagne, bronze, Siena, black nickel and gunmetal finishing.

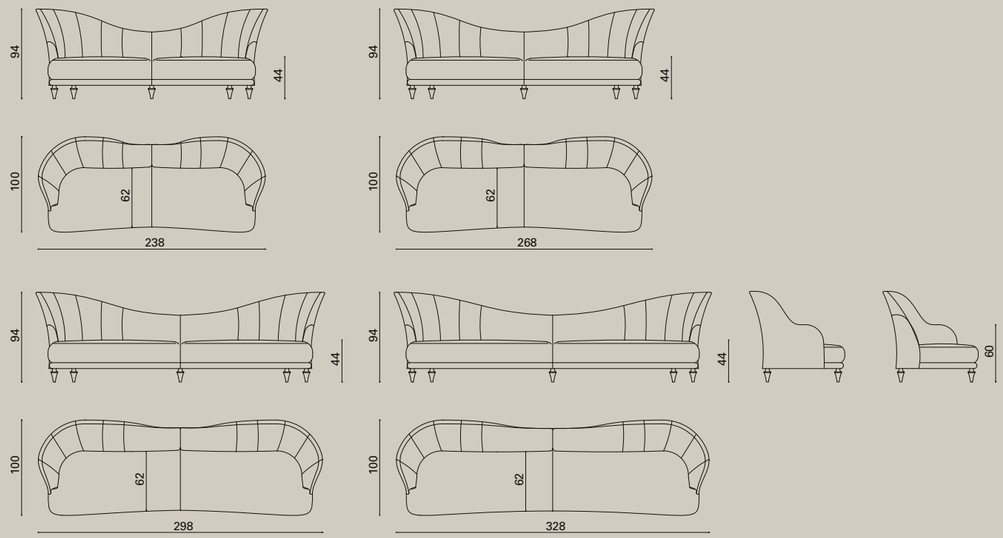

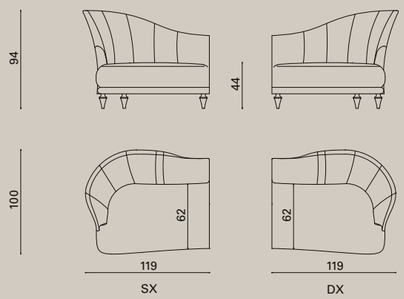

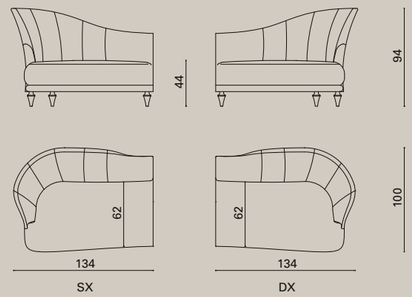

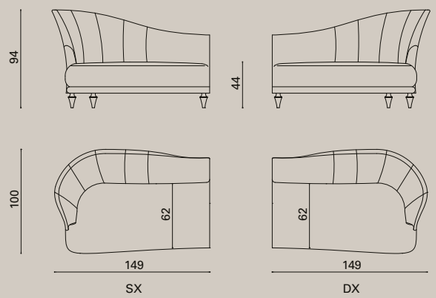

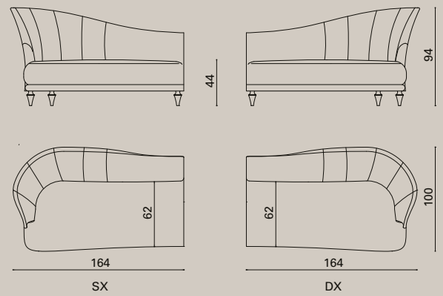

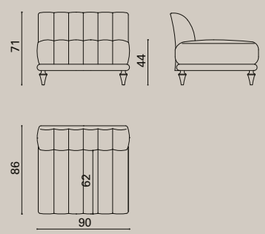

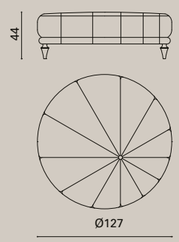

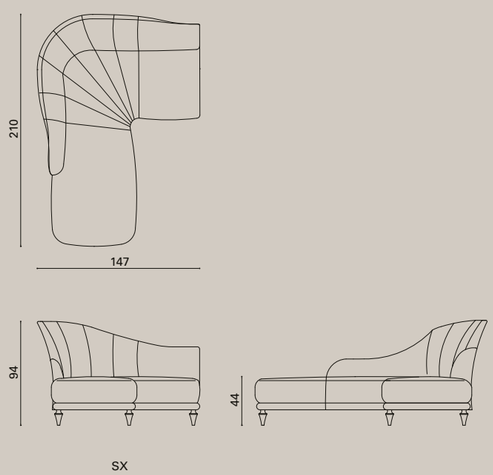

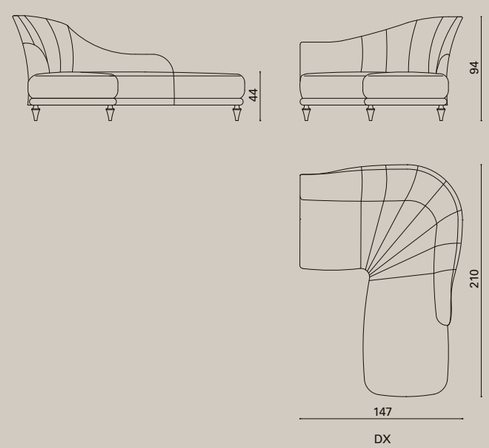

Blazing

Chaise longue
Chaise longue

Design
Alessandro La Spada

Struttura mista in legno e metallo con molleggio a cinghie elastiche, imbottitura in poliuretano a densità differenziate. Cuscino di seduta in poliuretano, Memory Foam® e piuma. Cuscini volanti in piuma. Rivestimento in pelle o tessuto. Ripiano portaoggetti in marmo. Gambe e inserti in acciaio inox satinato disponibile nelle finiture oro, champagne, bronzo, Siena, nickel nero, canna di fucile.

Wooden and metal structure with spring system with straps; padding in polyurethane foam in different densities. Seat cushion in polyurethane, Memory Foam® and goose down. Loose cushions in feather. Upholstery in leather or fabric. Side shelf in marble. Legs and inserts in satinized stainless steel, available also in gold, champagne, bronze, Siena, black nickel and gunmetal finishing.

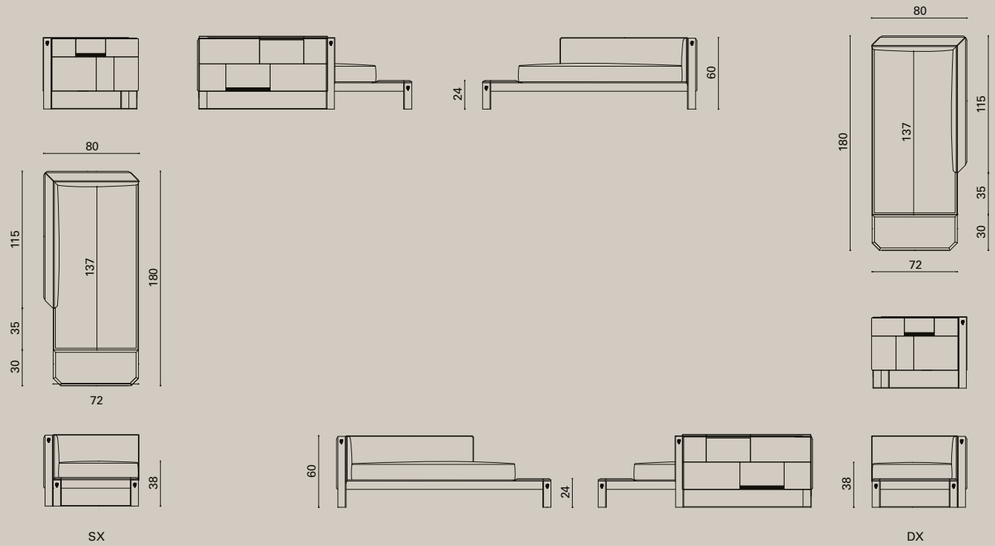

Brando

Lampadario rettangolare
Rectangular chandelier

Design
Samuele Mazza

Struttura portante in acciaio e ottone con finitura satinata cromo o oro. Paralumi in Onice Velluto sp. 8 mm sospesi a formare una figura sfaccettata e illuminati da un impianto di 32 luci G9 max 40W. Assorbimento max 1280W, peso 55 kg. Sospensione su due catene a maglie ottagonali. Disponibile anche nella versione a 26 luci G9 max 40W, assorbimento max 1040W, peso 45 kg.

Main structure in steel and brass with satinized chromed or gold finishings. Lampshades in Ivory Onyx, 8 mm in width, creating a multi-faceted effect. Lighting system for 32 light bulbs G9 max 40W. Max 1280 W in total. Weight 55 kg. Two-point suspension with octagonal link chains. Available in version with 26 light bulbs G9 max 40W, max 1040W in total, weight 45 kg.

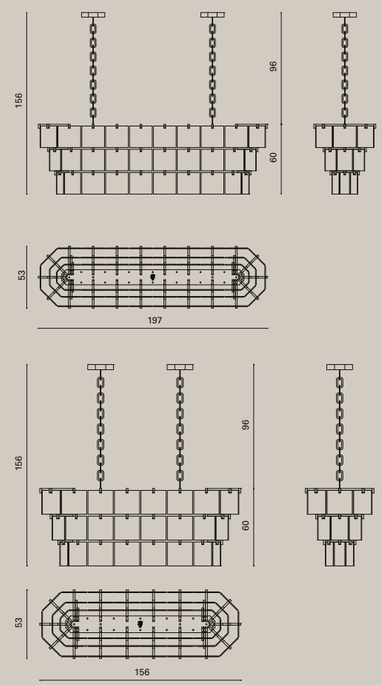

Brando

Lampadario ottagonale
Octagonal chandelier

Design
Samuele Mazza

Struttura portante in acciaio e ottone con finitura satinata cromo o oro. Paralumi in onice Velluto sp. 8 mm sospesi a formare una figura sfaccettata e illuminati da un impianto di 13 luci G9 max 40W cad. Assorbimento max 520 W, peso 25 kg. Sospensione su catena a maglie ottagonali.

Main structure in steel and brass with satinized chromed or gold finishings. Lampshades in Ivory Onyx, 8 mm in width, creating a multi-faceted effect. Lighting system for 13 light bulbs G9 max 40W each. Max 520W in total, weight 25 kg. Two-point suspension with octagonal link chains.

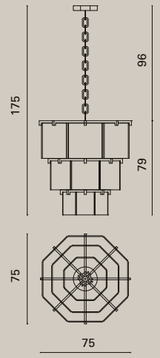

Brando

Applique
Wall lamp

Design
Samuele Mazza

Applique in metallo e onice. Struttura portante in acciaio e ottone con finitura satinata cromo o oro. Paralumi in Onice Velluto sp. 8 mm sospesi a formare una figura sfaccettata e illuminati da un impianto di 4 luci G9 max 40 W cad. Assorbimento max 160W, peso 10 kg.

Wall lamp in metal and onyx. Main structure in steel and brass with satinized chromed or gold finishings. Lampshades in Ivory Onyx, 8 mm in width, creating a multi-faceted effect. Lighting system for 4 light bulbs G9 max 40W each, max 160W in total, weight 10 kg.

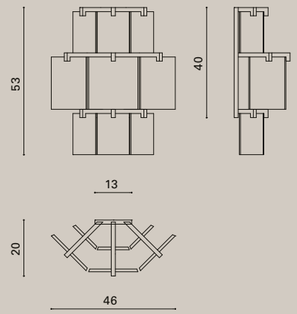

Brownie

Libreria
Bookshelf

Design
Samuele Mazza

Struttura perimetrale esterna in MDF tamburato di forte spessore, laccato lucido o in essenza laccata al poliestere trasparente lucido, divisori e ripiani in MDF rivestito in pelle o tessuto. Vano centrale dotato di cornice inclinata laccata o in essenza, predisposto per attacco TV max 48". Il vano è dotato di due ante scorrevoli con due maniglie in acciaio satinato con logo inciso. Ripiano per decoder in cristallo extrachiaro da 8 mm. Parete di fondo in specchio fumé. Zoccolo laccato o in essenza con piedini regolabili. Cornice perimetrale e ante scorrevoli sono disponibili nelle finiture *selezione essenze*, le parti in metallo sono disponibili nelle finiture cromo, oro, champagne, bronzo, Siena, nickel nero, canna di fucile.

External perimetral frame in thick honeycomb MDF, with polyester glossy lacquered finishing or veneered transparent gloss lacquering. Dividers and shelves in MDF, upholstered in leather or fabric. Central unit with slanted frame with lacquered or veneered finishings, predisposed for TV connection (max 48"). The unit is equipped with 2 sliding doors with two handles in satinized steel with engraved logo. Shelf for decoder in extrawhite crystal, 8 mm in width. Bottom panel in smoked mirror. Lacquered or veneered plinth with adjustable feet. Perimetral frame and sliding doors available with veneer selection finishings; metal parts available in chrome, gold, champagne, bronze, Siena, black nickel and gunmetal finishing.

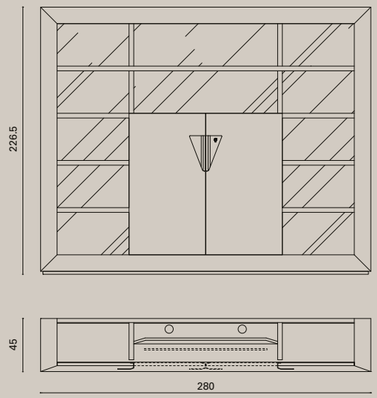

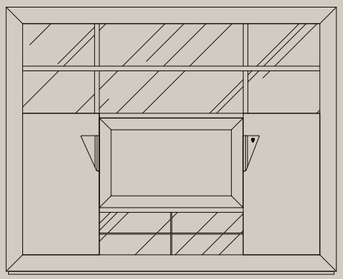

Brunilde

Lampadario
Chandelier

Design
Alessandro La Spada - Samuele Mazza

Coni ricurvi e lancia centrale in ottone cromato; particolari in alluminio tornito. Paralumi ovali, tronco cono in seta crema o in opzione, in seta nera e interno in materiale riflettente oro.
Versione con tre coppie di corni: 6 luci E27 max 75 W cad. Peso totale 30 kg.
Versione con sei coppie di corni: 12 luci E27 max 75 W cad. Peso totale 70 kg.

Curved cones and central bar in chromed brass, particulars in turned steel. Oval truncated cone lampshades in cream silk, or option, black silk and gold inner reflective material. Version with 3 couples of horns: 6 bulbs E27 max 75 W each, total weight 30 kg. Version with 6 couples of horns: 12 bulbs E27 max 75 W each, total weight 70 kg.

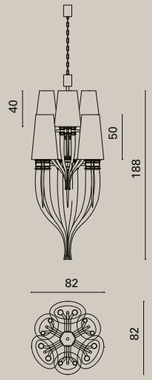

Capitol

Divano - Divano componibile - Chaise longue - Poltroncina
Sofa - Modular Sofa - Chaise longue - Armchair

Design
Alessandro La Spada

Struttura mista in legno e metallo con molleggio a cinghie elastiche. Imbottitura in poliuretano a densità differenziate. Cuscino di seduta in poliuretano, Memory Foam® e falda acrilica. Schienale avvolgente con lavorazione a grandi plissé imbottiti, cuscini volanti in piuma. Rivestimento in pelle o tessuto. Piedi in acciaio inox di forma semicilindrica con parte piana lavorata con satinatura profonda e logo Visionnaire inciso. Le parti in metallo sono disponibili nelle finiture cromo, oro, champagne, bronzo, Siena, nickel nero, canna di fucile.

Wooden and metal structure with spring system with straps; padding in polyurethane foam in different densities. Seat cushion in polyurethane, Memory Foam® and acrylic fibre. Embracing backrest with large-pleats pattern, padded in acrylic fibre; loose cushions in feather. Upholstery in leather or fabric. Feet in stainless steel, semi-cylindrical in shape, flat part with satinized finishings and Visionnaire logo engraved. Metal parts available in chrome, gold, champagne, bronze, Siena, black nickel and gunmetal finishing.

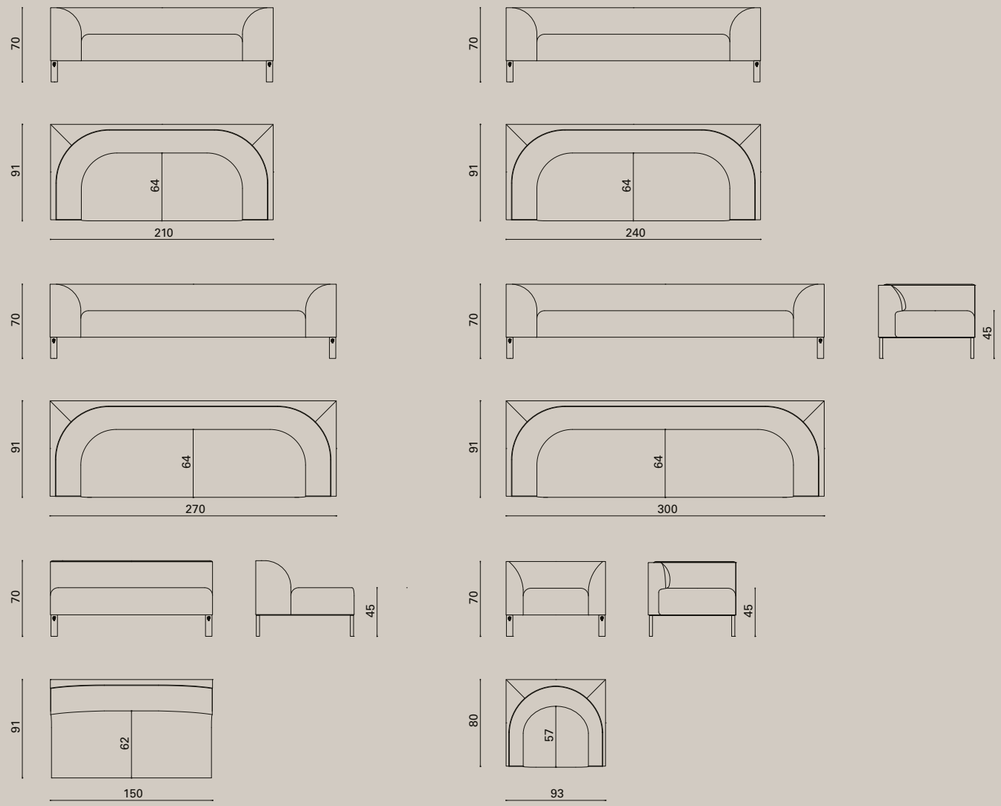

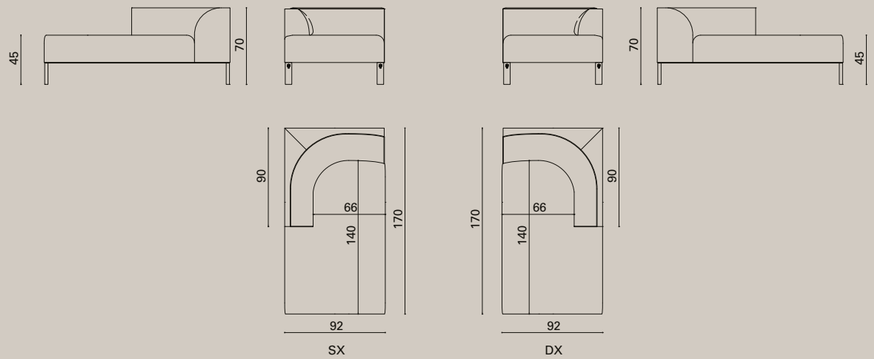

Caprice

Tavolino
Low table

Design
Philippe Montels

Tavolino rivestito in scaglie di alluminio con finitura naturale, oro o champagne e cristalli Swarovski. Struttura interna in ferro con piedi satinati, finitura cromo o oro. Top in marmo.

Low table coated in aluminium plates, natural, gold or champagne, and Swarovski crystals. Internal structure in iron with satinized feet, chromed or gold finished. Top in marble.

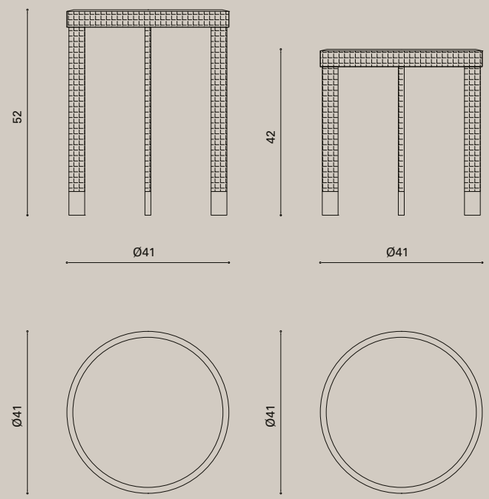

Charles

Tavolino
Low table

Design
Alessandro La Spada

Tavolino tappezzato in pelle o tessuto, top in marmo incassato in una cornice a sezione ellittica in ottone cromato, impreziosita da inserti con logo Visionnaire. Cerniera decorativa con cursori in pelle con logo, struttura interna in legno. Cerniere e cursori oro oppure cromo. Le parti in metallo sono disponibili nelle finiture cromo, oro, champagne, bronzo, Siena, nickel nero, canna di fucile.

Low table upholstered in leather or fabric, marble top built in a chromed-brass elliptical frame, enriched by inserts with Visionnaire engraved logo. Decorative zipper with sliders in leather with logo embroidered, internal structure in wood. Zippers and sliders in gold or chrome. Metal parts available in chrome, gold, champagne, bronze, Siena, black nickel and gunmetal finishing.

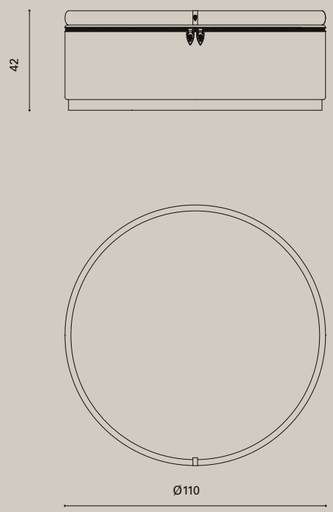

Chatam curvo

Divano componibile - Pouff
Modular sofa - Pouffe

Design
Alessandro La Spada

Scocca portante in multistrati e masselli di legno, schienale sagomato e cuscino seduta con tappezzeria fissa, molleggio a cinghie elastiche, imbottitura in poliuretano espanso a quote differenziate. Sedile con Memory Foam® e rombo-therm, rivestimento esterno e interno in pelle o tessuto, piedi in fusione di alluminio con texture "crocco" in bassorilievo, decorazione sul basamento e bordo dei braccioli con cerniera in ottone e cursori in pelle con logo. Il divano è accessoriato con cuscini 45x45 cm e cuscini 55x55 cm, il cui numero varia in base alle dimensioni.
Sono disponibili: un pouf rettangolare ed uno curvo abbinato alla poltrona, con struttura in multistrati e masselli di legno; cuscino seduta con tappezzeria fissa e molleggio a cinghie elastiche; imbottitura in poliuretano espanso a quote differenziate; rivestimento in pelle o tessuto.
I piedi sono in fusione di alluminio con texture "crocco" in bassorilievo, decorazione sul basamento con cerniera in ottone e cursori in pelle con logo.
Cerniere e cursori in finitura oro oppure cromo, ottone anticato o nickel nero.
I piedi sono disponibili nelle finiture cromo, oro, champagne, bronzo, Siena, nickel nero, canna di fucile.

Bearing body in plywood and solid wood, shaped backrest and seat cushion with fixed upholstery, spring system with straps, padding in polyurethane foam in different densities. Memory Foam® and rombo-therm seat, internal and external upholstery in leather or fabric, feet in aluminium casting "crocodile" engraving texture in bas-relief, base and armrest edge decoration with zipper in brass and sliders in leather with embroidered logo. The sofa includes 45x45 cm and 55x55 cm cushions, quantity changes according to the dimensions of the sofa.
Available: one rectangular pouffe and one shaped pouffe combined with the armchair; structure in plywood and solid wood, seat with fixed upholstery, spring system with straps, padding in polyurethane foam in different densities, upholstery in leather or fabric.
Feet in aluminium casting "crocodile" engraving texture in bas-relief, base decoration with zipper in brass and sliders in leather with embroidered logo.
Zippers and sliders in gold or chrome, antiqued brass or black nickel. Feet available in chrome, gold, champagne, bronze, Siena, black nickel and gunmetal finishing.

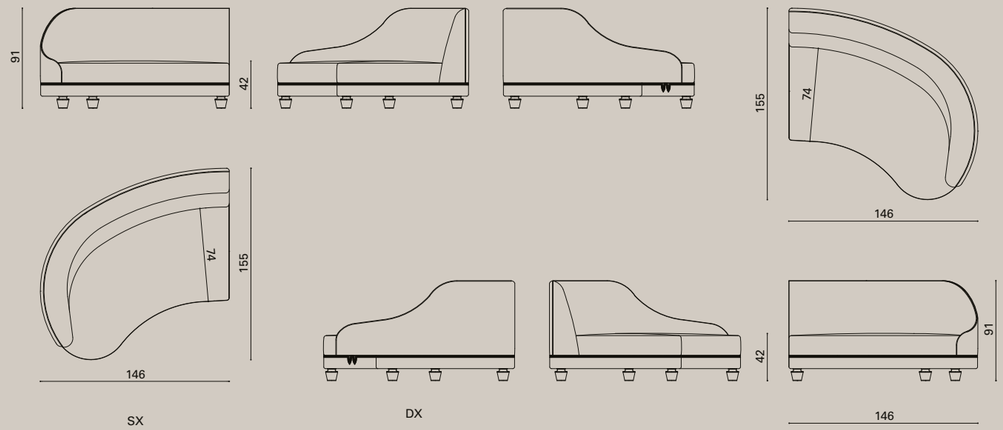

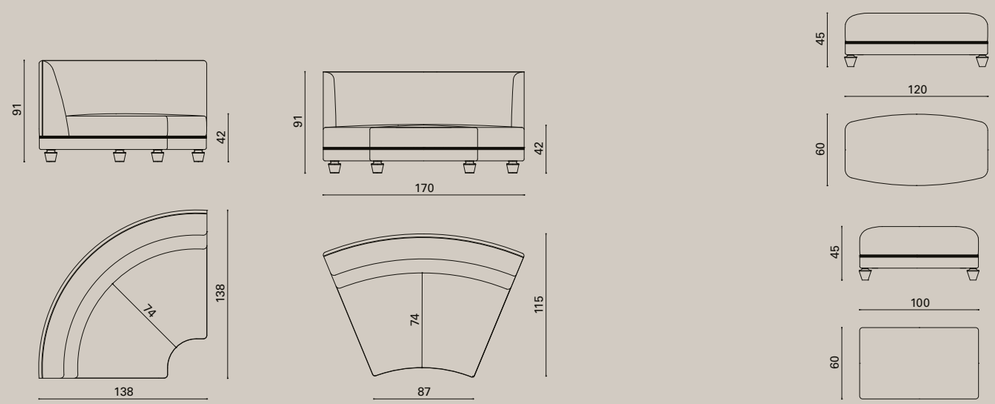

Cheyney

Poltrona girevole
Swivel armchair

Design
Mauro Lipparini

Struttura in metallo imbottita e tappezzata, schienale e seduta in poliuretano a densità differenziate, parte interna in Memory Foam® trapuntato. Rivestimento in pelle o tessuto. Molleggio del sedile a cinghie elastiche. Base girevole in metallo a forma piramidale rivestita in acciaio inox satinato disponibile nelle finiture oro, champagne, bronzo, Siena, nickel nero, canna di fucile.

Structure in metal, padded and upholstered; backrest and seat in polyurethane in different densities; internal part in quilted Memory Foam®. Upholstery in leather or fabric. Seat with spring system with straps. Pyramidal base coated in satinized stainless steel, also available in chrome, gold, champagne, bronze, Siena, black nickel and gunmetal finishing.

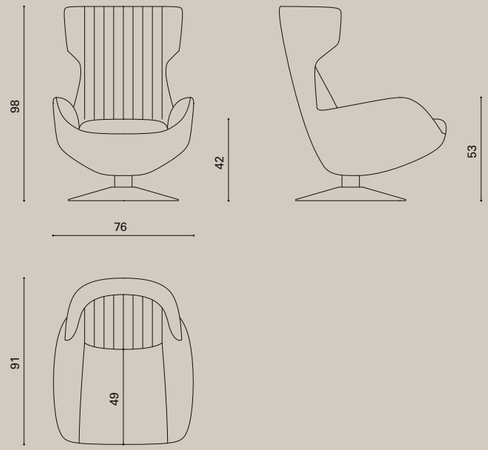

Citizen

Divano e poltrona
Sofa and armchair

Design
Mauro Lipparini

Struttura interna in legno massello e multistrati con molleggio a cinghie elastiche. Imbottitura del sedile, schienale e braccioli in poliuretano espanso a densità differenziate, Memory Foam® e falda acrilica. Rivestimento in pelle o tessuto. Basamento ligneo rivestito in acciaio inox satinato disponibile nelle finiture oro, champagne, bronzo, Siena, nickel nero, canna di fucile.
Su richiesta, sono disponibili cuscini volanti tondi Ø 35 cm e rettangolari 35x50 cm in piuma, rivestiti in pelle o tessuto, con filetto.

Internal structure in solid wood and plywood, equipped with spring system with straps; seat, backrest and armrests padded in polyurethane foam in different densities, Memory Foam® and acrylic fibre. Upholstery in leather or fabric. Wooden base coated in satinized stainless steel, Available also in gold, champagne, bronze, Siena, black nickel and gunmetal finishing.
Upon request, available loose round cushions Ø 35 cm and rectangular cushions 35x50 cm filled in feather, upholstered in leather or fabric.

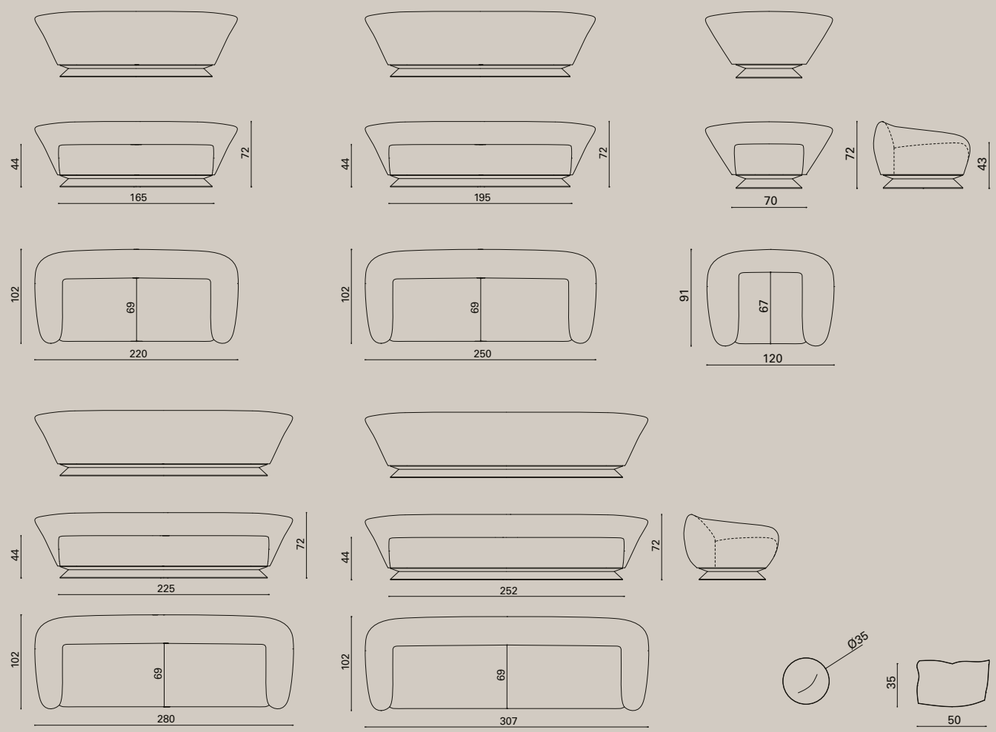

Citizen

Divano con un bracciolo
One-armrest sofa

Design
Mauro Lipparini

Struttura interna in legno massello e multistrati con molleggio a cinghie elastiche, imbottitura del sedile, schienale e braccioli in poliuretano espanso a densità differenziate, Memory Foam® e falda acrilica. Rivestimento in pelle o tessuto. Fregio decorativo sulla parte inclinata dello schienale in acciaio inox satinato, con logo in ottone cromato.
Basamento ligneo rivestito in acciaio inox satinato. Le parti in metallo sono disponibili nelle finiture oro, champagne, bronzo, Siena, nickel nero, canna di fucile.

Internal structure in solid wood and plywood, equipped with spring system with straps; seat, backrest and armrests padded in polyurethane foam in different densities, Memory Foam® and acrylic fibre. Upholstery in leather or fabric. Decorative coat of arms on the oblique part of the backrest in satinized stainless steel. Wooden base coated in satinized stainless steel. Metal parts available in gold, champagne, bronze, Siena, black nickel and gunmetal finishing.

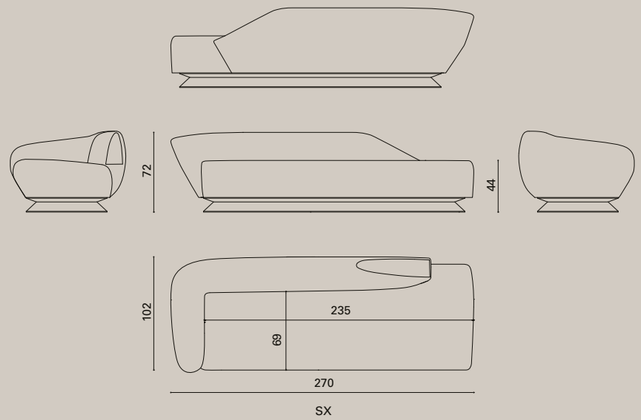

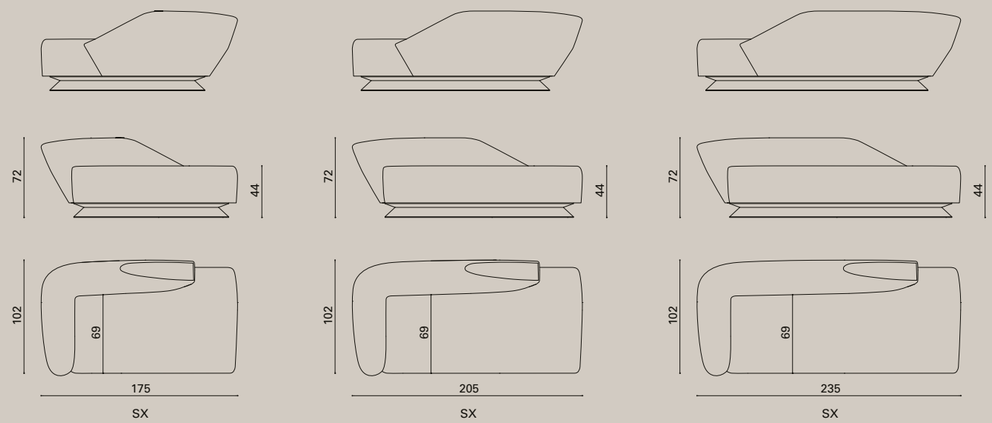

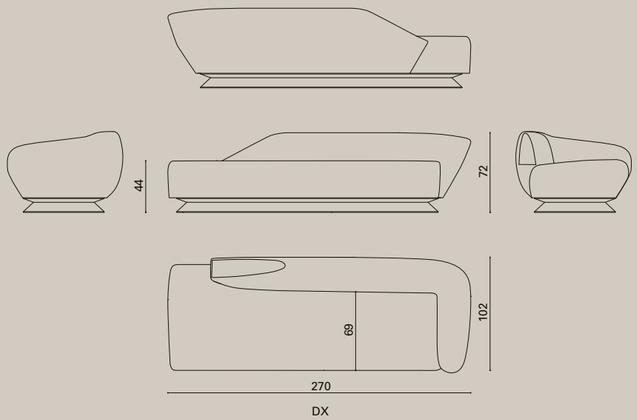

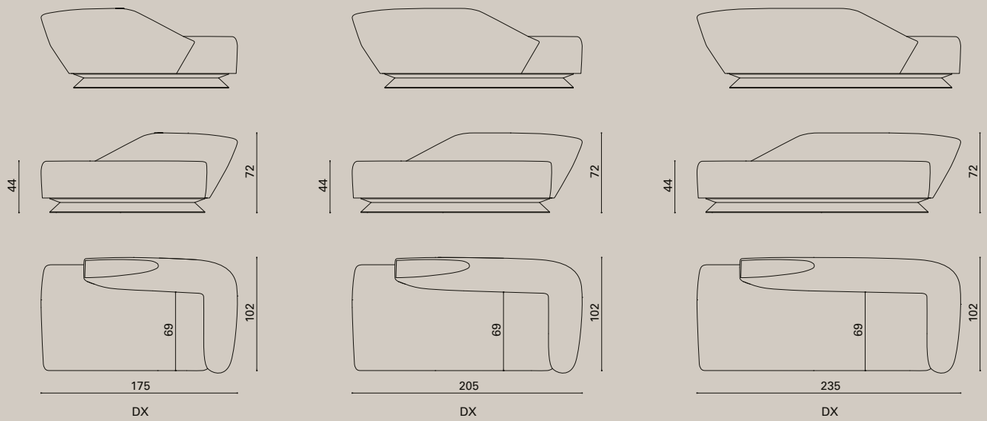

Citizen

Pouff
Pouffe

Design
Mauro Lipparini

Pouff tondo e rettangolare con struttura interna in legno, imbottitura in poliuretano a densità differenziate. Rivestimento sui fianchi in pelle o tessuto liscio e parte superiore in pelle o tessuto intrecciato. In opzione, nella versione rettangolare, coperchio apribile con vano interno in legno finitura laccata opaca.

Upholstered round and rectangular pouffe, internal structure in wood, padding in polyurethane in different densities. Sides upholstered in leather or smooth fabric and upper part upholstered in leather or interwoven fabric. Optional in the rectangular version, container with opening on an inner compartment, finished with matt lacquering.

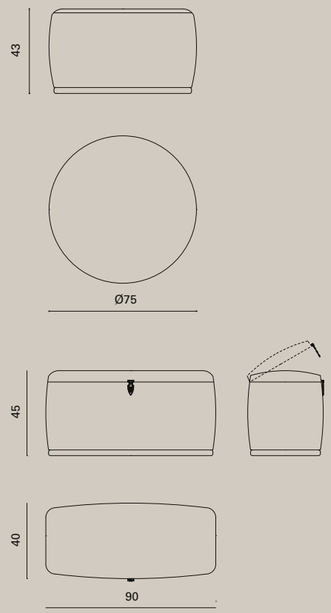

Clem

Sedia
Chair

Design
Alessandro La Spada

Telaio in tubo di ottone cromato a sezione quadra con logo Visionnaire inciso, struttura di seduta e schienale in legno multistrato curvato, imbottito in poliuretano a densità differenziate e falda acrilica. Rivestimento fisso in pelle o tessuto. Disponibile nelle finiture oro, champagne, bronzo, Siena, nickel nero, canna di fucile.

Frame in squared brass pipe with engraved Visionnaire logo, seat structure and backrest in curved plywood padded in polyurethane in different densities and acrylic fibre. Fixed upholstery in leather or fabric. Available also in gold, champagne, bronze, Siena, black nickel and gunmetal finishing.

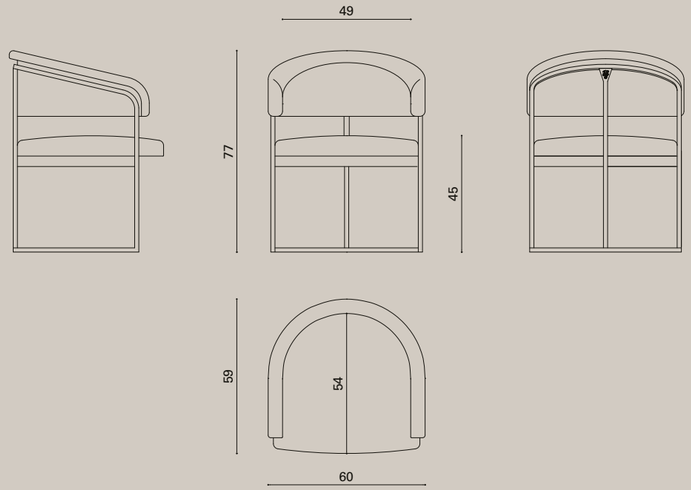

Clem

Sgabello
Stool

Design
Alessandro La Spada

Telaio in tubo di ottone cromato a sezione quadra con logo Visionnaire inciso, poggiapiedi in acciaio inox, struttura di seduta e schienale in legno multistrato curvato, imbottito in poliuretano a densità differenziate e falda acrilica. Rivestimento fisso in pelle o tessuto. Disponibile nelle finiture oro, champagne, bronzo, Siena, nickel nero, canna di fucile.

Frame in squared brass pipe with engraved Visionnaire logo, footrest in stainless steel, seat structure and backrest in curved plywood padded in polyurethane in different densities and acrylic fibre. Fixed upholstery in leather or fabric. Available also in gold, champagne, bronze, Siena, black nickel and gunmetal finishing.

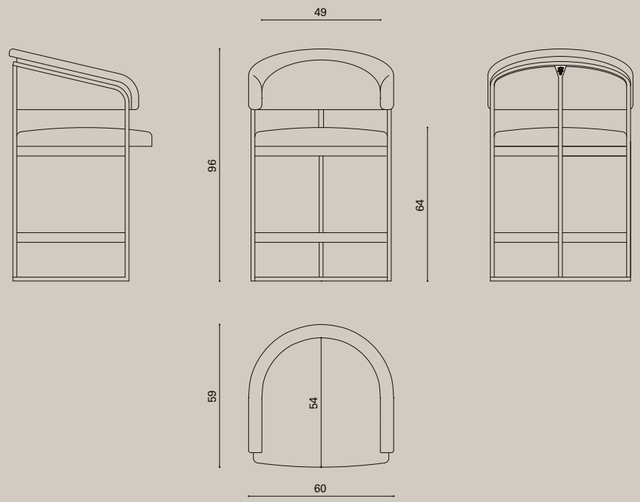

Clief

Cache-pot
Planter

Design
Samuele Mazza

Cache-pot “diamantato” in MDF rivestito in porzioni di specchio bronzo o fumé bisellate singolarmente. Parte interna laccata opaca con ripiano poggiavaso. Zoccolo in MDF laccato nero lucido.

Planter with “diamond” design in MDF, coated in sections of bronze or smoked mirror, bevelled individually. Internal part with matt finishings, internal shelf for pot. Plinth in MDF lacquered in glossy black.

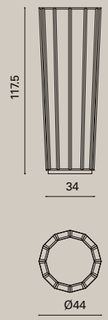

Crawford

Tavolino
Low table

Design
Samuele Mazza

Tavolino in marmo a basso spessore con spigoli bisellati a 45° con venatura in continuo. Struttura interna in legno con finitura in foglia oro.

Low table in marble, low in thickness, with bevelled borders, as to follow the stone grain. Internal structure in wood with gold-leaf finishing.

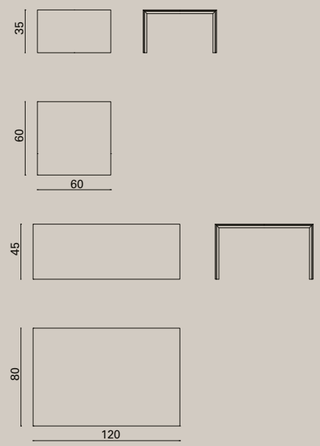

Danny

Cassettiera
Chest of drawers

Design
Mauro Lipparini

Mobile con 6 cassetti, scocca del mobile in legno con lato esterno laccato lucido e superficie interna rivestita in acciaio satinato. Top e cassetti in essenza con maniglie in acciaio lucido e guide smorzate. Interno laccato opaco. Top e cassetti sono disponibili nelle finiture *selezione essenze*; le parti in metallo sono disponibili nelle finiture cromo, oro, champagne, bronzo, Siena, nickel nero, canna di fucile.

Chest of 6 drawers, main structure in wood with external side coated in satinized steel. Top and drawers in veneered wood with handles in polished steel and runners with damping system. Internal structure in matt lacquered. Top and drawers available with veneer selection finishings; metal parts available in chrome, gold, champagne, bronze, Siena, black nickel and gunmetal finishing.

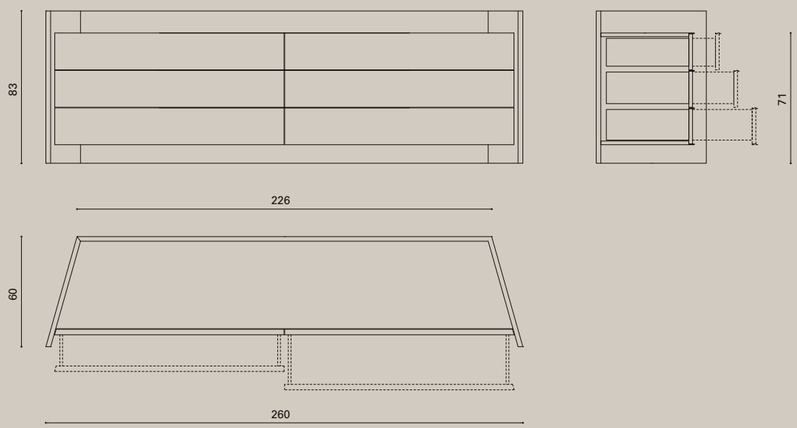

Danny

Mobile trucco
Make-up desk

Design
Mauro Lipparini

Mobile trucco con 2 cassetti e vano make-up con ribalta dotata di specchio e chiusura smorzata, piano di lavoro in legno laccato lucido, scocca del mobile in legno con lato esterno laccato lucido e superficie interna rivestita in acciaio satinato. Top e cassetti sono rivestiti in pelle o tessuto. Interno cassetti laccato opaco. Top e cassetti sono disponibili nelle finiture *selezione essenze*, le parti in metallo sono disponibili nelle finiture cromo, oro, champagne, bronzo, Siena, nickel nero, canna di fucile.

Make-up desk with 2 drawers. Make-up unit including a openable top element equipped with mirror and damped closing system; worktop in glossy lacquered wood; main structure in wood with external side with polished finishings and internal part in satinized steel. Top and drawers upholstered in leather or fabric. Internal part of drawers finished in matt lacquering. Top and drawers available with veneer selection finishings; metal parts available in chrome, gold, champagne, bronze, Siena, black nickel and gunmetal finishing.

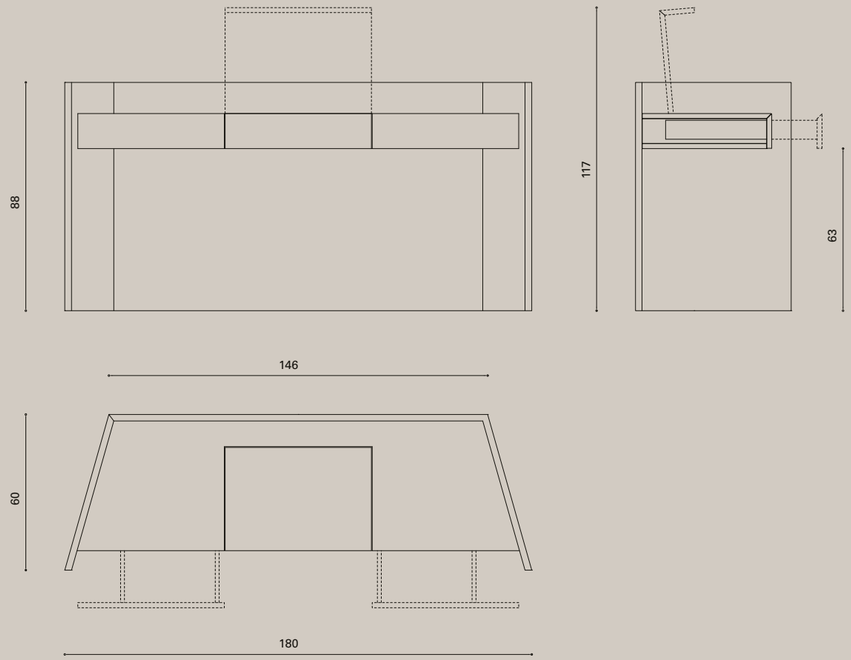

Davis

Divano - Divano componibile - Poltrona
Sofa - Modular sofa - Armchair

Design
Samuele Mazza

Struttura interna in legno massello e multistrati di pioppo con molleggio a cinghie elastiche, imbottitura in poliuretano espanso a densità differenziate. Schienale e braccioli tappezzati esternamente e internamente con pannelli imbottiti e rivestiti singolarmente. Il piano superiore, i frontalini dei braccioli e lo schienale sono in marmo. Rivestimento in pelle o tessuto. Cuscini di seduta in poliuretano a densità differenziate, Memory Foam® e piuma d’oca.
Su richiesta, sono disponibili cuscini volanti 40x40 cm e 50x50 cm in piuma, rivestiti in pelle o tessuto.

Internal structure in solid wood and poplar plywood, equipped with spring system with straps; padding in polyurethane foam in different densities. Backrest and armrests upholstered externally and internally with padded panels upholstered individually. Upper and front parts of the back and armrests in marble. Upholstery in leather or fabric. Seat cushions in polyurethane foam in different densities, Memory Foam® and goose down.
Upon request, available loose cushions 40x40 cm and 50x50 cm filled in feather, upholstered in leather or fabric.

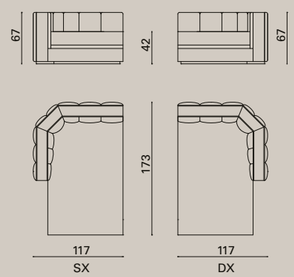

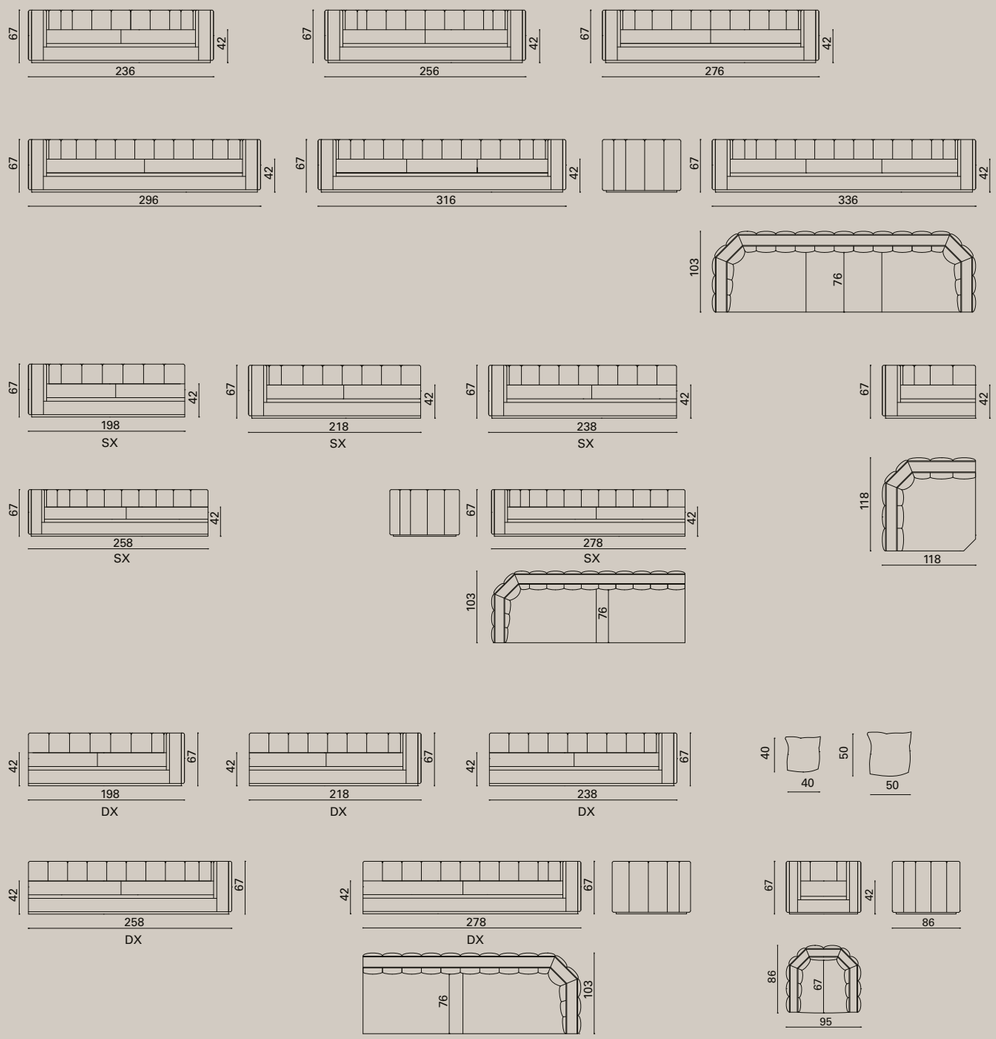

Dean

Lampadario tondo
Round chandelier

Design
Samuele Mazza

Lampadario tondo a 20 bracci su due livelli. Struttura portante in acciaio e ottone con finitura satinata cromo o oro con paralumi in vetro di Murano soffiato artigianalmente conformati a clessidra con interno striato, colori disponibili ambra chiaro e trasparente. Corpo centrale sfaccettato a cono rovesciato. Stelo di sostegno in ottone rivestito in vetro. Impianto a 20 luci G9 max 25W cad. Assorbimento max 500W, peso 25 kg.

Round chandelier with 20 arms disposed on two levels. Main structure in steel and brass with satinized chromed or gold finishings; lampshades in Murano blown glass (hourglass shape), internally decorated with streaked effect. Colours available: pale amber or transparent. Multi-faceted central unit with inverted cone shape. Supporting arm in brass coated in glass. Lighting system for 20 bulbs G9 max 25W. Max 500W in total, weight 25kg.

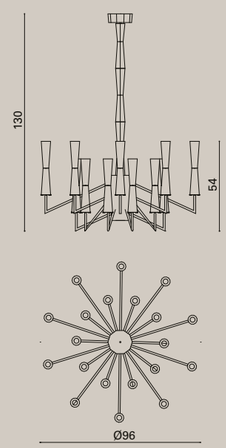

Dean

Lampada da tavolo
Table lamp

Design
Samuele Mazza

Lampada da tavolo a 3 bracci su due livelli. Struttura in acciaio e ottone con finitura satinata cromo o oro. Paralumi in vetro di Murano soffiato artigianalmente conformati a clessidra con interno striato, colori disponibili ambra chiaro e trasparente. Impianto a 3 luci G9 max 25W cad., assorbimento max 75W, peso 4,5 kg.

Table lamp with 3 arms disposed on 2 levels. Main structure in steel and brass with satinized chromed or gold finishings. Lampshades in Murano blown glass with hourglass shape, internally decorated with streaked effect. Colours available: pale amber and transparent. Lighting system for 3 bulbs G9 max 25W each, max 75W in total, weight 4,5 kg.

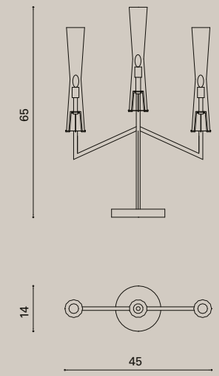

Dean

Applique
Wall lamp

Design
Samuele Mazza

Applique a 9 bracci su due livelli. Struttura portante in acciaio e ottone con finitura satinata cromo o oro con paralumi in vetro di Murano soffiato artigianalmente conformati a clessidra con interno striato, colori disponibili ambra chiaro e trasparente. Corpo centrale sfaccettato a cono rovesciato. Impianto a 9 luci G9 max 25W cad. Assorbimento max 225W, peso 10 kg.

Wall lamp with 9 arms disposed on 2 levels. Main structure in steel and brass with satinized chromed or gold finishings. Lampshades in Murano blown glass (hourglass shape), internally decorated with streaked effect. Colours available: pale amber and transparent. Multi-faceted central unit with inverted cone shape. Lighting system for 9 bulbs G9 max 25W each, max 225W in total, weight 10 kg.

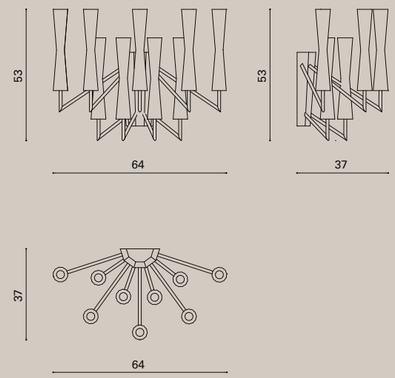

Delano

Specchiera con consolle integrata, cornice in MDF con bordo esterno laccato lucido e corpo rivestito in specchio bronzo o fumé. Mensola in MDF rivestita in specchio bronzo o fumé disponibile anche con cassetto. Specchio centrale diviso in riquadri bisellati singolarmente e decorati con borchie ottagonali in ottone con logo Visionnaire inciso. Predisposizione per appoggio a terra e attacco a parete.

Specchiera
Mirror

Design
Samuele Mazza

Mirror with integrated console, frame in MDF with glossy lacquered external profile and structure coated in bronze or smoked mirror. Shelf in MDF coated in bronze or smoked mirror, available also with drawer. Central mirror divided in individually bevelled squares decorated with octagonal studs in brass with engraved Visionnaire logo. Predisposed for floor-and-wall fixing.

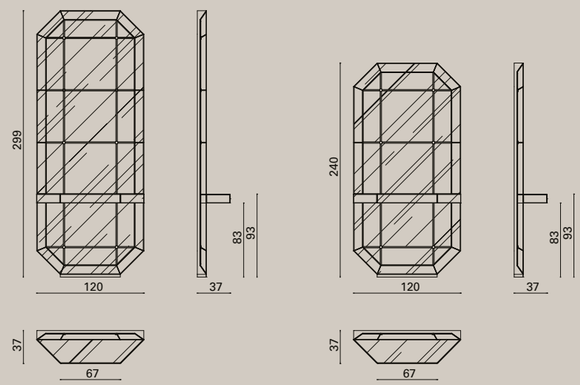

Dynamic

Mensola
Wall-fixing shelf

Design
Alessandro La Spada

Mensola monolitica in acciaio inox lucidato piegata a 90° con attacco a parete, disponibile nelle finiture cromo, oro, champagne, bronzo, Siena, nickel nero, canna di fucile.

Monolithic wall-fixing shelf in polished stainless steel, 90° bended, available also in gold, champagne, bronze, Siena, black nickel and gunmetal finishing.

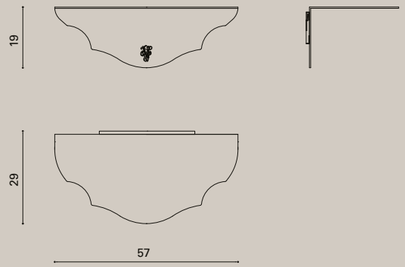

Egg

Lampada da tavolo
Table lamp

Design
Philippe Montels - La Conca

Struttura in acciaio inox sagomata a "ovale Visionnaire". Paralume troncocono in seta avorio. Impianto elettrico predisposto per l'utilizzo di n.1 lampada E27 max 60 W per *Big* e *Media*, E14 max 40 W per *Mini*. Disponibile anche in versione *All* con paralume a scaglie di alluminio e pendenti a "square drop" Swarovski.

Structure in stainless steel "oval Visionnaire" shaped. Silk lampshade, truncated cone, in ivory colour. Electrical system predisposed for the use of a E27 light bulb max 60 W for Big and Media, E14 max 40 W for the Mini Egg. Also available in "ALL" with shade in aluminium flakes and "square drop" Swarovski pendants.

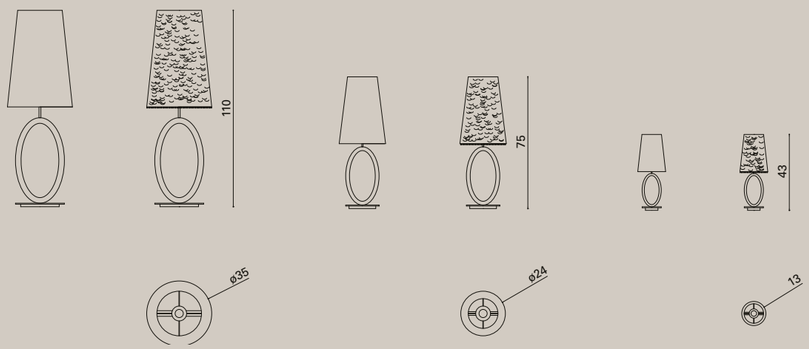

Esmeralda

Lampada da tavolo
Table lamp

Design
Alessandro La Spada

Struttura in ottone finitura lucida color oro, corna tronco coniche in ottone laccato, elemento in cristallo a piombo soffiato molato, con lavorazione bugnata, finitura acidata. Paralume in tessuto nero con l'interno oro lucido, per tutte le versioni le lampadine sono E27 max 60 W: per la versione lampada da tavolo ci sono 3 lampadine. Disponibile anche con paralumi con grafica "Adventures in the sea" e "Flowers&Raven.

Structure in brass in gold shiny finishing. Half-truncated horns in lacquered brass. Lead crystal element, blown and grinded, with studded shape and frosted finishing. Lampshade in black fabric with gold internal decoration. For all the versions, the bulbs needed are E27 max 60 W: table lamp - 3 bulbs. Available also with shades with graphics "Adventures in the sea" e "Flowers&Raven".

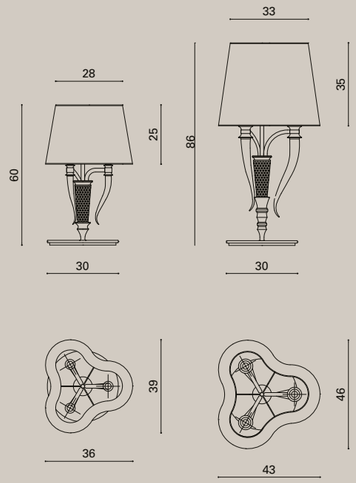

Ethan

Lampadario
Chandelier

Design
Alessandro La Spada

Lampadario in vetro su tre livelli. Struttura portante in acciaio e ottone satinato, finitura cromo o oro, con spigoli sfaccettati e superfici laterali in vetro rigato. Corpi illuminanti a LED a luce calda integrati nel telaio. Rosone a soffitto in acciaio satinato con sospensioni regolabili in cavo d'acciaio, assorbimento 220W, peso 90 kg.

Chandelier in glass disposed on 3 levels. Main structure in steel and satinized brass, chrome or gold finishing, with faceted edges and sides in grooved glass. Warmlight LED bars integrated in the structure. Ceiling cup in satinized steel with adjustable suspension in steel wire cable, max 220W in total, weight 90 kg.

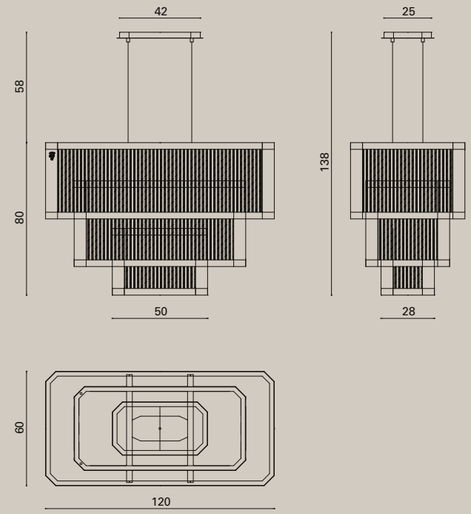

Ethan

Applique
Wall lamp

Design
Alessandro La Spada

Applique a colonna in vetro. Struttura portante in acciaio e ottone satinato, finitura cromo o oro, con spigoli sfaccettati e superfici laterali in vetro rigato. Corpi illuminanti a LED a luce calda integrati nel telaio. Piastra di attacco a parete in acciaio rivestito in specchio, assorbimento 20W, peso 16 kg.

Column-shaped wall lamp. Main structure in steel and satinized brass, chrome or gold finishing, with faceted edges and sides in grooved glass. Warmlight LED bars integrated in the structure. Plate for wall-fixing, coated in mirror, max 20W in total, weight 16 kg.

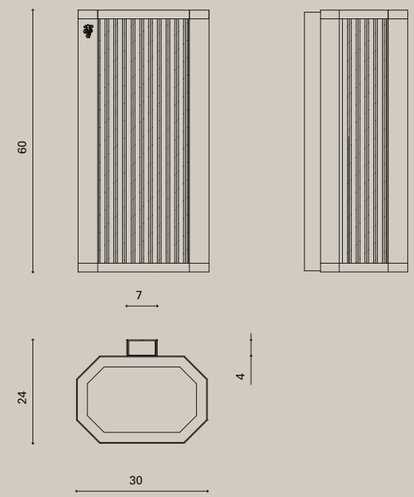

Ethan

Lampada da tavolo
Table lamp

Design
Alessandro La Spada

Lampada da tavolo in vetro. Struttura portante in acciaio e ottone satinato, finitura cromo o oro, con spigoli sfaccettati e superfici laterali in vetro rigato. Corpi illuminanti a LED a luce calda integrati nel telaio. Base d'appoggio in acciaio inox lucidato, assorbimento 20W, peso 12 kg.

Small table lamp in glass. Main structure in steel and satinized brass, chrome or gold finishing, with faceted edges and sides in grooved glass. Warmlight LED bars integrated in the structure. Base in polished stainless steel, max 20W in total, weight 12 kg.

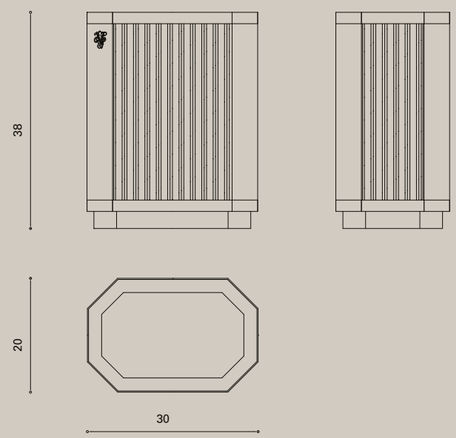

Farnese

Sedia - Poltroncina
Chair - Armchair

Design
Samuele Mazza

Struttura portante realizzata in manao scortecciato e legno di midollino curvato e laccato, legature in cuoio e fascette metalliche fin. inox lucido con incisione stemma araldico Visionnaire. Piano di seduta in multistrati marino. Cuscino di seduta in poliuretano densità 30 kg/m3 FE elastico, con rinfascio in falda acrilica 350 gr e foderatura di cotone. Cuscino schienale in poliuretano densità 18 kg/m3 elastico, con rinfascio in falda acrilica 350 gr e foderatura di cotone. Elementi decorativi in tubolare di alluminio laccato oro con incisione stemma araldico Visionnaire. Rivestimento sfoderabile. Disponibile nella versione sedia e poltroncina. SCONSIGLIATO L'USO IN AMBIENTI COMPLETAMENTE ESPOSTI ALLE INTEMPERIE.

Main structure in stripped manao wood and turned wicked curved and lacquered, bindings in cuoio leather and metal clips in shiny stainless steel with Visionnaire engraved coat of arms. Seat support in marine plywood. Seat cushion in polyurethane d. 30 kg/m3 FE elastic, with external acrylic layer 350 gr with cover in cotton. Shaped back cushion in polyurethane d. 18 kg/m3 elastic, with acrylic layer 350 gr and cover in cotton. Decorative elements in gold lacquered aluminium tube with Visionnaire engraved coat of arms. Removable cover. Available in the version chair and armchair. NOT RECOMMENDED FOR USE IN ENVIRONMENTS COMPLETELY EXPOSED TO THE ELEMENTS.

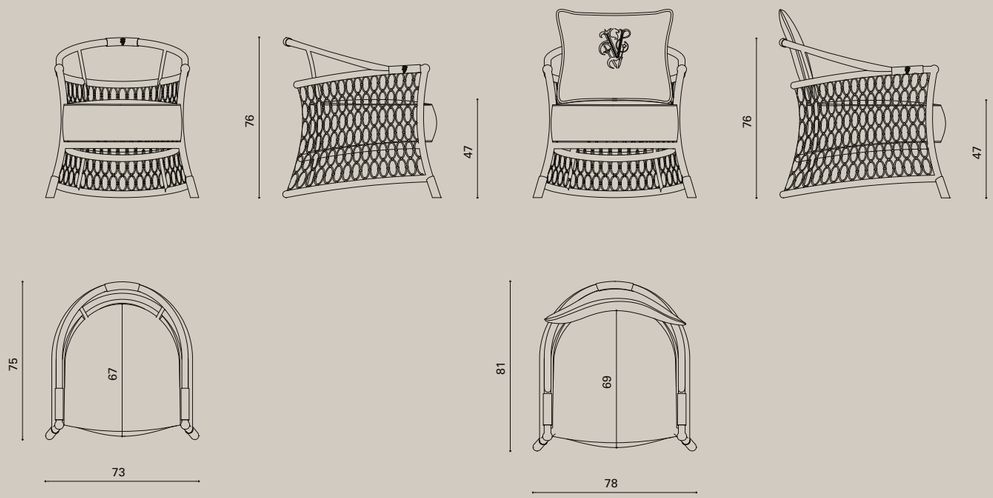

Fulgor

Sistema a parete componibile modulare
Modular wall unit

Design
Alessandro La Spada

Sistema a parete componibile modulare, moduli da 90 e 110 cm, H. 260 cm. Pannelli portanti a parete in MDF rivestito in specchio fumé decorato con grafica "coccodrillo" retrolaccata in nero.
Accessori disponibili:
- mensola (90/110 x 52 cm) in vetro fumé con profilo in acciaio inox lucidato e illuminazione interna a LED;
- mensola (90/110 x 52 cm) in vetro fumé con profilo in acciaio inox lucidato con barra appendiabiti e illuminazione interna a LED;
- cassettiera (90/110 x 52 H. 45 cm) rivestita in pelle o tessuto a due cassetti con maniglie in acciaio inox lucidato e un cassetto interno;
- cassettiera (90/110 x 52 H. 22 cm) rivestita in pelle o tessuto a un cassetto con maniglia in acciaio inox lucidato;
- portapantaloni (90/110 x 52 H. 22 cm) rivestito in pelle o tessuto a un cassetto con maniglia in acciaio inox lucidato;
- mensola di base (predisposta per appoggio a terra) in MDF rivestito in pelle o tessuto e bordo in acciaio inox lucidato.

Le parti in metallo sono disponibili nelle finiture cromo, oro, champagne, bronzo, Siena, nickel nero, canna di fucile.

Modular wall unit. Modules of 90 and 110 cm, H. 260 cm. Supporting wall panels in MDF coated in smoked mirror decorated with "crocodile" pattern, back-lacquered in black. Accessories available:
- *shelf (90/110 x 52 cm) in smoked mirror with profile in polished stainless steel and internal LED lighting system;*
- *shelf (90/110 x 52 cm) in smoked mirror with profile in polished stainless steel, equipped with crossbar and internal LED lighting system;*
- *chest of 2 drawers (90/110 x 52 H. 45 cm) upholstered in leather or fabric with handles in polished stainless steel and one internal drawer;*
- *chest of 1 drawers (90/110 x 52 H. 22 cm) upholstered in leather or fabric with handle in polished stainless steel;*
- *trousers rack (90/110 x 52 H. 22 cm) upholstered in leather or fabric with 1 drawer with handle in polished stainless steel;*
- *main shelf (predisposed for floor fixing) in MDF upholstered in leather or fabric and profile in satinized stainless steel.*

Metal parts available in chrome, champagne, bronze, Siena, black nickel and gunmetal finishing.

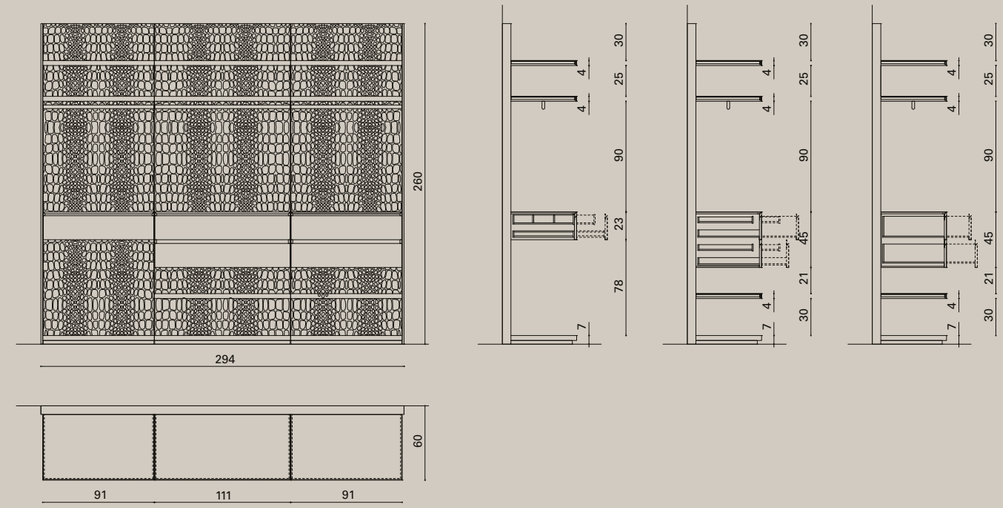

Gaynor

Libreria
Bookshelf

Design
Alessandro La Spada

Libreria componibile con moduli da 50,60 e 140 cm, H. 250 cm; spalle in MDF completamente rivestite in essenza; mensole e pannello di fondo in MDF rivestiti in pelle o tessuto. 8 cassetti e 10 ante rivestiti in pelle o tessuto. Profilature, fregi e base in acciaio satinato. Interno dei vani e dei cassetti in MDF laccato opaco. Le parti in metallo sono disponibili nelle finiture cromo, oro, champagne, bronzo, Siena, nickel nero, canna di fucile.

Modular bookshelf with modules of 50/60 and 140 cm, H. 250 cm; internal and external vertical panels in veneered wood; shelves and bottom panels in MDF upholstered in leather or fabric. 8 drawers and 10 doors upholstered in leather or fabric. Profiles, ornaments and plinth in satinized steel. Inside of the units and drawers in matt lacquered MDF. Metal parts available in chrome, gold, champagne, bronze, Siena, black nickel and gunmetal finishing.

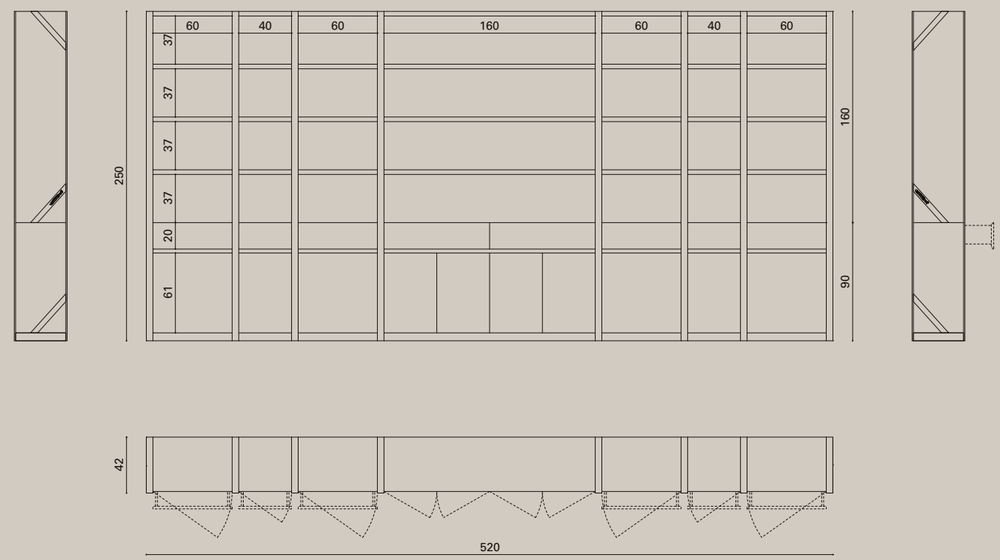

Ginsberg

Tavolo da pranzo
Dining table

Design
Samuele Mazza

Tavolo da pranzo con top in essenza o marmo bisellato di forma ovale poligonale. Sottotop sfaccettato laccato lucido, basamento sfaccettato in pannelli in legno laccato lucido. Base di appoggio in acciaio inox satinato disponibile anche in finitura oro, champagne, bronzo, Siena, nickel nero, canna di fucile.

Dining table with top in veneered wood or bevelled marble, oval-polygonal shape. Multi-faceted undertop with glossy lacquered finishings; multi-faceted base in glossy lacquered wooden panels. Supporting base in satinized stainless steel, also available in gold, champagne, bronze, Siena, black nickel or gunmetal finishing.

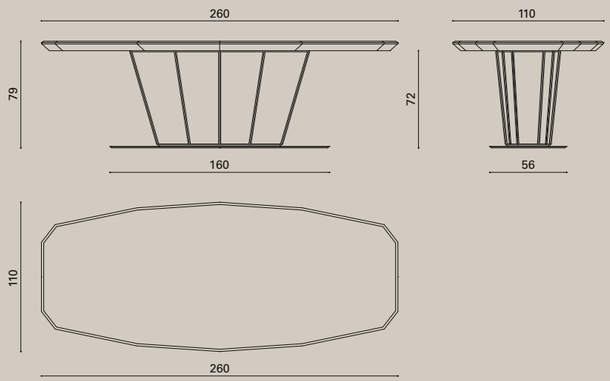

Ginsberg

Sedia
Chair

Design
Samuele Mazza

Telaio schienale in multistrati sagomato, accorpato al telaio di seduta con gambe in massello di faggio. Molleggio seduta con nastri elastici intrecciati.
Rivestimento in pelle o tessuto. Imbottitura piano seduta in poliuretano. Parte interna schienale in poliuretano e falda acrilica con porzioni singolarmente imbottite. Parte esterna in lastra da 10 mm in poliuretano. Gambe in legno di faggio laccate lucido con inserto verticale in metallo lucido da 5 mm disponibile in finitura cromo o oro.
Disponibile anche in versione capotavola con braccioli.
Disponibile anche in versione con base in acciaio inox a 5 razze lavorato al laser da sp. 8 mm lucidato, con rotelle e torneria in alluminio regolabile in altezza disponibile nelle finiture cromo, oro, champagne, bronzo, Siena, nickel nero, canna di fucile.

Back frame in shaped plywood joined to the seat frame, legs in beech solid wood. Seat sprung system with twisted elastic belts. Upholstery in leather or fabric. Seat padding in polyurethane foam. Internal part of the back in polyurethane foam and acrylic fibres, parts padded individually. External part equipped with a 10 mm layer of polyurethane. Legs in polished lacquered beech wood with a vertical insert in 5 mm polished metal, available with chrome or gold finishing.
Available also in high version with armrests.
Available also with base in polished stainless steel with 5 laser-finished spokes, 8 mm in width, with aluminium turnings and chrome wheels, available also with gold, champagne, bronze, Siena, black nickel and gunmetal finishing.

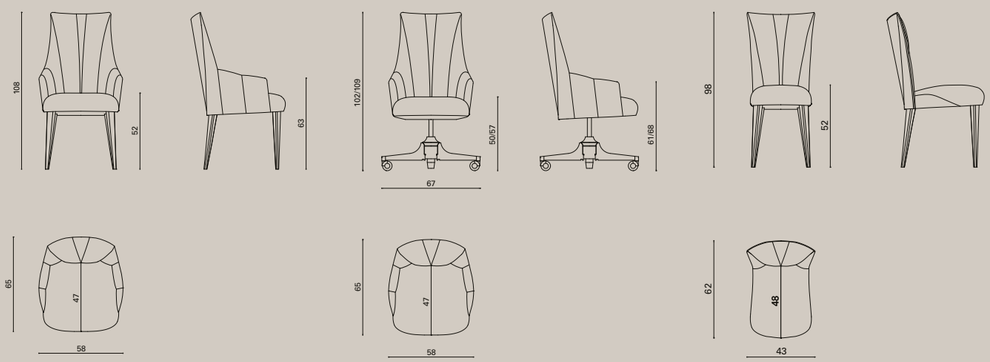

Glinda

Libreria
Bookshelf

Design
Alessandro La Spada

Libreria da centro con moduli da 80 e 110 cm, H. 250 cm. Spalle interne ed esterne rivestite in pelle o tessuto con ricamo diagonale a trama geometrica e inserti in acciaio satinato, mensole in MDF e vetro fumè con bordo in acciaio satinato. Pannello centrale in specchio fumè con retro in pelle o tessuto ricamato. Profili verticali sulle spalle e zoccolo in acciaio satinato. Base e top con cornici in acciaio e piano in specchio fumè. Disponibile su richiesta predisposizione attacco applique e passacavi sui montanti. Le parti in metallo sono disponibili nelle finiture cromo, oro, champagne, bronzo, Siena, nickel nero, canna di fucile.

Freestanding library with modules of 80 and 110 cm, H. 250 cm. Internal and external vertical panels upholstered in embroidered leather or fabric with diagonal design, with diagonal metal ornaments. shelves in glass and satinated steel. central panel in mirror with back in embroidered leather or fabric. Vertical profiles, shelves edges and plinth in satinized stainless steel. available also with fairleads and applique holder. Metal parts available in chrome, gold, champagne, bronze, Siena, black nickel and gunmetal finishing.

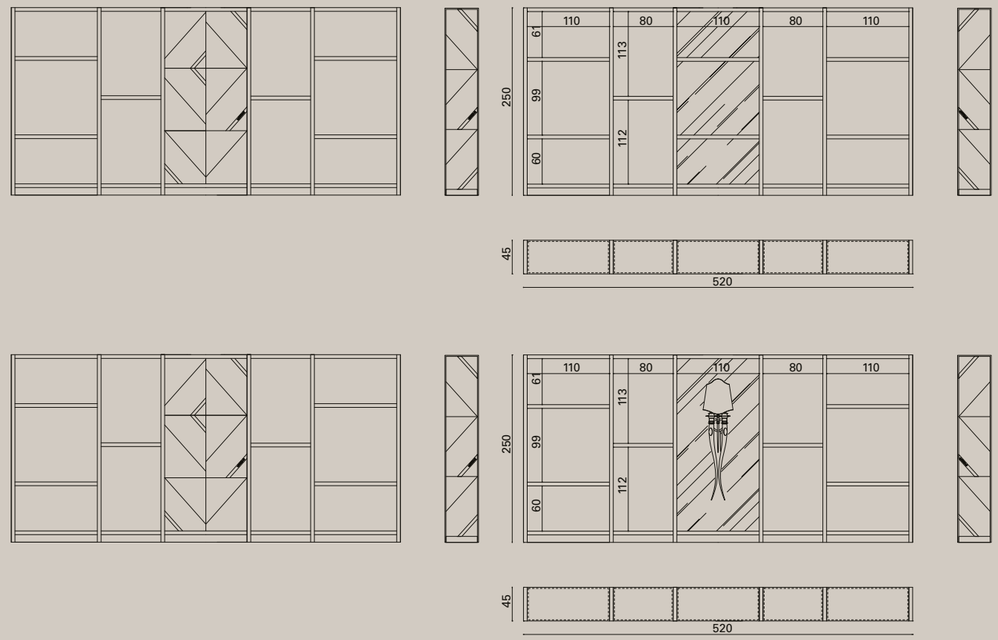

Gondar

Specchiera
Mirror

Design
Samuele Mazza

Specchiera con cornice ottagonale in profili di acciaio satinato e specchio alternati a scalare. Specchio centrale bisellato. Disponibile nelle finiture cromo, oro, champagne, bronzo, Siena, nickel nero, canna di fucile.

Mirror with octagonal frame, profiles in satinized stainless steel and mirror degressively alternated. Bevelled central mirror. Also available in chrome, gold, champagne, bronze, Siena, black nickel and gunmetal finishing.

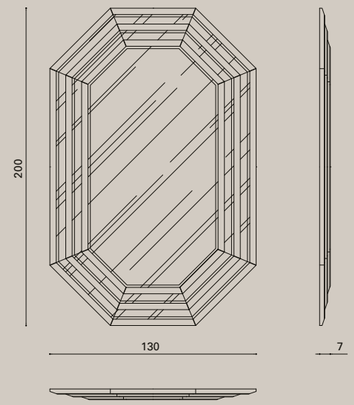

Hemingway

Letto con panca
Bed with bench/footboard

Design
Samuele Mazza

Letto tappezzato in pelle o tessuto. Struttura interna in legno massello e multistrati sagomati, imbottitura in poliuretano espanso a densità differenziate. Testata sagomata tappezzata internamente con pannelli imbottiti singolarmente. Sommier con spigoli sfaccettati completato da una panca di servizio con cuscini di seduta in poliuretano e Memory Foam® e piume d'oca. Schienalino imbottito con pannelli rivestiti singolarmente. Zip decorative su base, braccioli e schienale disponibili in finitura oro, ottone anticato e nickel nero. Rete a doghe in legno, supporto rete costituito da quattro angolari più traversa centrale, regolabili in altezza, in acciaio verniciato. Base in MDF laccato.

Bed upholstered in leather or fabric. Internal structure in solid wood and shaped plywood; padding in polyurethane foam in different densities. Shaped headboard internally finished with padded panels, individually upholstered. Sommier with multi-faceted angles, equipped with bench with seat cushions in polyurethane and Memory Foam® and goose down. Backrest padded in individually upholstered panels. Decorative zipper on base, armrests and backrest available in gold, antiqued brass and black nickel.
Wooden slats with 4 angle supports and a central bar, adjustable in height, in varnished steel. Base in lacquered MDF.

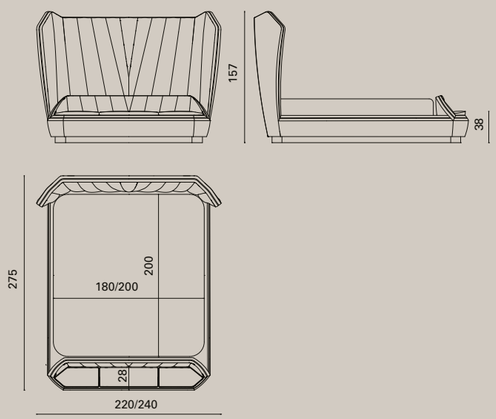

Hemingway

Letto
Bed

Design
Samuele Mazza

Letto tappezzato in pelle o tessuto. Struttura interna in legno massello e multistrati sagomati, imbottitura in poliuretano espanso a densità differenziate. Testata sagomata tappezzata internamente con pannelli imbottiti, rivestiti singolarmente. Sommier con spigoli sfaccettati. Zip decorative su base, braccioli e schienale disponibili in finitura oro, ottone anticato e nickel nero. Schienalino imbottito con pannelli rivestiti singolarmente. Rete a doghe in legno, supporto rete costituito da quattro angolari più traversa centrale, regolabili in altezza, in acciaio verniciato. Base in MDF laccato.

Bed upholstered in leather or fabric. Internal structure in solid wood and shaped plywood. Padding in polyurethane foam in different densities. Shaped headboard entirely finished with padded panels, individually upholstered. Sommier with multi-faceted angles. Decorative zipper on the base, armrests and backrest, available also lacquered in gold, antiqued brass or black nickel. Backrest finished with panels individually upholstered. Wooden slats with 4 angles support and central bar, adjustable in height, in varnished steel. Base in lacquered MDF.

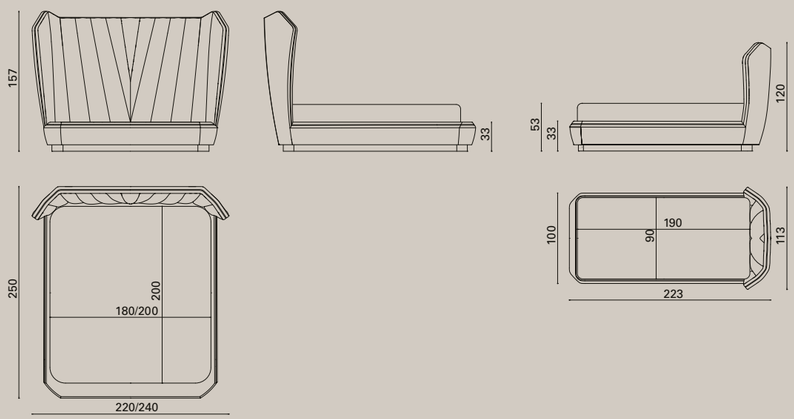

Hemingway

Divano - Chaise longue - Turca - Poltrona
Sofa - Chiase longue - Ottoman - Armchair

Design
Samuele Mazza

Struttura in legno massello e multistrati di pioppo con molleggio a cinghie elastiche, imbottitura in poliuretano espanso a densità differenziate. Rivestimento in pelle o tessuto. Schienale e braccioli sagomati tappezzati internamente con pannelli imbottiti, rivestiti singolarmente. Cuscini di seduta in poliuretano a densità differenziate, Memory Foam® e piuma d'oca. Basamento, braccioli e schienale sono decorati con una cerniera disponibile in finitura oro, ottone anticato e nickel nero. Piedi in legno di faggio laccato opaco.

Structure in solid wood and poplar plywood, equipped with spring system with straps; padding in polyurethane foam in different densities. Upholstery in leather or fabric. Shaped back and armrests internally upholstered with individually padded panels. Seat cushions padded in polyurethane in different densities, Memory Foam® and goose down. Base, armrests and back decorated with zip, available in gold, antiqued brass or black nickel finishing. Feet in matt lacquered beech wood.

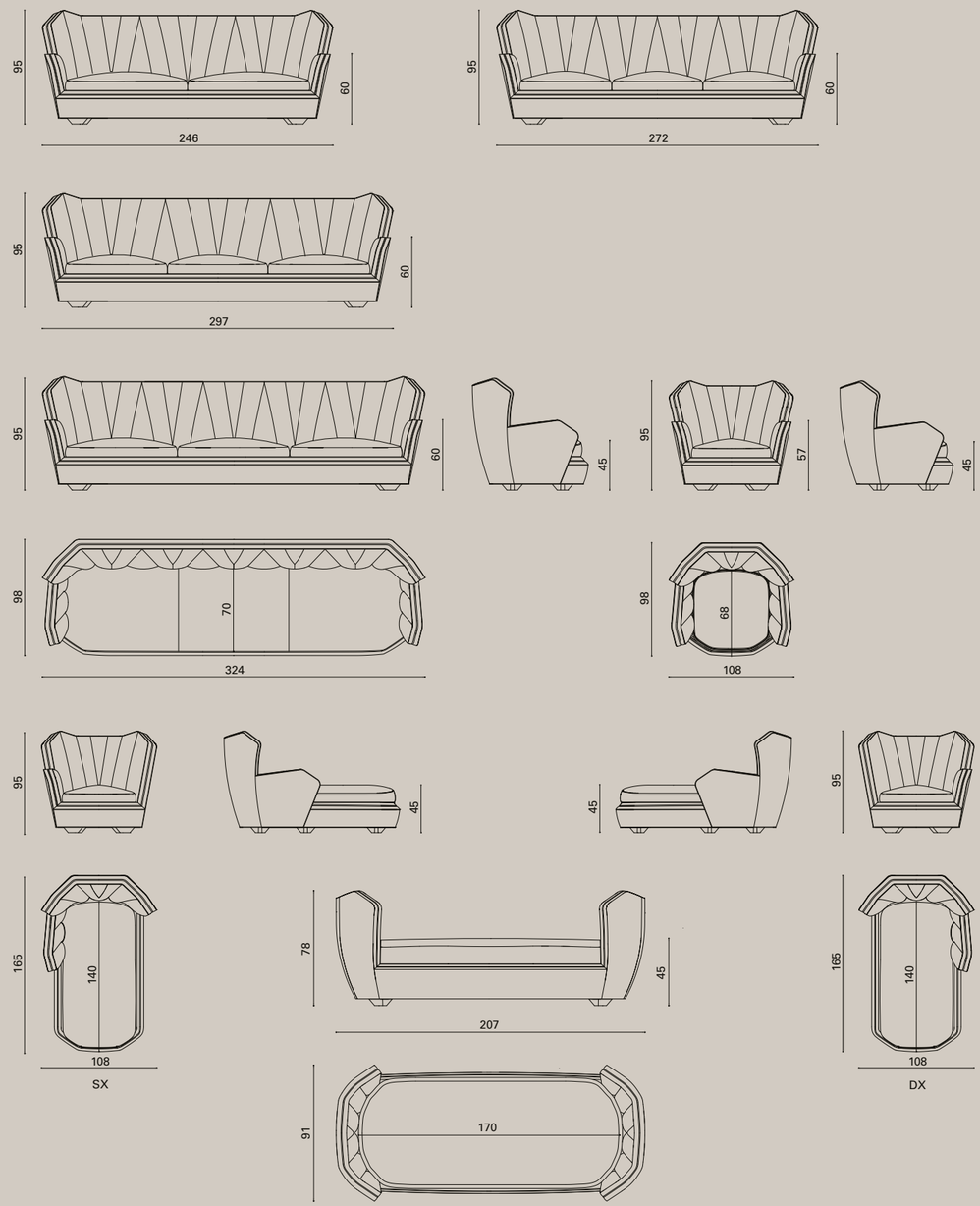

Hemingway

Panca alta
High bench

Design
Samuele Mazza

Struttura interna in legno massello e multistrati con molleggio a cinghie elastiche, imbottitura in poliuretano espanso a densità differenziate. Schienale e braccioli sagomati tappezzati internamente con pannelli imbottiti, rivestimento in pelle o tessuto. Cuscini di seduta in poliuretano a densità differenziate. Basamento, braccioli e schienale sono decorati con una cerniera, disponibile in finitura oro, ottone anticato e nickel nero. Piedi in legno di faggio laccato opaco.

Internal structure in solid wood and plywood, spring system with straps, padding in polyurethane foam in different densities. Shaped back and armrests internally upholstered with padded panels. Upholstery in leather or fabric. Seat cushions in polyurethane in different densities. Base, armrests and backrest decorated with a zipper available in gold, antiqued brass or black nickel finishing. Feet in matt lacquered beech wood.

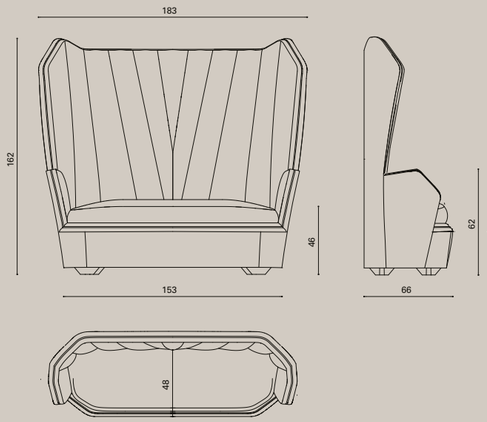

Kenaz

Tavolino Basso
Low Table

Design
Steve Leung

Stelo in fusione di alluminio satinato sagomato a forma di chiocciola, sottotop in legno laccato lucido e top in marmo o semiprezioso a incasso. Stelo disponibile in finitura satinata oro, bronzo o argento.

Base in snail shaped satinized aluminium cast. Under top in polish lacquered wood and top in marble or semiprecious stone. The base is also available in mat gold, bronze or silver colours.

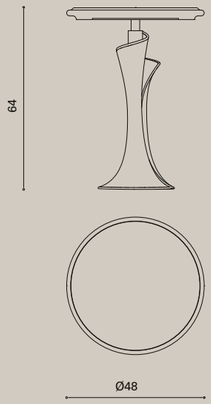

Lafitte

Mobile trucco
Make-up desk

Design
Alessandro La Spada

Struttura principale in tubolare d'acciaio 60x10 mm finitura cromo o oro. Rivestimento interno a pannelli di multistrati, imbottiti e rivestiti in tessuto o pelle. Rivestimento esterno dei fianchi in pelle o tessuto con motivo geometrico a pannelli rivestiti singolarmente, con inserti decorativi in acciaio satinato e logo inciso. Top a incasso in marmo provvisto di 3 cassetti rivestiti. Specchiera superiore con profilatura perimetrale in acciaio; riquadro e stemma araldico Visionnaire satinati con retroilluminazione a LED.

Main structure in steel pipe 60x10 mm, chrome or gold finishing. Internal coating in plywood panels, padded and upholstered in leather or fabric. Sides external upholstery in leather or fabric decorated with individually upholstered panels creating a geometrical pattern, with decorative inserts in satinized steel and engraved logo. Built-in marble top equipped with 3 upholstered drawers. Upper mirror with perimetral profile in steel; satinized frame and Visionnaire coat of arms with LED backlighting system.

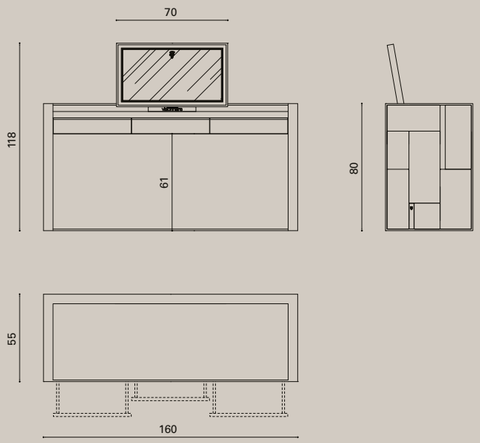

Lamia

Lampadario
Chandelier

Design
Samuele Mazza

Plafoniera/sospensione esagonale in ottone. Paralume in catene "snake" in ottone finitura cromo o oro e pendenti in acciaio e cristallo molato trasparenti o ambra. 6 luci G9 max 60 watt cad., assorbimento totale 360W, peso 18 kg.

Chandelier/ceiling light in brass with hexagonal shape. Lampshade in "snake" chains made of brass, finished in chrome or gold and pendants with steel and transparent or amber cut-crystal. 6 bulbs G9 max 60W each, max 360W in total, weight 18 kg.

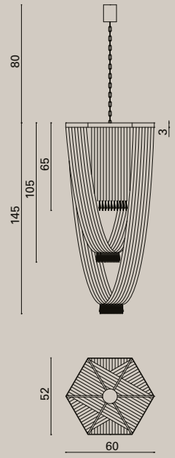

Lamia

Applique
Wall lamp

Design
Samuele Mazza

Applique con montatura a rombo in ottone.
Paralume in catene "snake" in ottone finitura cromo o oro, pendenti in cristallo molato trasparenti o ambra. 1 luce tipo G9 max 60W, peso 6 kg.

Diamond-shaped applique in brass. Lampshade in "snake" chains in brass finished in chrome or gold, cut-crystal pendants available in transparent or amber colour. 1 bulb G9 max 60W, weight 6 kg.

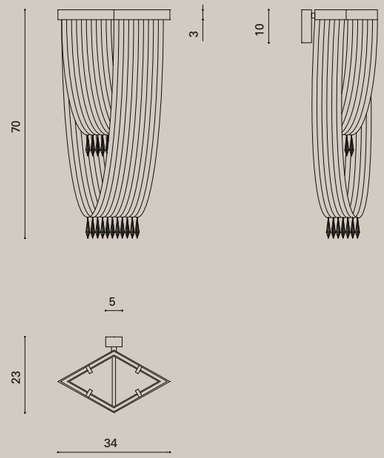

Lloyd

Lampadario
Chandelier

Design
Philippe Montels

Plafoniera ellittica con doppia struttura portante in acciaio e alluminio. Paralume composto da un telo in scaglie di alluminio naturale o champagne completate da diffusore satinato. Impianto composto da 5 luci GU10 max 50W, assorbimento max 250W, peso 40 kg.

Elliptical ceiling lamp. Double main structure in steel and aluminium. Lampshade consists of aluminium armour-plates, natural or champagne finishing, and a satin diffuser. Lighting system for 5 spotlights GU10 max 50W, max 250W in total, weight 40 kg.

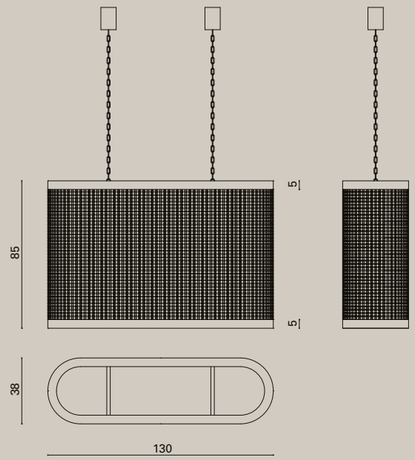

Lucky

Sedia
Chair

Design
Mauro Lipparini

Struttura in legno di faggio massello laccato lucido, molleggio a cinghie elastiche e imbottitura in poliuretano a densità differenziate. Rivestimento interno in pelle o tessuto. Rivestimento esterno in pelle o tessuto intrecciato a trama ortogonale. Cornice inferiore della seduta in acciaio satinato, disponibile anche in finitura cromo, lacca oro, champagne, bronzo, Siena, nickel nero, canna di fucile.

Structure in solid beech wood with polished finishings; spring system with straps and padding in polyurethane foam in different densities. Internal upholstery in leather or fabric. External upholstery in leather or fabric with an interwoven orthogonal pattern. Lower frame of the seat in satinized steel, available also in chrome, lacquered gold, champagne, bronze, Siena, black nickel and gunmetal finishing.

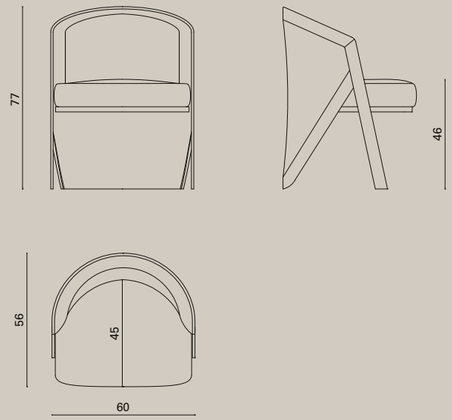

Mainz

Lampadario
Chandelier

Design
Samuele Mazza

Struttura in acciaio cromato adornata con pendenti in cristallo a triedro con taglio a 45° disposti a piramide. Cablaggio predisposto per luci E27 (nella versione 200x50 cm, nr. 12 lampadine, nella versione 250x50 cm, nr. 16 lampadine). Peso 200 kg (versione L. 250 cm). Peso 150 kg (versione L. 200 cm).

Structure in chromed steel decorated with trihedral crystal pendants with 45° cut, disposed as pyramid. Wiring: E 27 bulbs (in the version 200x50 cm, nr. 12 bulbs, in the version 250x50 cm, nr. 16 bulbs). Weight 200 kg (version L. 250 cm). Weight 150 kg (version L. 200 cm).

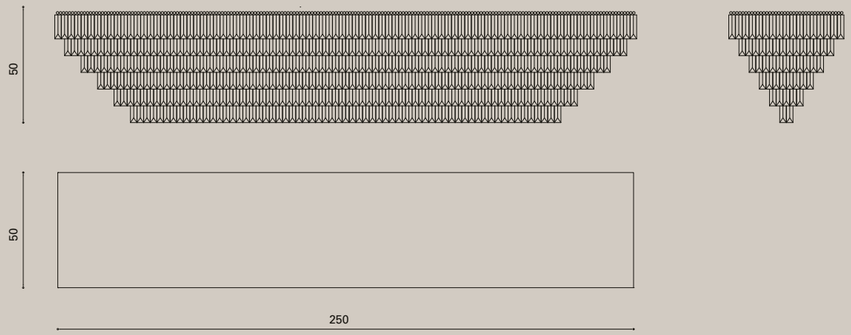

Mansfield

Specchiera
Mirror

Design
Samuele Mazza

Specchiera a trittico con cornice monolitica in metallo curvato di forte spessore satinato. Disponibile nelle finiture cromo, oro, champagne, bronzo, Siena, nickel nero, canna di fucile.

Triptych mirror with monolithic frames in thick curved metal. Also available in chrome, gold, champagne, bronze, Siena, black nickel and gunmetal finishing.

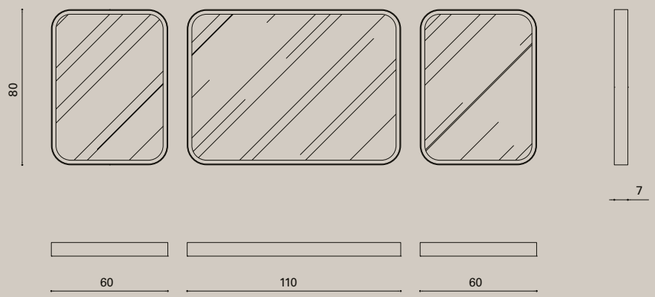

Marey

Specchiera
Mirror

Design
Alessandro La Spada

Specchiera con cornice tappezzata inserita in un telaio portante in tubolare acciaio inox lucido, cornice formata da pannelli in multistrato imbottiti in poliuretano rivestiti in tessuto o pelle. Inserti in acciaio satinato, specchio bisellato da 5 mm di spessore. Telaio disponibile in finitura cromo, lacca oro, champagne, bronzo, Siena, nickel nero, canna di fucile.

Mirror with upholstered frame. Main structure in polished stainless steel tubes; frame consists of plywood panels padded in polyurethane and upholstered in leather or fabric. Inserts in stainless steel; bevelled mirror, 5mm in width. Frame available also in chrome, lacquered gold, champagne, bronze, Siena, black nickel and gunmetal finishing.

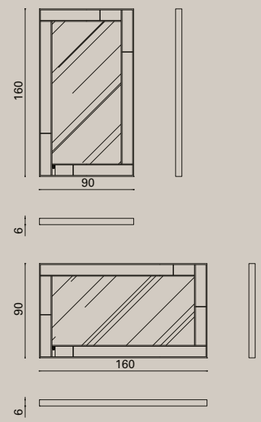

Mayfair

Cucina - Blocco colonne
Kitchen - Columns block

Design
Alessandro La Spada

Parete a 6 colonne con struttura in particelle di legno nobilitate in melamminico ad alta resistenza sp. 19 mm con schienali nello stesso materiale sp. 10 mm colore avorio. Ripiani interni in vetro di sicurezza satinato sp. 10 mm. Profili verticali di finitura in acciaio inox satinato. Colonne dispensa dotate di ante a battente con cerniere ammortizzate, colonne forni dotate di ante rientranti. Illuminazione a LED. Ante in pietra naturale lavorata con decoro in bassorilievo e inserto decorativo in acciaio inox satinato, bordi di 25 mm in acciaio inox satinato sp. 2 mm. Fianchi di finitura in MDF laccato opaco. Zoccolo in multistrati marino da 65 mm rivestito in acciaio inox satinato. Le decorazioni metalliche sono disponibili nelle finiture cromo, oro, champagne, bronzo, Siena, nickel nero, canna di fucile. Composizione predisposta per il montaggio di accessori ed elettrodomestici: Frigorifero mastercool, macchina del caffè, cassetto porta tazzine, macchina per sottovuoto, forno a microonde, forno a vapore, forno multifunzione.

Modular element with 6 columns. Main structure in wood particles covered in high resistant melamine, 19 mm in width, with backrest in the same material, 10 mm in width, colour ivory. Internal shelves in satinized safety glass, 10 mm in width. Vertical profiles in satinized stainless steel. Storage unit equipped with swing doors with damped hinges. Units with ovens equipped with roll-away door. Internal LED light system. Doors in natural stone finished with decorations in bas-relief and insert in satinized stainless steel, 25 mm profiles in satinized stainless steel (width 2 mm), sides in MDF matt lacquered. Plinth in 65 mm marine plywood coated in satinized stainless steel. Metal decoration available in chrome, gold, champagne, bronze, Siena, black nickel and gunmetal finishing. This composition is predisposed for accessories and appliances: Mastercool fridge, coffee machine, cup holder drawer, vacuum machine, microwave oven, steam oven, multifunction oven.

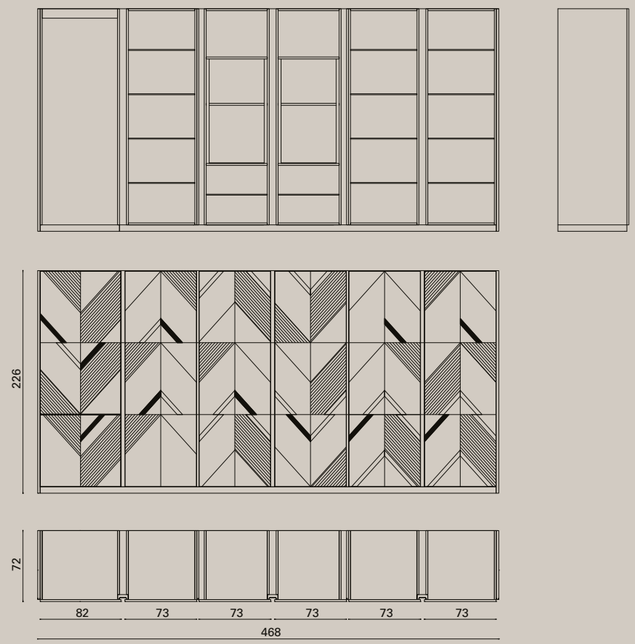

Mayfair

Cucina - Isola
Kitchen - Island composition

Design
Alessandro La Spada

Isola con snack desk. Struttura in particelle di legno nobilitate in melamminico ad alta resistenza sp. 19 mm con schienali nello stesso materiale sp. 10 mm, colore avorio. Ripiani interni in vetro di sicurezza satinato sp. 10 mm. Profili orizzontali di finitura in acciaio inox satinato. Basi con cestoni da 120 cm, cestoni superiori con maniglia e inferiori push-pull servoassistita, cassetti con fondo in particelle di legno nobilitate in melamminico ad alta resistenza sp. 16 mm colore grigio metallizzato e sponde laterali in acciaio verniciato e vetro. Guide cassetti ad estrazione totale con chiusura rallentata, portata 80 kg. Fianchi e schienali a vista in pietra naturale lavorata con decoro in bassorilievo e inserto decorativo in acciaio inox satinato, bordo di 25 mm in acciaio inox satinato sp. 2 mm. Zoccolo in multistrati marino da 65 mm rivestito in acciaio inox satinato. Accessori inclusi: illuminazione a LED, cappa aspirante a scomparsa nel top, portaposate, raccolta differenziata, portacoltelli, rubinetto in acciaio inox satinato con bocca orientabile, lavello in acciaio inox montato sottotop. Top in marmo Noir Saint Laurent lucidato con bordo da 10 cm con costa applicata. Predisposizione per fornelli indipendenti a induzione.
Le decorazioni metalliche sono disponibili nelle finiture cromo, oro, champagne, bronzo, siena, nickel nero, canna di fucile.

Island composition with snack desk. Main structure in wood particles coated in high resistant melamine, 19 mm in width, with backrest in the same material, 10 mm in width, ivory colour. Internal shelves in satinized safety glass, 10 mm in width. Horizontal profiles finished in satinized stainless steel. Containing drawer base: 120 cm; upper drawer with handles and lower drawers with servo push-pull opening system. Drawers with bottom part in wood particles covered in high resistant melamine, 16 mm in width, colour metal grey and border in lacquered steel and glass. Runners of fully removable drawers with damped closing system, max capacity 80 kg. Sides and back in natural stone finished with decoration in bas-relief and decorative insert in satinized stainless steel, 25 mm profile in satinized stainless steel (width 2 mm). Plinth in 65 mm marine plywood coated in satinized stainless steel. Accessories included: LED lighting system, cooker hood hidden in the top, cutlery storage, waste collection system, knife block, faucet in satinized stainless steel with swivel spout, sink in stainless steel built in the undertop. Top in polished marble Noir Saint Laurent, 10 cm profile with thickening layer applied. Predisposition for induction independent cookers. Metal decoration available with metal selection finishings.

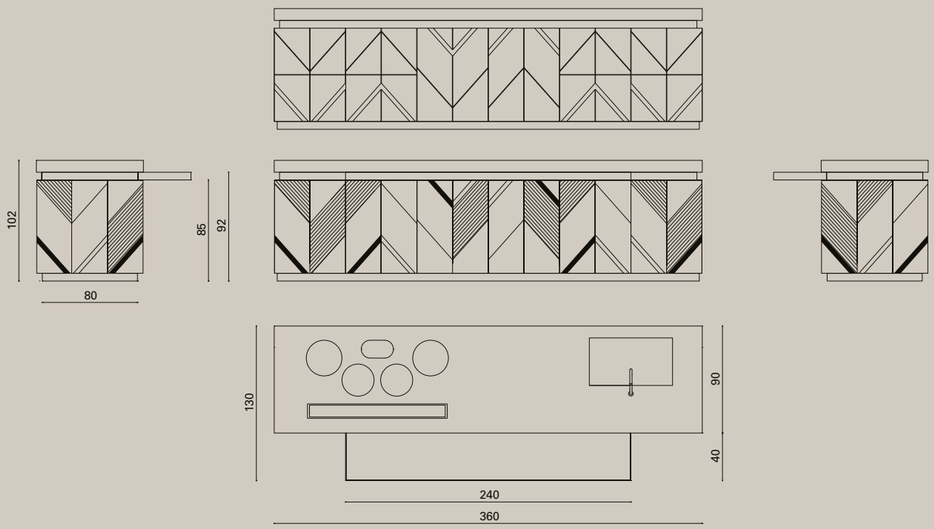

Myrna

Paravento
Room divider

Design
Mauro Lipparini

Paravento in legno a tre falde con grafica in stampa digitale protetta da poliestere trasparente lucido. Regolabile tramite cerniere, piedi in acciaio satinato. Disponibile in grafica astratta su fondo rosso oppure in grafica artistica “dragone” in toni di grigio.

Room divider in wood with three panels decorated with design in digital print, coated in glossy transparent polyester. Adjustable hinges, feet in satinized steel. Available with abstract design on red background or “dragon” artistic design in shades of grey.

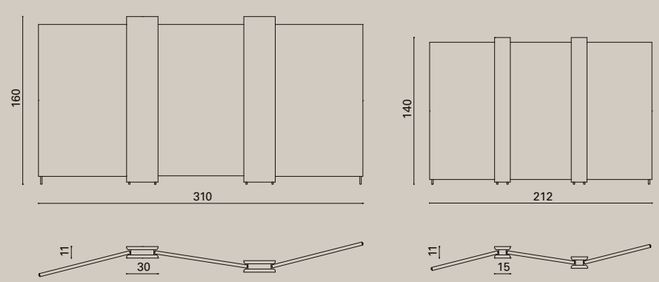

Nanook

Poltrona girevole
Swivel armchair

Design
Steve Leung

Struttura in legno massello multistrati sagomato, imbottitura in poliuretano espanso e molleggio seduta a cinghie elastiche, rivestimento in pelle o tessuto. Schienale alto con parte interna in poliuretano e falda acrilica con porzioni singolarmente imbottite, parte esterna decorata con un ricamo in rilievo con motivo geometrico. Base in acciaio inox a cinque razze lavorate al laser sp. 8 mm lucidato, con rotelle e tornerie in alluminio, finitura cromo o laccata, oro, champagne, bronzo, Siena, nickel nero, canna di fucile. Pistone ammortizzato girevole regolabile in altezza con sistema basculante bloccabile.

Structure in shaped plywood and solid wood, padding in polyurethane foam and spring system with straps, upholstery in leather or fabric. High back padded in polyurethane foam and acrylic fibres, portions padded individually; external part decorated with embroidery in relief, creating a geometrical pattern. Base in 8 mm stainless steel with 5 laser-cut spokes, with wheels and turnings in aluminium, chrome or lacquered, gold, champagne, bronze, Siena, black nickel and gunmetal finishing. Swivel shock absorber piston, adjustable in height, with lockable reclining system.

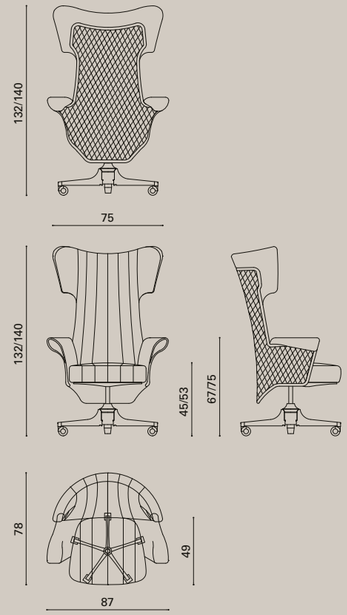

Oberto

Tavolo basso
Low Table

Design
Samuele Mazza

Struttura portante realizzata in manao scortecciato e laccato con legature in cuoio e fascette metalliche fin. inox lucido con incisione stemma araldico Visionnaire. Top a incasso in marmo Iron Red sp. 20 mm o in vetro retro laccato. SCONSIGLIATO L’USO IN AMBIENTI COMPLETAMENTE ESPOSTI ALLE INTEMPERIE.

Main structure made in stripped and lacquered manao wood with bindings in cuoio leather and metal clips in shiny stainless steel with Visionnaire engraved coat of arms. Built-in top in Iron Red marble th. 20 mm or in back-lacquered glass. NOT RECOMMENDED FOR USE IN ENVIRONMENTS COMPLETELY EXPOSED TO THE ELEMENTS.

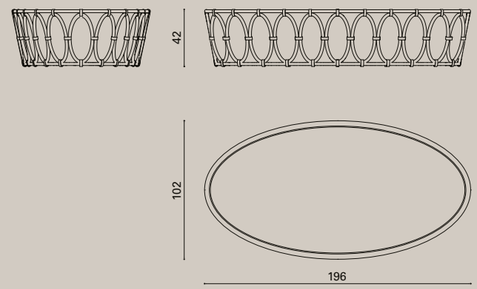

Outline

Tavolo basso
Low Table

Design
Alessandro La Spada

Tavolino in ottone e vetro, telaio monolitico in tubo quadro di ottone cromato da 14 mm con finitura lucida. Top composto da due lastre in vetro colorato temperato sovrapposte a formare un mix cromatico; ripiano intermedio in vetro colorato temperato. Fermavetro in acciaio sagomati a stemma Visionnaire. Top superiore colore rosa sp. 8 mm, top inferiore colore grigio sp. 4 mm, ripiano intermedio colore grigio sp. 6 mm. Il telaio è disponibile anche in finitura oro, champagne, bronzo, Siena, nickel nero, canna di fucile.

Low table in brass and coloured glass; monolithic frame in 14 mm square brass bar, chromed with glossy finishing. Top consisting of two coloured tempered glass plates, overlaid in order to create a mixed-colour effect; intermediate layer in stained tempered glass. Steel glazing beads shaped as Visionnaire logo. Upper top coloured in pink, 8 mm in width; lower top coloured in grey, 4 mm in width; intermediate layer coloured in grey, 6 mm in width. The frame is available also with finishings in gold, champagne, bronze, Siena, black nickel and gunmetal.

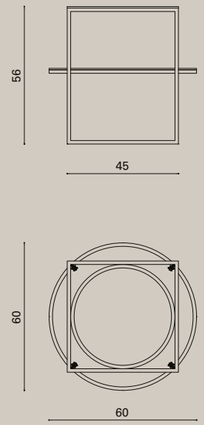

Outline

Tavolo basso
Low Table

Design
Alessandro La Spada

Tavolino in ottone e vetro, telaio monolitico in tubo quadro di ottone cromato da 14 mm con finitura lucidata. Top composto da due lastre in vetro colorato temperato sovrapposte a formare un mix cromatico, ripiano inferiore in onice velluto. Fermavetro in acciaio sagomati a stemma Visionnaire.
Top superiore colore verde sp. 8 mm, top inferiore colore bronzo sp. 4 mm. Il telaio è disponibile anche in finitura oro, champagne, bronzo, Siena, nickel nero, canna di fucile.

Low table in brass and coloured glass; monolithic frame in 14 mm brass square bar chromed with glossy finishings. Top consisting of two coloured tempered glass plates, overlaid in order to create a mixed-colour effect. Lower layer in "Velvet" Onyx. Steel glazing beads shaped as Visionnaire logo. Upper top coloured in green, 8 mm in width; lower top coloured in bronze, 4 mm in width. The frame is available also with finishings in gold, champagne, bronze, Siena, black nickel and gunmetal.

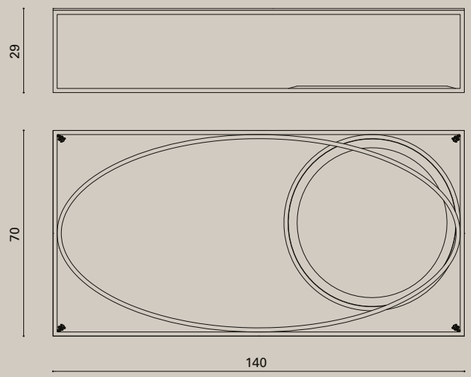

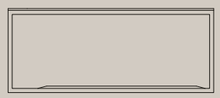

Palawan

Mobile basso
Low unit

Design
Steve Leung

Mobile in legno laccato lucido, interno opaco, 4 ante in specchio (naturale - bronzo - fumé) curvato e inciso, con maniglie in alluminio e nappine in pelle (opzionali). Top in specchio (naturale - bronzo - fumé), basamento sagomato con gambe in faggio laccato. Schienale tamburato di grosso spessore rivestito in pelle o tessuto. Profili di top, base e schienale in acciaio inox lucidato, piedi in acciaio satinato. Le parti in metallo sono disponibili nelle finiture cromo, oro, champagne, bronzo, Siena, nickel nero, canna di fucile.

Polished lacquered wood unit, internal part lacquered matt; 4 doors in curved engraved mirror (natural - bronze - smoked), handles in aluminium and tassels in leather (optional). Top in mirror (natural - bronze - smoked). Shaped base and legs in polished lacquered beech wood. Back part in thick plywood covered in fabric or leather. Top, base and back profiles are in polished stainless steel with legs in brushed steel. Metal parts available in chrome, gold, champagne, bronze, Siena, black nickel and gunmetal finishing.

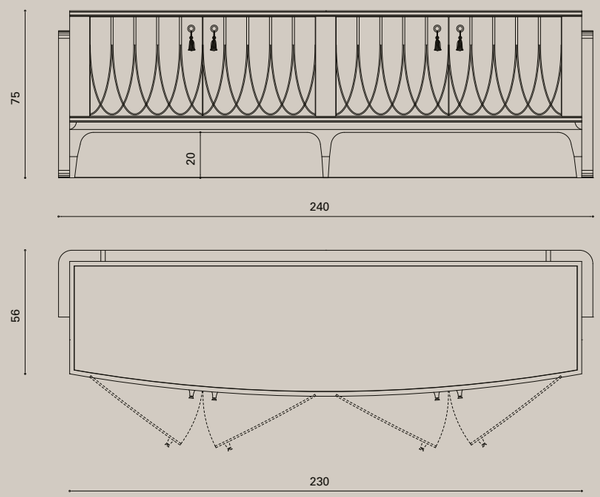

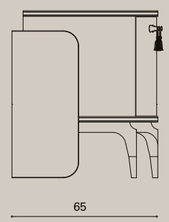

Palawan

Mobile bar
Bar unit

Design
Steve Leung

Mobile in legno laccato lucido a 2 ante in specchio (naturale - bronzo - fumé) curvato e inciso con angolare saldato a UV. Maniglie in alluminio laccato satinato e nappine in pelle (opzionali). Interno con ripiani in legno laccato e cristallo, schienale interno a specchio (naturale - bronzo - fumé), basamento sagomato con gambe in faggio laccato lucido. Schienale esterno tamburato di grosso spessore rivestito in pelle o tessuto.
Profili di top, base e schienale in acciaio inox lucidato, piedi in acciaio satinato. Le parti in metallo sono disponibili nelle finiture cromo, oro, champagne, bronzo, Siena, nickel nero, canna di fucile.

Bar unit in polished lacquered wood with two curved engraved mirror doors (natural - bronzed - smoked) and UV welded angles. Satinized lacquered aluminium handles and leather tassels (optional). Inside shelves in lacquered wood and crystal. Inside back part in mirror (natural - bronzed - smoked), shaped base with legs in lacquered polished beech wood. External back profiles in polished stainless steel and legs in satinized steel. Metal parts available in chrome, gold, champagne, bronze, Siena, black nickel and gunmetal finishing.

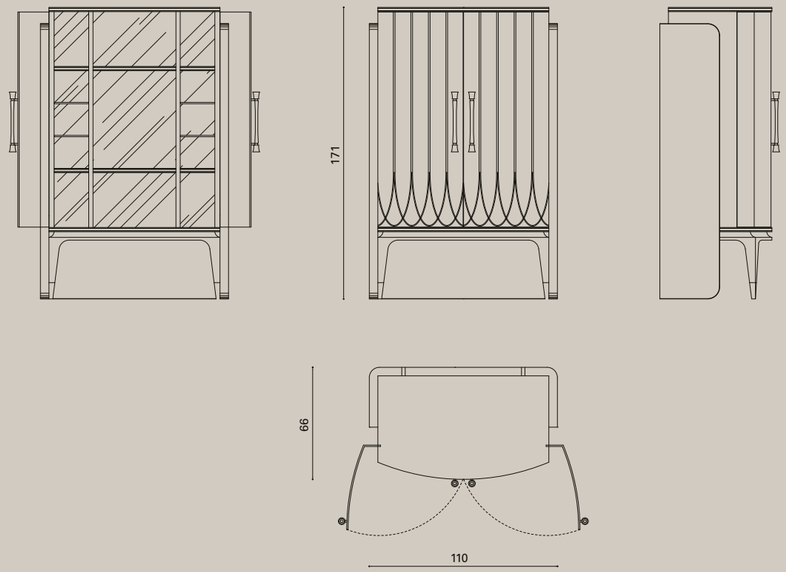

Pergamo

Tavolo da pranzo
Dining table

Design
Samuele Mazza

Tavolo in marmo Bianco Carrara a pianta ottagonale con cornice a greca in marmo Grigio Bardiglio su bordo in marmo Nero Africa. Gambe in marmo Bianco Carrara. Barra orizzontale di collegamento in alluminio lucidato, piastre e contropiastre con logo in acciaio lucido. Parti metalliche disponibili nelle finiture cromo, oro, champagne, bronzo, Siena, nickel nero, canna di fucile.

Marble table in White Carrara. Profile in marble Black Africa decorated with greek motive in marble Grey Bardiglio. Legs in marble White Carrara. Horizontal bar in polished aluminium, plates and counter-plates with logo in polished steel. Metal parts available in chrome, gold, champagne, bronze, Siena, black nickel and gunmetal finishing.

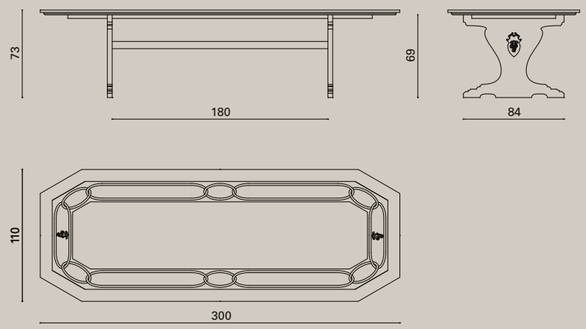

Plaza

Letto
Bed

Design
Mauro Lipparini

Letto tappezzato in pelle o tessuto, testata in due parti con struttura in multistrati imbottito in poliuretano espanso, rivestimento liscio oppure assemblato con motivo geometrico, elementi decorativi laterali in acciaio inox curvo satinato. Parte centrale con grande cuscino in poliuretano e falda acrilica fissato con zip. Sommier in legno con zoccolo sagomato in acciaio inox satinato e struttura superiore leggermente imbottita e rivestita in raso ospitante un materassino di supporto. Le parti in metallo sono disponibili nelle finiture cromo, oro, champagne, bronzo, Siena, nickel nero, canna di fucile. Disponibile in opzione luce di cortesia a LED sotto il sommier. Predisposto per attacco a parete.

Bed upholstered in leather or fabric; headboard divided in 2 parts with plywood structure padded in polyurethane foam, upholstered plain or assembled with geometrical pattern. Decorative lateral elements in curved satinized stainless steel. Central part with cushion in polyurethane and acrylic fibre with zip closure. Wooden sommier with shaped plinth in satinized stainless steel and upper part slightly padded and upholstered in satin, equipped with a supporting mattress. Metal parts available in chrome, gold, champagne, bronze, Siena, black nickel and gunmetal finishing. Courtesy LED light under the sommier also available. Predisposed for wall fixing.

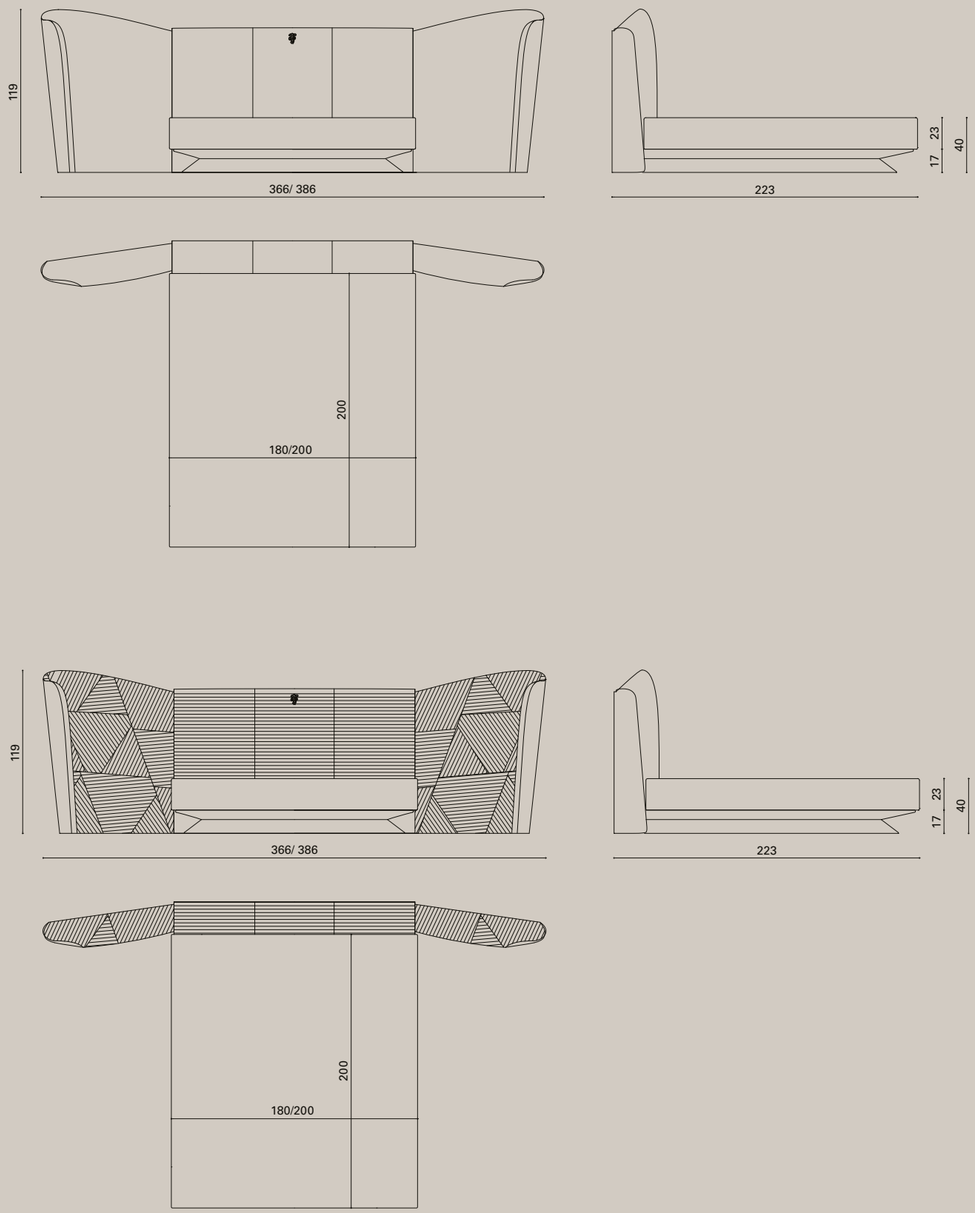

Pollock

Consolle - Cache-pot
Console - Planter

Design
Samuele Mazza

Consolle diamantata con top in marmo e sottotop sfaccettato in MDF laccato lucido; colonna sfaccettata in MDF rivestito in specchi bisellati bronzo o fumé con logo al centro.
Base d'appoggio in acciaio inox satinato disponibile nelle finiture cromo, oro, champagne, bronzo, Siena, nickel nero, canna di fucile. Il mobile necessita attacco a parete.

Cache-pot in legno rivestito in specchio micro-diamantato.
Struttura sfaccettata con forma diamantata.
Il mobile necessita attacco a parete.

Diamond shape console with marble top and multi-faceted undertop in glossy lacquered MDF. Multi-faceted column in MDF coated in bronze or smoked bevelled mirrors with engraved logo in the centre. Supporting base in satinized stainless steel available in chrome, gold, champagne, bronze, Siena, black nickel and gunmetal finishing. Predisposed for wall fixing.

Planter coated in mirror with "micro-diamond" design effect. Multifaceted structure with diamond shape. Predisposed for wall fixing.

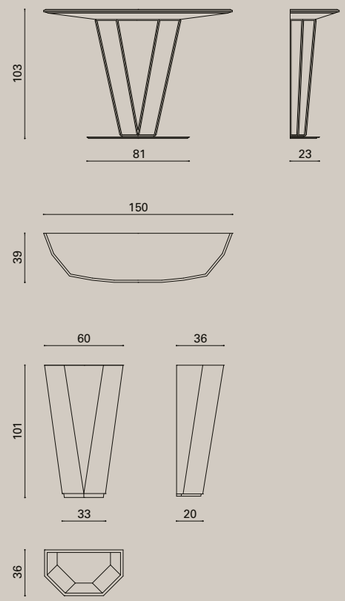

Pollock

Mobile alto
High unit

Design
Samuele Mazza

Mobile alto con 6 cestoni, scocca in legno sfaccettata a diamante laccata lucida. Top in marmo o in legno con taglio poligonale e bordo sfaccettato; la versione in legno è disponibile nelle finiture *selezione essenze*. I sei cestoni estraibili seguono la forma sfaccettata del mobile e lavorano su guide smorzate di lunghezze differenziate. Le maniglie "a gola" sono integrate nello spessore del cassetto e finite con un profilo in acciaio satinato. Le parti in metallo sono disponibili nelle finiture cromo, oro, champagne, bronzo, Siena, nickel nero, canna di fucile. Il mobile necessita attacco a parete.

High unit with 6 baskets. Diamond-like multi-faceted main structure in wood with glossy lacquered finishings. Top in marble or veneered with polygonal shape and multi-faceted profile; wooden version available with veneer selection finishings. The six drawers follow the faceted shape of the unit and work on different-length damped runners. The "groove" handles are integrated in the thickness of the drawers and finished with a satinated steel profile. Metal parts available in chrome, gold, champagne, bronze, Siena, black nickel and gunmetal finishing. Predisposed for wall fixing.

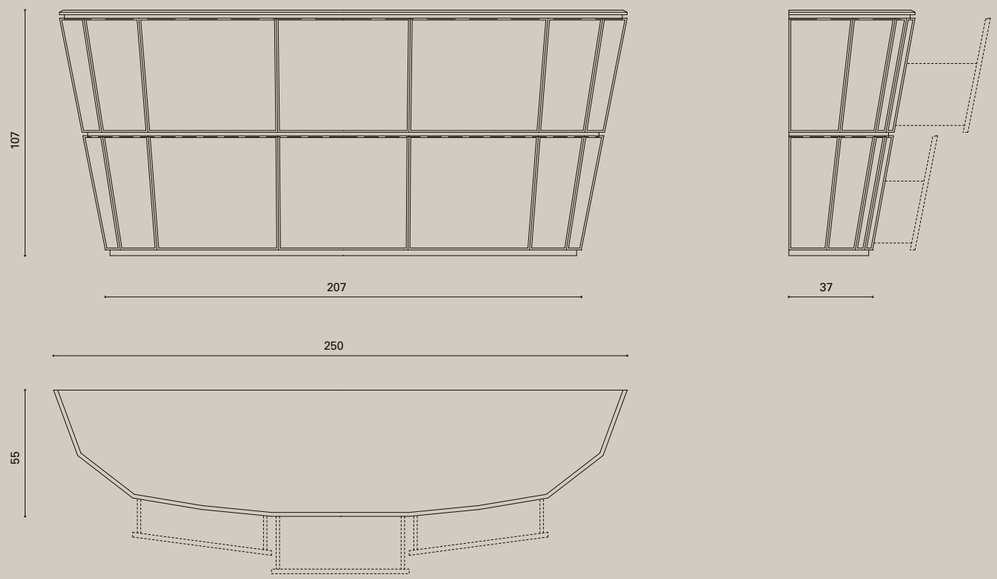

Revenge

Tavolo da pranzo
Dining table

Design
Alessandro La Spada

Tavolo da pranzo con top in mosaico di marmo con disegno geometrico, formato da Calcite Azul Extra, Silverwave, Nero Marquinia, Arabescato Vagli e Bardiglio Imperiale Grigio. Profilo perimetrale del top in acciaio inox monolitico lucidato sp. 5 mm con struttura portante in ferro verniciato. La base è formata da due strutture scatolate in acciaio satinato con bordi lucidi. Gli acciai sono disponibili anche in finitura oro, champagne, bronzo, Siena, nickel nero, canna di fucile; gli acciai lucidi del bordo del top e delle gambe possono avere colorazione a contrasto col corpo satinato delle gambe. Disponibile anche in diverse combinazioni omogenee di marmi oppure onici oppure graniti.

Dining table with top in marble mosaic made of Calcite Azul Extra, Silverwave, Marquinia Black, Arabescato Vagli and Bardiglio Imperial Grey, creating a geometrical pattern. Monolithic perimetral profile of the top in polished stainless steel, 5 mm in width, with main structure in lacquered iron. The base consists of 2 box-shaped structures in satinized steel with polished edges. Steel parts are available also with finishings in gold, champagne, bronze, Siena, black nickel and gunmetal. The polished steel of the top profile and legs is available also in a stain contrasting with the colour of the main satinized structure of the legs. Available also with different homogeneous combinations of marbles or onyxes or granites.

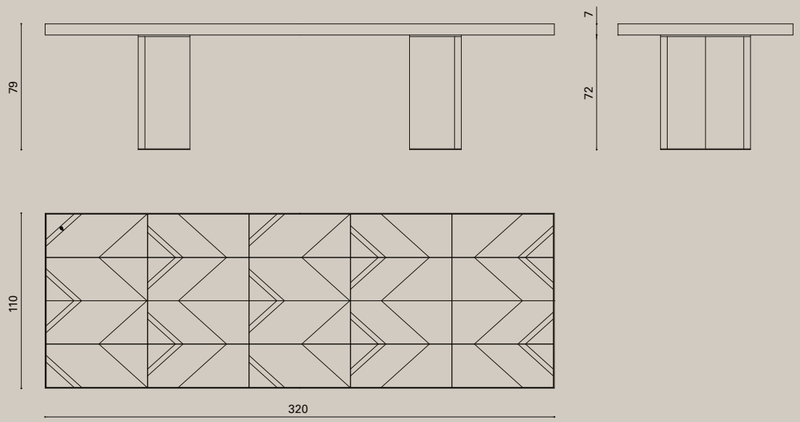

Rhonin

Mobile basso
Low unit

Design
Samuele Mazza

Struttura in multistrato curvato e tamburato. Rivestimento esterno in pelle o tessuto. Profilo perimetrale in acciaio inox lucido, con borchie in ottone cromato. 4 ante in MDF laccato lucido oppure in essenza laccato poliestere lucido. Maniglie in lamina di acciaio armonico rivestito in pelle e fissaggi in ottone lucidato. Interno vani con ripiano, finitura laccato opaco.
Le ante sono disponibili nelle finiture *selezione essenze*; le parti in metallo sono disponibili nelle finiture cromo, oro, champagne, bronzo, Siena, nickel nero, canna di fucile.

Main structure in curved plywood. Externally upholstered in leather or fabric. Perimetral profile in polished stainless steel, with studs in chromed brass. 4 doors in MDF lacquered or veneered and glossy polished, with handles in sheets of harmonic steel, upholstered in leather and fixing in polished brass. Internal units with shelves matt lacquered. Doors available with veneer selection finishings; metal parts available in chrome, gold, champagne, bronze, Siena, black nickel and gunmetal finishing.

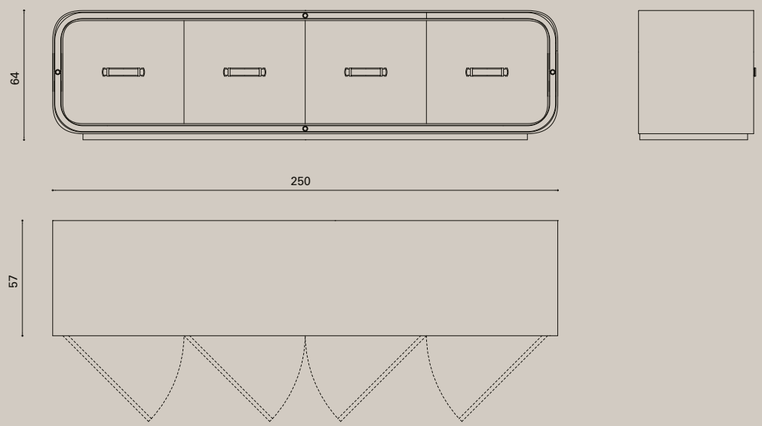

Sanya

Scrittoio
Writing desk

Design
Steve Leung

Struttura portante in legno con quattro gambe sagomate e conificate applicate a una struttura sottotop ospitante due cassetti con tiretto in ottone satinato. Top conformato ad arco in legno laccato lucido con inserto centrale in marmo alleggerito. Piedi in alluminio tornito satinato. I cassetti sono disponibili nelle finiture *selezione essenze*; le parti in metallo sono disponibili nelle finiture cromo, oro, champagne, bronzo, Siena, nickel nero, canna di fucile.

Wooden writing desk with 4 shaped and tapered legs joined to an undertop structure, which includes 2 drawers with knobs in satinized brass. Arc-shaped wooden top in glossy lacquered finishing with central part in lightened marble. Feet in satinized turned aluminium. Drawers available with veneer selection finishings, Metal parts available in chrome, gold, champagne, bronze, Siena, black nickel and gunmetal finishing.

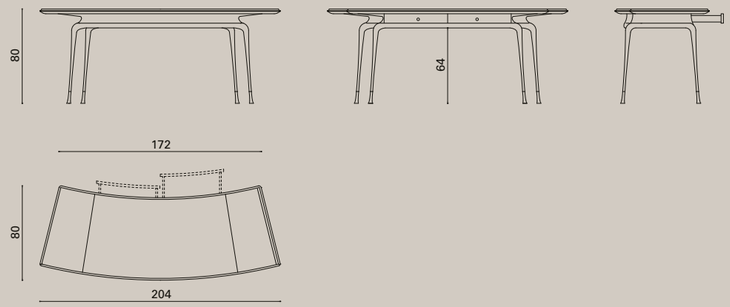

Shazam

Parete doccia
Shower wall

Design
Alessandro La Spada

Parete attrezzata/doccia con pannellatura principale in vetro temperato di colore nero con decorazione "coccodrillo" e logo Visionnaire. Ripiani portaoggetti laterali in acciaio finitura cromo lucido. Miscelatore doccia con soffione in acciaio con bordo lavorato a ovali in bassorilievo e doccetta; comandi principali laterali.

Equipped wall shower with main paneling in tempered black glass with "crocodile" printing and Visionnaire coat of arms. Side shelves in polished chromed steel.
Shower mixer in steel with bas-relief frame with shower head and rinsing spray; main controls on side.

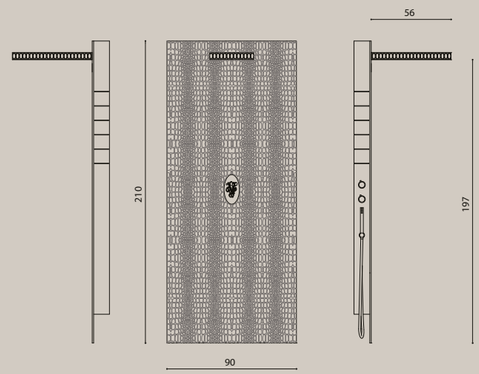

Sieglinde

Applique
Wall lamp

Design
Alessandro La Spada

Struttura in ottone conificato e curvato, tornerie in alluminio. Placca di fissaggio e lancia in acciaio inox lucidato, finitura cromo. Corni con finitura smaltata e medaglia in ottone con logo. Paralume sagomato in seta nera interno oro lucido. Opzione: paralume in tessuto con stampa "Adventures in the sea" e "Flowers&Raven".
Applique H. 162 L. 40 P. 35 cm. Impianto a due luci E27 max 75 W cad. Peso totale 12 kg.
Applique monocorno H. 165 L. 39 P. 35 cm. Impianto luce E27 max 75W. Peso totale 10 kg.

Brass structure curved with a conic shape. Turnings in aluminium and fixing plate and lance in polished stainless steel. Chromed finishing. Horn in enamelled finishing and brass medal with logo. Shaped lampshade in black silk, shiny gold inside.
Option: fabric lampshade printed "Adventures In The Sea" and "Flowers&Raven" pattern.
Wall lamp H. 162 cm. L. 40 P. 35 cm. Ligthing system with 2 lights E 27 max 75 W each. Total Weight 12 kg.
Wall lamp mono horn H. 165 L. 39 P. 35 cm. Lighting system with 2 lights E 27 max 75 W each. Total Weight 10 kg.

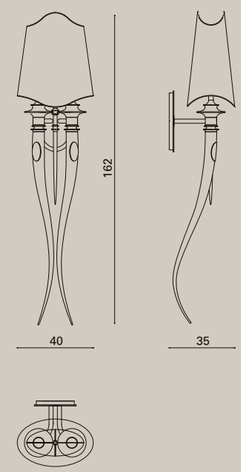

Skiba

Comodino
Bedside table

Design
Mauro Lipparini

Comodino tappezzato in pelle o tessuto con un cassetto e vano inferiore a giorno, struttura curva in multistrati leggermente imbottita, cassetto dotato di guide smorzate, interno laccato opaco e frontalino rivestito. Top e ripiano inferiore in specchio bronzo o fumé. Base curva in MDF rivestita in acciaio inox satinato. Parti metalliche disponibili anche lacca oro, champagne, bronzo, Siena, nickel nero, canna di fucile.

Bedside table upholstered in leather or fabric with drawer and open lower shelf, slightly padded curved structure in plywood, drawer with damped runners, internal part matt lacquered and upholstered front part. Top and lower shelf in bronze or smoke mirror. Curved base in MDF, coated in satinized stainless steel. Metal parts available lacquered in gold, champagne, bronze, Siena, black nickel and gunmetal finishing.

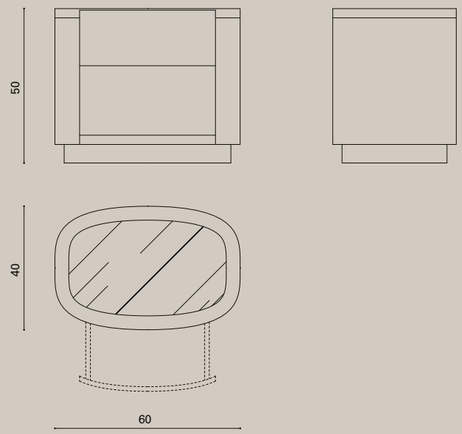

Speyer

Libreria
Bookshelf

Design
Alessandro La Spada - Samuele Mazza

Struttura portante in pannello multistrati e listelli in legno di abete. Fianchi, top e fronte rivestiti in vetro specchio bisellato, spessore mm 6. Rivestimento interno e di fondo in vetro specchio spessore mm 4.

Support structure in plywood panels and fir wood strips. Sides, top and front covered in mirrored bevelled glass, thickness 6 mm. Internal and bottom covering in mirrored glass thickness 4 mm.

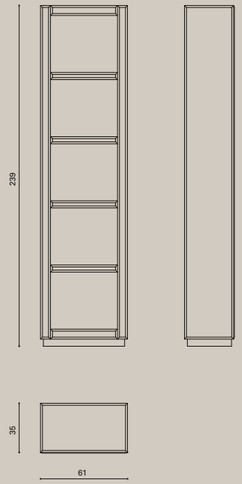

Sowilo

Tavolo Basso
Low Table

Design
Steve Leung

Base a forma organica in resina nautica con finitura in vernice metallica (bronzo - oro) lucida, top in marmo a incasso e cornice in acciaio inox lucidato. Base in acciaio inox lucidato oppure oro, bronzo o nickel nero.

Organic shape base in nautical resin finished with metallic paint, polished in golden or bronze tones. Top in marble and frame in chromed polished stainless steel. Polished stainless steel base available also in gold, bronze or black nickel finishing.

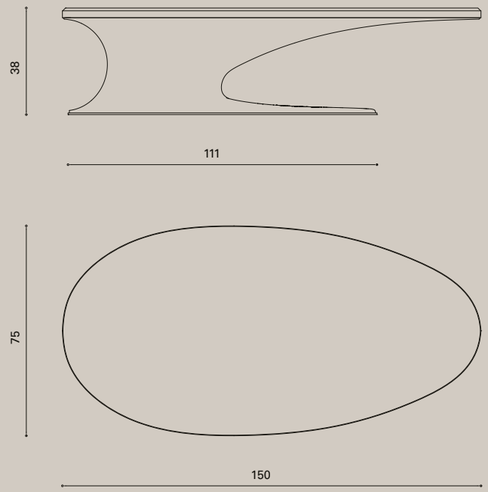

Snake

Lampadario - Applique - Lampada da tavolo
Chandelier - Wall lamp - Table lamp

Design
Samuele Mazza

Lampadario circolare in ottone in finitura cromo o oro, composto da una struttura ad anelli e catene “snake” torchon disposte su tre livelli. Pendenti in cristallo molato trasparente o ambra. Impianto composto da 9 luci G9 max 60W cad., assorbimento max 540W, peso 25 kg.

Applique semicircolare composta da una struttura e catene “snake” torchon in ottone in finitura cromo o oro. Pendenti in cristallo molato trasparente o ambra. Impianto composto da 1 luce G9, assorbimento max 60W, peso 5 kg.

Lampada da tavolo in ottone, finitura cromo o oro, con paralume composto da una cascata di catene “snake” torchon. Zavorra in ferro. Impianto composto da 1 luce E27, assorbimento max 60W, peso 3Kg.

Round chandelier in brass, finished in chrome or gold. Structure in rings and “snake” torchon chains disposed on 3 levels. Crystal pendants available in transparent or amber colour. Lighting system for 9 bulbs G9 max 60W each, max 540W in total, weight 25 kg.

Semi-circle wall lamp consisting of a structure in “snake” torchon chains in brass with chromed or gold finishings. Crystal pendants available in transparent or amber colour. Lighting system for one bulb G9, max 60W in total, weight 5 kg.

Table lamp in brass, finished in chrome or gold, with lampshade consisting of a cascade of “snake” torchon chains; iron ballast. Lighting system for 1 bulb E27, max 60W, weight 3 kg.

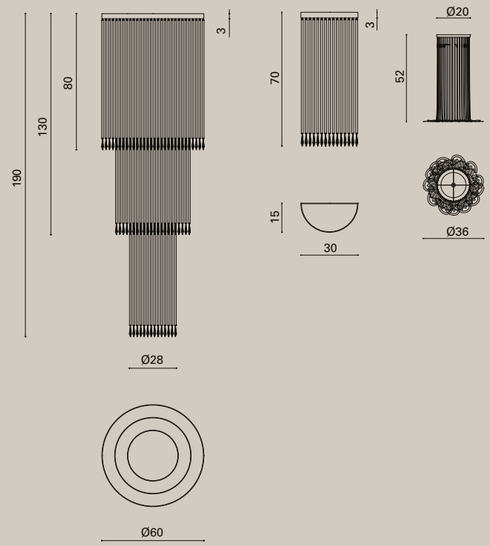

Sontag

Poltrona
Armchair

Design
Samuele Mazza

Struttura in legno massello e multistrati sfaccettata “a diamante”, molleggio di seduta con cinghie elastiche e imbottitura di poliuretano, Memory Foam® e falda acrilica. Parte interna dello schienale in poliuretano e falda acrilica con porzioni singolarmente imbottite. Base sfaccettata girevole in acciaio inox lucidato disponibile nelle finiture cromo, oro, champagne, bronzo, Siena, nickel nero, canna di fucile.

“Diamond” shaped structure in solid wood and plywood, seat with spring system with straps and padding in polyurethane, Memory Foam® and acrylic fibre. Internal parts of the back in polyurethane and acrylic fibres padded individually. Multi-faceted base in polished stainless steel available in chrome, gold, champagne, bronze, Siena, black nickel and gunmetal finishing.

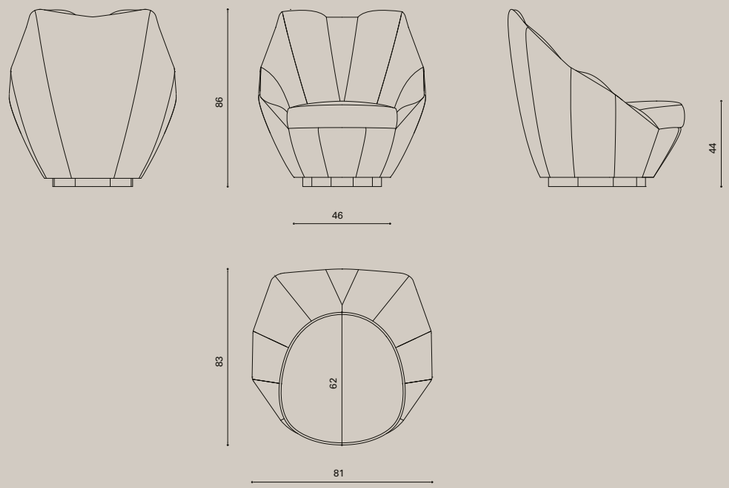

Sontag

Pouff
Pouffe

Design
Samuele Mazza

Struttura in multistrati sfaccettata “a diamante”, imbottitura di poliuretano espanso e falda acrilica. Base sfaccettata girevole in acciaio inox lucidato disponibile nelle finiture cromo, oro, champagne, bronzo, Siena, nickel nero, canna di fucile.

“Diamond” shaped structure in plywood, padding in polyurethane foam and acrylic fibre. Multi-faceted base in polished stainless steel available in chrome, gold, champagne, bronze, Siena, black nickel and gunmetal finishing.

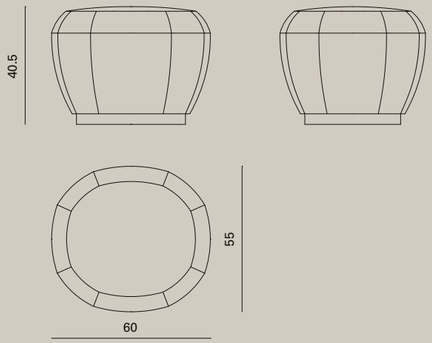

Stanton

Totem/Specchiera TV
Totem/TV mirror

Design
La Conca

Totem-Specchiera TV: base rotante con struttura in MDF rivestita in specchio bisellato. Base in acciaio inox con contrappeso. Stemma araldico Visionnaire in acciaio. Smart TV LED 46’’ integrato e casse acustiche con meccanismo d’uscita automatico.
Predisposizione per: subwoofer, ingressi HDMI e USB.
Mobile contenitore in legno laccato lucido con 3 ante a ribalta ordinabile separatamente, con passaggio cavi nascosto e alloggio subwoofer, Blu-Ray, decoder, ecc (optional).

Totem-TV mirror: base with swivel structure. Main structure in MDF covered of bevelled mirror glass with ballast in steel with Visionnaire coat of arms logo. Built-in Smart TV LED 46’’ and speakers with automatic outlet movement.
Already set for: subwoofer, HDMI and USB cable.
Container unit: structure in shiny lacquered wood with 3 flap doors, with cable hidden hole for subwoofer, decoder, Blu-Ray, etc (optional).

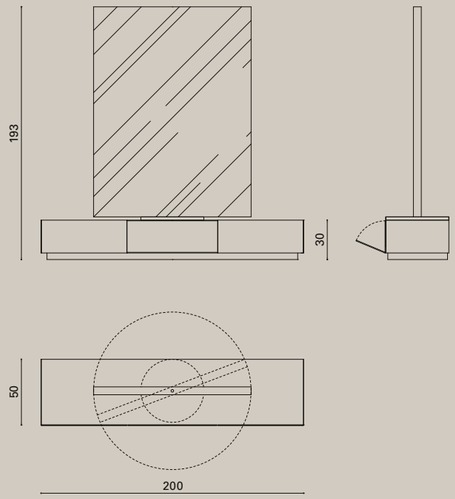

Sunny

Poltroncina
Armchair

Design
Alessandro La Spada

Poltroncina imbottita con telaio in acciaio inox AISI 316 lucidato, struttura dello schienale curvato e del sedile in multistrati marino. Imbottitura in poliuretano a densità differenziate. Rivestimento principale in materiale Materiko o in tessuti outdoor, bordi e profili in pelle idrorepellente. Materiko disponibile in due texture a intreccio colori RAL. Le parti in metallo sono disponibili nelle finiture cromo, oro, champagne, bronzo, Siena, nickel nero, canna di fucile. MATERIKO è un resina polimorfica resistente agli agenti atmosferici, ai raggi UV e all’abrasione, con due texture ad alta risoluzione.

Upholstered armchair with frame in polished stainless steel AISI 316, structure of the curved backrest and seat in marine plywood. Padding in polyurethane in different densities. Main upholstery in Materiko material, waterproof leather or fabric. Materiko available in 2 interwoven texture (RAL colours). Metal parts available in chrome, gold, champagne, bronze, Siena, black nickel and gunmetal finishing. MATERIKO is a high-tech resin, suitable for “heavy duty” outdoor use, with a high definition texture.

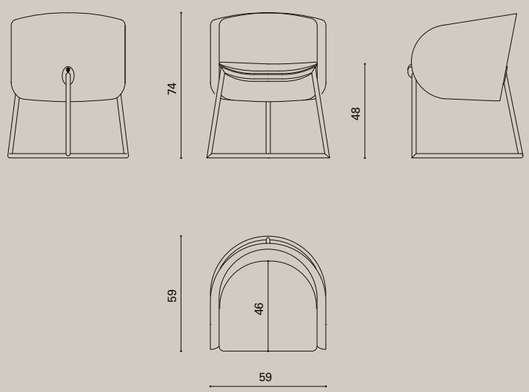

Swanson

Lampadario
Chandelier

Design
Alessandro La Spada

Lampadario lineare in acciaio satinato. Struttura centrale con 8 scettri composti da 3 lampade ciascuno; ogni lampada è formata da un anello in alluminio ospitante un bicchiere in vetro soffiato artigianalmente, satinato e molato a mano con decorazioni geometriche. Impianto composto da 24 luci E27 max60W, assorbimento max 1440W, peso 60 kg.

Linear chandelier in satinized steel, central unit with 8 arms with 3 lamps. Each lamp consists of an aluminium ring with a blown glass cup inside, hand-satinized and cut, decorated with a geometrical pattern. Lighting system for 24 bulbs E27 max 60W each, max 1440W in total, weight 60 kg.

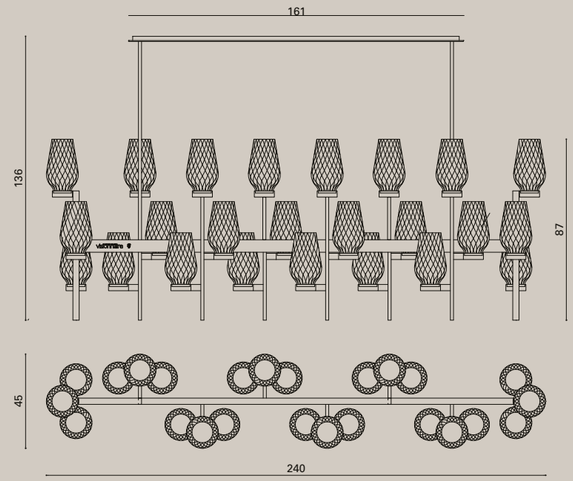

Swanson

Applique - Piantana - Sospensione
Wall lamp - Floor lamp - Stem chandelier

Design
Alessandro La Spada

Applique lineare in acciaio satinato. Struttura composta da 7 lampade; ogni lampada è formata da un anello in alluminio ospitante un bicchiere in vetro soffiato artigianalmente, satinato e molato a mano con decorazioni geometriche. Impianto composto da 7 luci E27 max 60W, assorbimento max 420W, peso 20 kg.

Piantana in acciaio satinato. Struttura composta da 3 lampade; ogni lampada è formata da un anello in alluminio ospitante un bicchiere in vetro soffiato artigianalmente, satinato e molato a mano con decorazioni geometriche. Base in acciaio con piano in marmo. Impianto composto da 3 luci E27 max 60W, assorbimento max 180W.

Sospensione in acciaio satinato. Struttura centrale composta da quattro lampade, ogni lampada è formata da un anello in alluminio ospitante un bicchiere in vetro soffiato artigianalmente, satinato e molato a mano con decorazioni geometriche. Impianto composto da 4 luci E27 max 60W, assorbimento max 240W, peso 10 kg.

Linear wall lamp in satinized steel. Structure consisting of 7 lamps. Each lamp consists of one aluminium ring with inside a blown glass cup, hand-satinized and cut, decorated with a geometrical pattern. Lighting system for 7 bulbs E27 max 60W, max 420W in total, weight 20 kg.

Floor lamp in satinized steel. Structure consisting of 3 lamps. Each lamp consists of an aluminium ring with a blown glass cup inside, hand-satinized and cut, decorated with a geometrical pattern. Base in steel and marble. Lighting system for 3 bulbs E27 max 60W, max 180W in total.

Stem chandelier in satinized steel. Central unit consisting of 4 lamps; each lamp consists of an aluminium ring with inside a blown glass cup, hand-satinized and cut, decorated with a geometrical pattern. Lighting system for 4 bulbs E27 max 60W, max 240W in total, weight 10 kg.

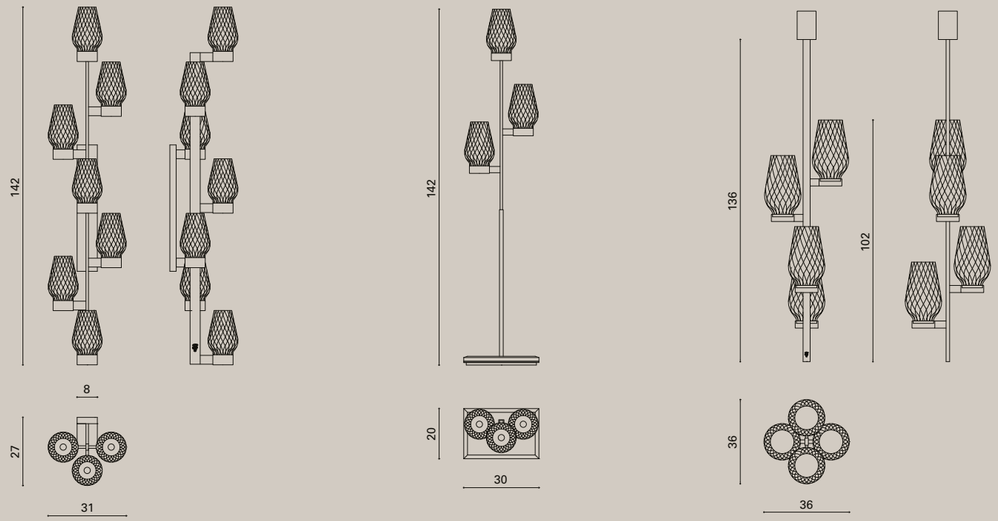

Talos

Specchiera
Mirror

Design
Samuele Mazza

Specchiera con cornice concava di forte spessore interamente rivestita in specchio bronzo bisellato con profilo interno in acciaio finitura champagne.

Mirror with thick reflex frame entirely coated in bevelled bronze mirror with internal profile in steel, champagne finishing.

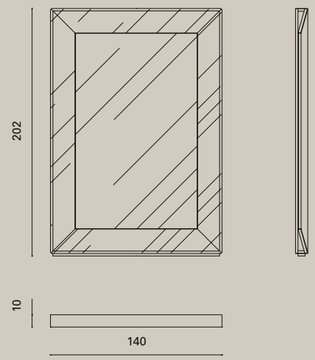

Tobis

Lampada da tavolo
Table lamp

Design
Steve Leung

Lampada da tavolo in vetro. Struttura portante in acciaio e ottone, finitura bronzo chiaro, con stelo forgiato a “bamboo”. Base e paralume in vetro soffiato artigianalmente. Il paralume è satinato e molato a mano con decorazioni geometriche. Base d’appoggio in acciaio inox zavorrato. 1 luce E27 max 60W, peso 7 kg.

Table lamp in glass. Main structure in steel and brass. Light bronze finishing. Bamboo-like stem. Base and lampshade in Murano blown glass. Hand-satinized and cut lampshade decorated with geometrical pattern. Base in stainless steel. 1 bulb E27 max 60W, weight 7 kg.

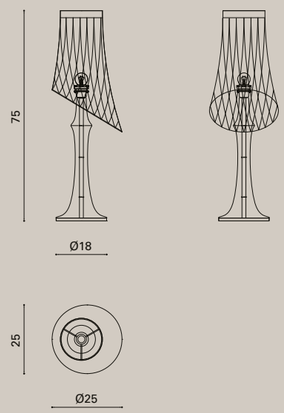

Wicked

Pouff
Pouffe

Design
Alessandro La Spada

Pouff tappezzato con trama geometrica. Struttura in multistrati, imbottitura della seduta in poliuretano e Memory Foam®. Fianchi e retro tappezzati con pannelli leggermente imbottiti rivestiti singolarmente in pelle o tessuto. Basamento e inserto in acciaio inox satinato con logo inciso, disponibile anche in finitura oro, champagne, bronzo, Siena, nickel nero, canna di fucile.

Upholstered pouffe with geometrical pattern. Structure in plywood, seat padded in polyurethane and Memory Foam®. Sides and back with slightly padded panels, individually upholstered in leather or fabric. Base and insert in stainless steel with engraved logo, also available in gold, champagne, bronze, Siena, black nickel and gunmetal finishing.

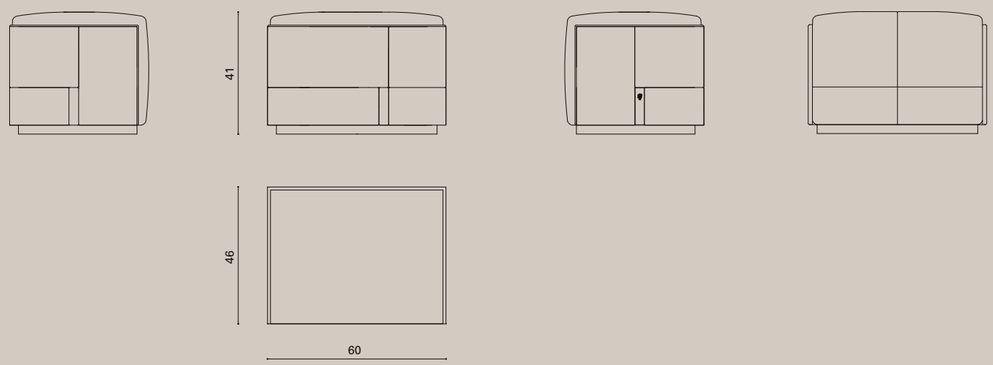

Williams

Comodino
Bedside table

Design
Samuele Mazza

Comodino rivestito in specchio bronzo o fumé con top in marmo, servito da un cassetto e vano inferiore a giorno; struttura sfaccettata in MDF rivestita in specchio sia internamente che esternamente; cassetto dotato di guide smorzate con interno in multistrati laccato opaco. Base sfaccettata in legno laccato nero.

Bedside table coated in bronze or smoked mirror with marble top, equipped with drawer and open lower shelf; multi-faceted structure in MDF coated in mirror both internally and externally; drawer runners equipped with damping system; internal part of the drawer in matt lacquered plywood. Multi-faceted base in black lacquered wood.

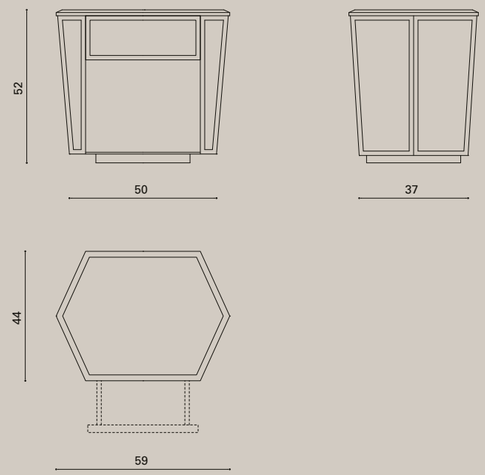

Wright

Mobile trucco
Make-up desk

Design
Samuele Mazza

Struttura portante in legno curvato con tre cassetti. Mobile rivestito in pelle o tessuto con frontalini in acciaio satinato. Sul top è montato uno specchio retroilluminato a LED con telaio in acciaio satinato curvo. La parte centrale del top è disponibile anche in legno nelle finiture *selezione essenze*. Le parti in metallo sono disponibili nelle finiture cromo, oro, champagne, bronzo, Siena, nickel nero, canna di fucile.

Main structure in curved wood with 3 drawers. Unit upholstered in leather or fabric with front part in satinized steel. LED backlit mirror with frame in curved satinized steel. The central unit of the top is available also with veneer selection finishings. Metal parts available in chrome, gold, champagne, bronze, Siena, black nickel and gunmetal finishing.

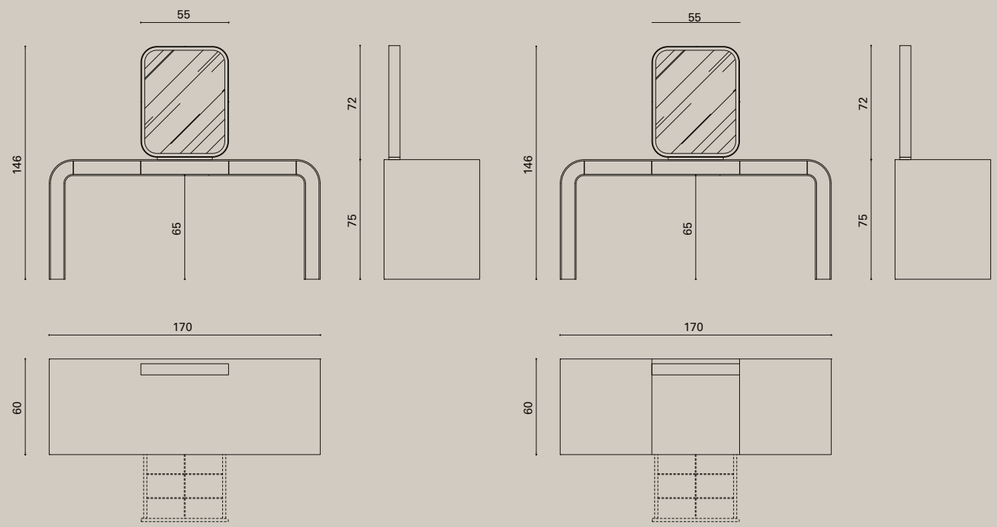

Wright

Scrittoio
Writing desk

Design
Samuele Mazza

Scrittoio con struttura portante in legno curvato con due cassetti. Mobile rivestito in essenza, disponibile nelle finiture *selezione essenze*. La parte centrale del top è composta da un piano ribaltabile in pelle con vano portapenne e un vano di servizio con passacavi. Le parti in metallo sono disponibili nelle finiture cromo, oro, champagne, bronzo, Siena, nickel nero, canna di fucile.

Writing desk with main structure in curved wood with 2 drawers. Desk in veneered plywood; veneer selection finishings. Openable central part of the top desk with penholder compartment and a compartment for cable passage. Metal parts available in chrome, gold, champagne, bronze, Siena, black nickel and gunmetal finishing.

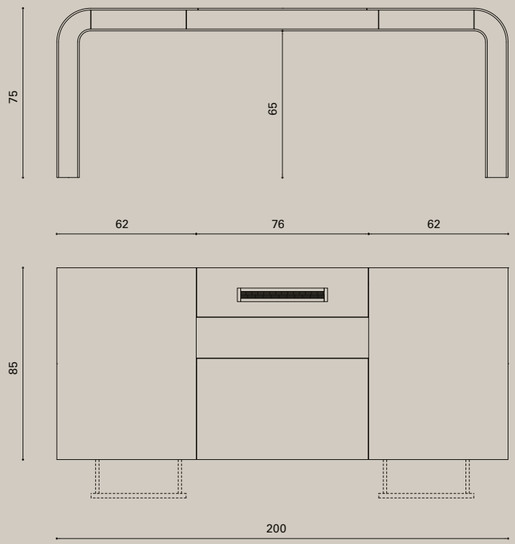

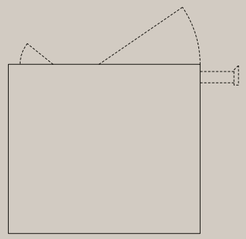

Wright

Consolle
Console

Design
Samuele Mazza

Consolle monolitica in alluminio satinato curvato, sp. 8 mm. Tiranti incrociati nella parte posteriore, bloccati con borchie ottagonali in ottone con logo inciso. Appoggi a terra in nylon trasparente. Disponibile anche in finitura oro, champagne, bronzo, Siena, nickel nero, canna di fucile.

Monolithic console in curved aluminium, 8 mm in width, with satinized finishings. Crossing beams with octagonal studs in brass and engraved logo. Feet in transparent nylon. The frame is available also with finishing in gold, champagne, bronze, Siena, black nickel and gunmetal.

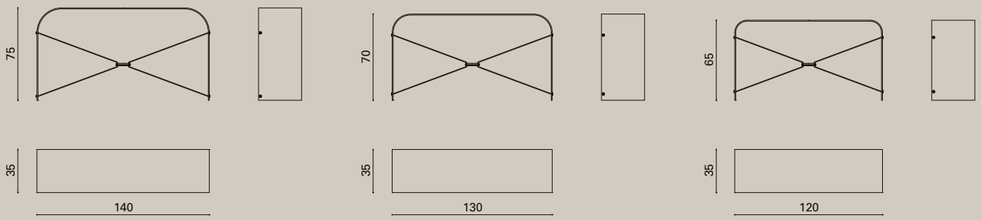

Wright

Tavolo basso
Low table

Design
Samuele Mazza

Tavolo basso monolitico in alluminio satinato curvato sp. 8 mm, appoggi a terra in nylon trasparente. Disponibile anche in finitura oro, champagne, bronzo, Siena, nickel nero, canna di fucile.

Monolithic low table in curved aluminium, 8 mm in width, with satinized finishing. Feet in transparent nylon. The frame is available also with finishings in gold, champagne, bronze, Siena, black nickel and gunmetal.

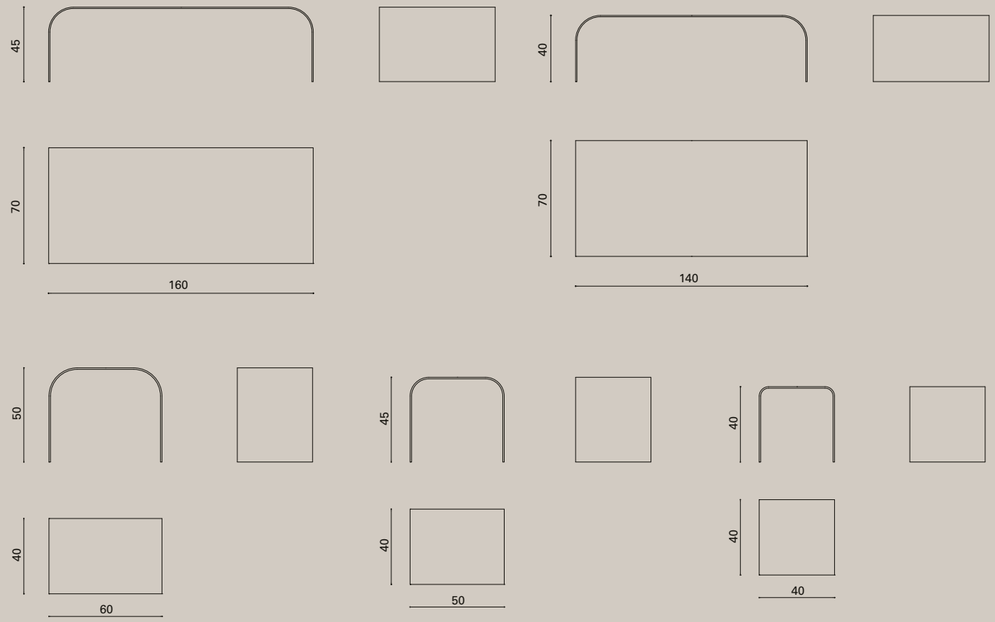

Wunjo

Poltrona
Armchair

Design
Steve Leung

Struttura in legno multistrato e massello, imbottitura in poliuretano espanso a densità differenziate, Memory Foam® e fibra acrilica, tappezzeria di schienale con disegno a losanghe trapuntate. Cuscino reggi-reni in piuma, piedi anteriori in alluminio tornito finitura cromo oppure oro o bronzo, posteriori rivestiti in pelle o tessuto.
Opzione: inserto decorativo nel bracciolo in pietra semipreziosa o in radica/essenza.

Structure in plywood and in solid wood, polyurethane foam in different densities, Memory Foam® and acrylic fibre padding, backrest upholstery with capitonné rhombus pattern and seat cushion with light quilting. Back cushion in goose down, front feet in turned aluminium in chromed/golden/bronzed finishing and rear feet covered with fabric or leather.
Option: decorative insert in the armrest in semi-precious stone or briar wood/veneer.

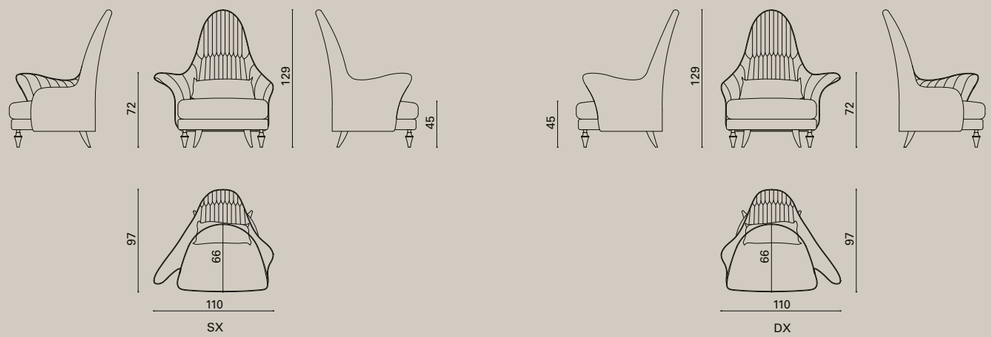

Archer

Design
Samuele Mazza

Cornice portaritratti in legno rigato con finitura metallica colore bronzo con foto artistiche by Dasha & Mari.

Picture frame in grooved wood with bronze metal finishinr with artistic portrait by Dasha & Mari.

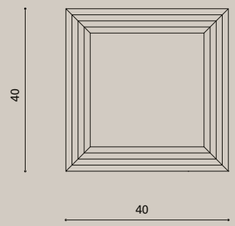

Apollino De' Medici

Design
Samuele Mazza

Scultura in gesso con finitura cromo o bronzo.
Sculpture in plaster, finished in chrome or bronze.

Bucefalo, Marengo, Varenne

Design
Samuele Mazza

Scultura in gesso con finitura cromo o bronzo.
Sculpture in plaster, finished in chrome or bronze.

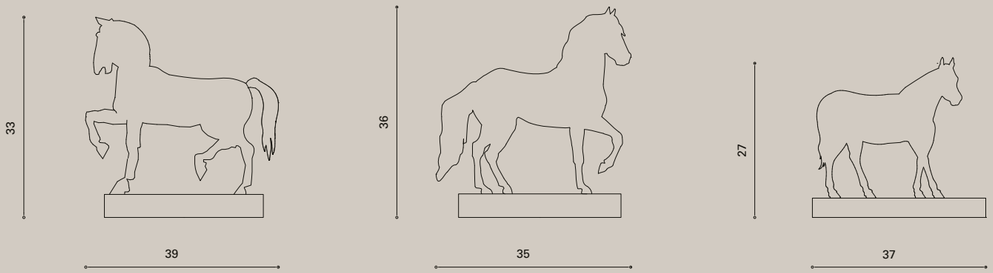

Liberty

Design
Samuele Mazza

Candeliere a un braccio in vetro di Murano.
Reggicandela e base in acciaio.
Disponibile in versione a due bracci in vetro di Murano con reggicandela in acciaio.

One-arm candle holder in Murano glass.
Holder and base in steel.
Available double candle holder with arms in Murano glass and holders in steel.

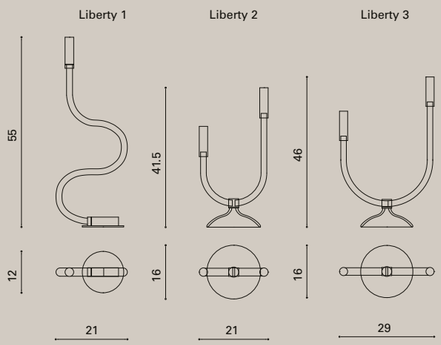

Vatel

Piatto ottagonale in porcellana smaltata e bordi scalettati verniciati in oro zecchino.
Vassoio rettangolare in ceramica smaltata e bordi scalettati verniciati in oro zecchino.
Alzata ottagonale in porcellana smaltata e bordi scalettati verniciati in oro zecchino, base in ottone.
Portafrutta ottagonale su due livelli in porcellana smaltata e bordi scalettati verniciati in oro zecchino, manico in ottone.

Design
Samuele Mazza

Octagonal dish in glazed porcelain with jagged edge in pure gold.
Rectangular tray in glazed porcelain with jagged edge in pure gold.
Octagonal cake stand in glazed porcelain with jagged edge in pure gold, base in brass.
Octagonal fruit stand on 2 levels, in glazed porcelain with jagged edge in pure gold. Handle in brass with Visionnaire logo.

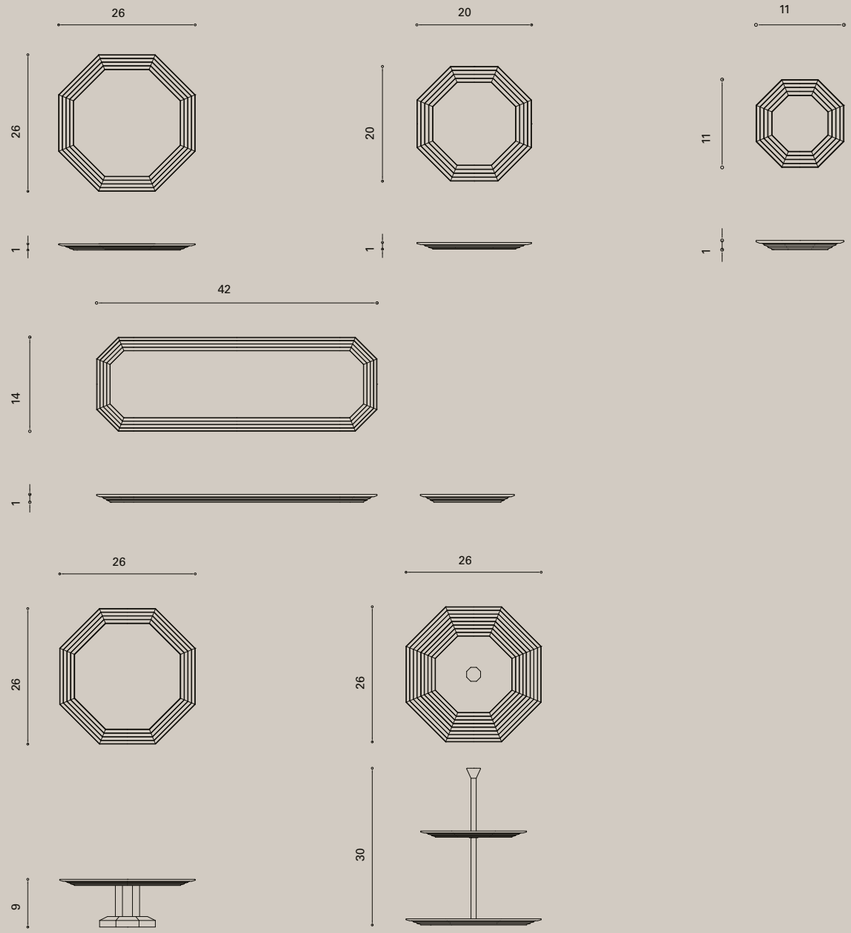

Venere De' Medici

Design
Samuele Mazza

Scultura in gesso con finitura cromo o bronzo.
Sculpture in plaster, finished in chrome or bronze.

Arkham

Design
Mauro Lipparini

Tappeto taftato a mano 100% in seta, disegno a motivo geometrico a due toni con effetto sfocato. Backing in cotone.

Hand-tufted carpet. 100% silk. Geometrical pattern in 2 colours with blurred effect. Backing in cotton.

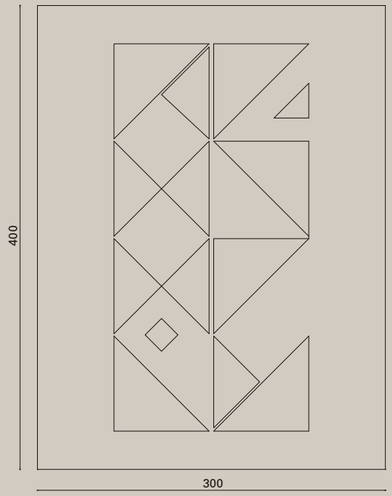

Gotham

Design
Mauro Lipparini

Tappeto taftato a mano 100% in seta, disegno a motivo geometrico a due toni con effetto sfocato. Backing in cotone

Hand-tufted carpet. 100% silk. Geometrical pattern in 2 colours with blurred effect. Backing in cotton.

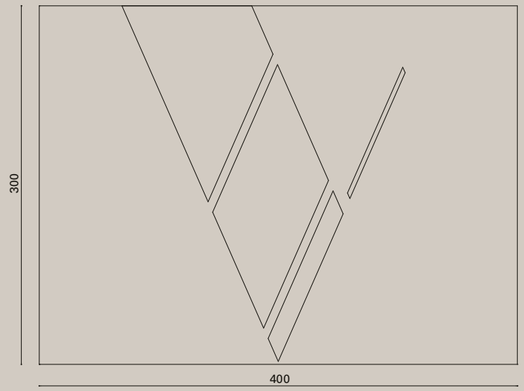

Marvel

Design
Alessandro La Spada

Tappeto taftato a mano 100% in Bamboo Silk, disegno a motivo marmoreo, a diverse tonalità. Gli angoli smussati ospitano quattro inserti in ottone satinato con logo Visionnaire inciso in bassorilievo. Backing in cotone.

Hand-tufted carpet, 100% Bamboo Silk. Marble-like pattern in different shades. Rounded corners with four inserts in satinized brass with Visionnaire logo engraved in bas-relief. Backing in cotton.

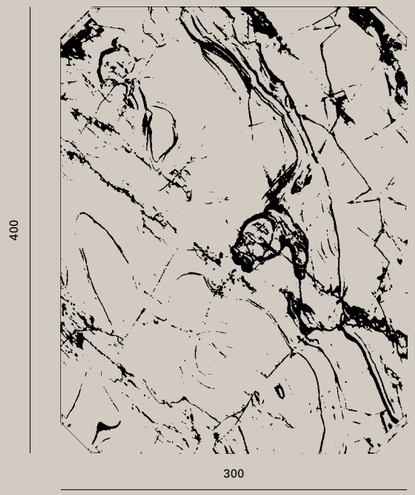

Remy

Design
Alessandro La Spada

Tappeto taftato a mano 70% Bamboo Silk, 30% New Zealand Wool, disegno a motivo geometrico tono su tono. Un angolo ospita un inserto in ottone satinato con logo Visionnaire inciso in bassorilievo. Backing in cotone.

Hand-tufted carpet. 70% bamboo silk, 30% New Zealand Wool. Tone-on-tone geometrical pattern. A corner contains an insert in satinized brass with Visionnaire logo engraved in bas-relief. Backing in cotton.

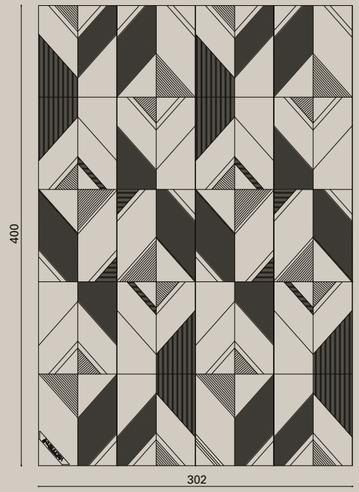

Variety

Design
Samuele Mazza

Tappeto taftato a mano 100% in seta, disegno a motivo geometrico ottagonale a due toni. A richiesta sul perimetro è inserita una catena decorativa in metallo cromato. Backing in cotone. Disponibile nelle versioni cromatiche “cold” e “warm”.

Hand-tufted carpet. 100% silk, octagonal-geometrical pattern in 2 shades. Upon request, it is possible to finish the perimeter with a decorative chain in chromed metal. Backing in cotton. Available in two tone versions: “cold” and “warm”.

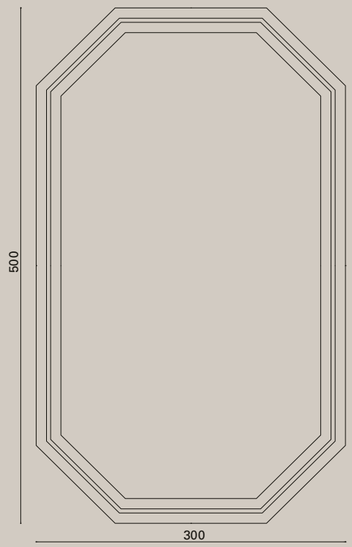

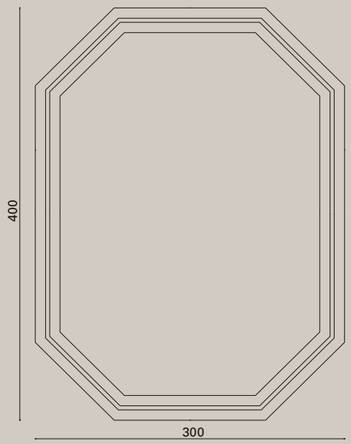

Produced by
©IPE SRL
ALL RIGHTS RESERVED

The IPE srl Logo and Advertising Images are Proprietary to IPE srl as such, any utilisation of the logo or adaptation of these images is stricly forbidden without IPE srl's prior approval and, in any case, the images must be used in such a way that there can be no doubt what so ever that they used belong to IPE srl and refer to IPE srl products.
No part of this publication may be reproduced or transmitted in any form or by any means, electronic or mechanical, including photocopy, recording or any information storage and retrieval system, without permission in writing from the publisher.

Print Made in Italy, July 2016
Euroteam — green advanced printing

Art Director:
Eleonore Cavalli

Photo credits:
Max Zambelli

Graphic Design:
Alessandro Costariol

Thanks to Grafiche dell'Artiere _ Art Books

Tutti i colori dei rivestimenti, pelli e tessuti, delle lacche, dei vetri, dei marmi e dei tappeti non possono essere considerati come riferimento colore.
Le misure dei prodotti possono subire delle modifiche rispetto alle indicazioni del catalogo.

All colors of leather or fabric's covers, lacquered wood, mirrors, marbles and carpets can't be considered as color references.
The dimensions of products are subject to change according to the instructions of the catalog.

I.P.E. S.r.l.
Via Mattei 1 — 40069 Zola Predosa (Bo) Italy
tel. +39 051 6186311 — fax +39 051 6186310
www.ipe-cavalli.it
www.visionnaire-home.it
ipe@ipe.it

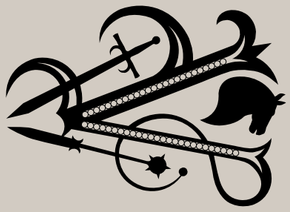

HOME PHILOSOPHY

visionnaire